※ 유의사항(DISCLAIMER)

르노코리아자동차(주)를 사랑해주시는 고객님께 안내 말씀드립니다.

- 본 사용설명서는 당사가 르노삼성자동차(주) 상호를 사용하고 있을 때 고객님께서 구매하신 차량에 대한 것이며, 당사의 상호는 2022년 3월 16일자로 르노삼성자동차(주)에서 르노코리아자동차(주)로 변경되었음을 알려드립니다.

- 따라서 본 사용설명서 내에 안내된 당사 서비스센터는 상호 변경과 관계없이 기존처럼 이용하실 수 있습니다. 앞으로도 고객 만족에 최선을 다할 것을 약속드리며, 르노코리아에 대한 변함없는 사랑과 많은 이용을 부탁드립니다.

- 정비 예약은 당사 홈페이지(http://www.renaultkoream.com) 또는 《마이르노코리아》 애플리케이션을 이용하여 주시기 바랍니다.

르노코리아자동차(주) 대표이사 스테판드블레즈

르노삼성자동차의 고객이 되신 것을 환영합니다.

본 사용설명서는 귀하의 차량을 더욱 편리하고 안전하게 사용할 수 있도록 각종 장치에 대한 사용법을 알기 쉽게 설명하고 있으며, 또한, 귀하의 차량을 관리하시는데 필요한 자가정비, 교환주기, 서비스 제도, 서비스센터 위치, 보증서 등이 포함되어 있습니다. 차량의 올바른 사용법을 알지 못하고 잘못 작동하는 경우, 또는 점검방법이나 점검주기 등을 몰라서 잘못 관리하는 경우 고장 및 사고의 원인이 되므로 차량을 사용하기 전에 반드시 읽어보십시오.

- 본 설명서는 사용설명서와 자가정비 및 서비스안내서로 구성되어 있습니다.

  1. 사용설명서: 장치의 사용방법

  2. 자가정비 및 서비스안내서: 정기점검 및 자가정비, 서비스제도 안내, 직영점 및 협력점 위치 안내, 보증서

- 본 설명서에 기재된 사양 및 제원은 본 차량의 지속적인 제품 품질향상 정책에 따라 사전 통보 없이 변경될 수 있으므로 양지하여 주십시오.
- 본 설명서는 선택 사양을 포함한 전 모델에 적용되는 모든 장치에 대해 설명하고 있습니다. 또한 다음 연식에 적용되는 장치에 대한 설명도 담고 있을 수 있습니다. 그러므로 고객님의 차량과 일치하지 않는 부분이 있을 수 있습니다.
- 본 사용설명서를 필요 시에 참고할 수 있도록 차 안에 보관하십시오.

  차량을 매도하실 때에는 차량을 양도받은 소유주가 정보를 이용할 수 있도록 본 사용설명서를 차 안에 남겨 주십시오.

Copyright ⓒ 르노삼성자동차(주)
르노삼성자동차의 서면 허가 없이 전체 또는 일부를 무단 복제할 수 없습니다.

안전 및 차량 손상에 관한 경고 (1/2)

'경고'와 '주의' 표시는 다음의 경우에 사용됩니다.

경고

이 경고 사항을 지키지 않으면 사망 또는 심각한 신체 상해를 야기할 수 있는 위험을 표시하는데 사용됩니다. 위험을 감소시키거나 피하기 위해 그 절차대로 반드시 주의 깊게 수행하여 주십시오.

주의

이 주의 사항을 지키지 않으면 차량의 손상 또는 신체 상해를 야기할 수 있는 위험을 표기하는 데 사용됩니다. 위험을 감소시키거나 피하기 위해 그 절차대로 주의 깊게 수행하여 주십시오.

안전을 위한 중요한 정보와 주의사항들

귀하와 탑승객의 안전과 편안한 여행을 위해 아래의 내용을 반드시 준수하십시오.

- 음주, 환각 상태에서는 절대 운전을 하지 마십시오.
- 항상 공시된 제한 속도를 준수하십시오.
- 항상 안전벨트를 착용하고, 어린이에게는 알맞은 보호장치를 사용하십시오. 그리고 12세 이하의 어린이는 반드시 뒷좌석에 앉혀야 합니다.
- 차량 소유자들에게 항상 차량 안전에 관한 적절한 사용 정보를 제공하고 있습니다.
- 운전 시 하이힐, 슬리퍼 등 운전하기 불편한 신발을 신지 마십시오. 가속 페달, 브레이크 페달 등의 조작 능력이 떨어져 사고의 위험이 있습니다.

  중요한 안전정보를 위해서는 항상 이 사용설명서를 다시 보십시오.

액세서리, 교환부품 및 차량 개조에 관하여

본 차량용으로 다양한 비(非)규격품이 시중에 판매되고 있습니다. 특정 기관으로부터 승인을 받은 제품이리 히더리도 비(非)규격품을 사용하시면 고객의 안전에 영향을 줄 수 있으므로 폐사에서는 비(非)규격품의 교환이나 장착에 대해서는 책임을 지거나 보증을 힐 수 없습니다.

또한 차량의 개조는 성능, 안전 또는 내구성에 영향을 미칠 수 있고, 심지어는 법규를 침해할 수도 있습니다.

게다가 개조로 인하여 발생하는 차량의 손상이나 성능 문제들은 르노삼성자동차 보증 수리를 받을 수 없습니다.

안전 및 차량 손상에 관한 경고 (2/2)

폐차

차량의 에어백 및 안전벨트 프리텐셔너에는 폭발성 화학물질이 포함되어 있습니다.

에어백과 안전벨트 프리텐셔너가 장착된 상태로 폐차를 하거나 그대로 방치하면 폭발하거나 화재가 발생할 수 있습니다.

폐차 시에는 르노삼성자동차 직영점이나 협력점에 의뢰하여 에어백과 안전벨트 프리텐셔너를 미리 제거하여 주십시오.

르노삼성자동차의 전기자동차를 폐차하거나 400볼트 구동 배터리를 폐기하실 때에는 환경과 안전을 위해 반드시 엔젤센터(080-300-3000)로 연락하여 주십시오.

실내환기

구입 후 1년 이내의 신차 실내에는 두통 등을 유발하는 인체에 유해한 휘발성 유기 화합물(VOCs)이 발생할 수 있으므로 탑승 전 또는 탑승 상태에서 모든 윈도우를 열고 충분히 환기를 시키십시오. 또한 무더운 날씨로 인해 차량의 실내 온도가 지속적으로 상승하거나 차량이 직사광선에 장시간 노출되는 경우 운행중 에어컨의 외기 도입 모드를 선택하거나 윈도우를 여는 등 신선한 공기가 충분히 실내에 유입될 수 있도록 하십시오.

본 사용설명서에서 언급하는 "**지정 정비업소**"는 현재 르노삼성자동차가 운영하는 직영 정비업소 또는 르노삼성자동차와 정식 계약 관계에 있는 협력 정비업소를 의미합니다.

최신 지정 정비업소의 현황은 엔젤센터(080-300-3000) 또는 르노삼성자동차 홈페이지(www.renaultsamsungM.com)의 서비스 안내 란에서 확인하실 수 있습니다.

제작사: 르노삼성자동차 (주)
주　소: 부산시 강서구 르노삼성대로 61 르노삼성자동자 엔셀센터
연락처: TEL: 080-300-3000
FAX: 051-979-7449

제작결함안내(제50조 관련)

귀하의 자동차에 잦은 고장 등의 문제로 교통사고를 유발할 수 있는 결함이 있다고 판단되면, 자기 및 다른 사람의 안전을 위하여 즉시 르노삼성자동차(주)와 제작결함조사를 시행하는 교통안선공단 자동차안선연구원에 연락하여 주시기 바랍니다.

교통안전공단 자동차안전연구원은 소비자 불만사항 등을 접수하여 분석한 후 해당 자동차에 제작결함의 가능성이 있다고 판단되는 경우 제작결함 조사를 실시하여 해당 제작사에게 제작결함 시정(recall) 등의 조치를 취할 것입니다.

교통안전공단 자동차안전연구원의 자동차 결함 등 소비자 불만 접수창구는 다음과 같습니다.

교통안전공단 자동차안전연구원
전화: 080-357-2500
인터넷 홈페이지: 제작결함정보전산망(www.car.go.kr)

차 례

차량에 대해 알아보기 1

주행 2

편의장치 3

정기점검 4

자가정비 5

차량정보 6

서비스 제도 7

서비스센터 위치 8

색인 9

보증서 10

0.6

1. 차량에 대해 알아보기

전기 차량: 소개 1.2
주의 사항 1.6
전기 차량: 충전 1.7
인텔리전트 스마트카드: 일반 정보, 사용 1.12
도어 1.18
차속 감응 오토 도어록 1.22
엔진 이모빌라이저와 도난 경보 장치 1.23
헤드레스트 1.24
앞좌석 1.26
안전벨트 1.28
안전장치: 앞좌석, 측면 1.31
안전장치에 관한 주의사항 1.35
에어백이 작동하는 경우, 하지 않는 경우 1.37
어린이 안전 1.39
스티어링 휠, 전동식 파워 스티어링(EPS) 1.47
시계와 외기온도 1.49
대시보드 1.50
계기판 1.52
트립 컴퓨터와 경고 시스템 1.56
차량 환경 설정 메뉴 1.65
아웃사이드 미러, 룸미러 1.66
하이패스 시스템 1.68
경음기와 지시등 1.79
Z.E 보이스 시스템 1.80
외부 램프와 지시등 1.81
와이퍼, 워셔 1.83

전기 차량: 소개 (1/4)

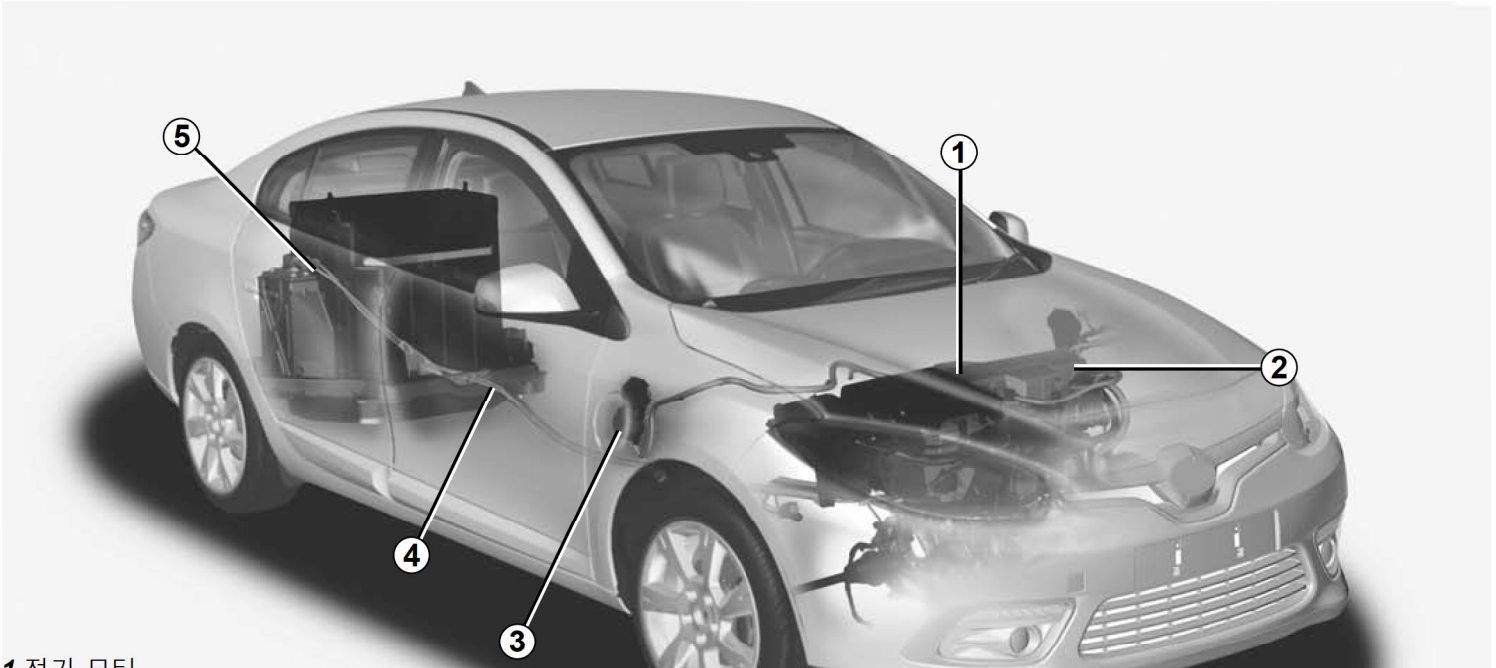

1 전기 모터

2 12볼트 보조 배터리

3 차량 충전 인렛

4 오렌지색 고전압 전기 배선

5 400볼트 구동 배터리

전기 자동차는 고전압 배터리의 전력을 이용하여 전기 모터를 구동하는 자동차를 의미하며, 내연기관 자동차와 유사한 방식으로 작동합니다. 기본적인 차이점은 화석 연료 대신 전기 에너지를 이용한다는 점이며, 배출가스가 없는 친환경 자동차입니다. 본 설명서를 주의깊게 읽고 전기 자동차에 대한 정보를 얻으십시오.

전기 차량: 소개 (2/4)

배터리

SM3 Z.E.차량에는 두 종류의 배터리가 있습니다.

– **400볼트** 구동 배터리

– 12볼트 보조 배터리

400볼트 구동 배터리

차량의 운행을 위한 필요 에너지를 저장하며, 구동 배터리의 특성상, 사용하면 방전되므로 정기적으로 충전해야 합니다.

충전이 완료될 때까지 차량 옆에서 기다릴 필요는 없습니다. 충전 시간은 연결할 충전기의 사양에 따라서 달라질 수 있습니다.

1회 충전 주행거리는 구동 배터리의 충전 상태에 따라 좌우되지만 운전 습관에도 영향을 받습니다.

2장의 "1회 충전 수행거리: 순수 사항"을 참고하십시오.

12볼트 배터리

차량에 장착된 보조 배터리는 12볼트 배터리로 디젤 또는 가솔린 차량의 배터리와 동일 형태의 유사 배터리입니다. 이 배터리는 램프, 와이퍼, 오디오 시스템 등과 같은 차량 전기 장치들의 기능 작동을 위해 에너지를 공급합니다.

Ⓐ

33436

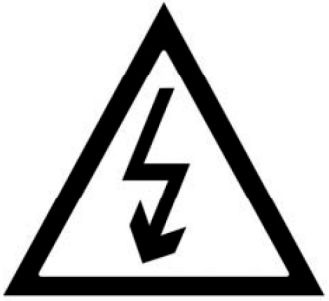

주의

A 표시는 차량의 전기 요소가 탑승자의 안전에 위험을 가할 수 있음을 알립니다.

34327

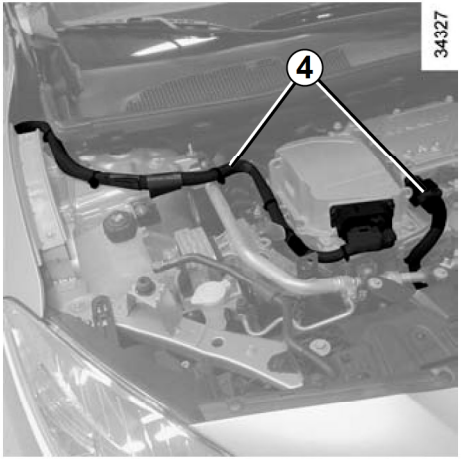

400볼트 전기 회로

오렌지색 배선 ***4***는 ⚠ 표시가 있어 알아볼 수 있습니다.

경고

차량의 구동 시스템은 약 **400볼트** 전기를 이용합니다. 운행 중과 시동이 꺼진 후에도 이 시스템은 뜨거울 수 있습니다. 차량 안에 부착된 라벨의 경고 문구를 잘 읽어보시기 바랍니다.

안전에 위험을 야기할 수 있기에 **400볼트** 전기 시스템(구성품, 전선, 커넥터, 구동 배터리)에 대한 어떤 조작과 변형도 엄격하게 금지됩니다. 지정 정비업소로 문의하십시오.

주행

전기 자동차의 운전을 위해 브레이크 제동 시 왼쪽 발을 사용하지 않는 것에 익숙해져야 합니다.

가속 페달에서 발을 떼면 감속하는 동안 전기 모터가 전류를 생성하여 구동 배터리를 충전시킵니다. 2장의 "ECO 드라이브"를 참고하십시오.

전기 모터는 회생 제동 기능으로 디젤이나 가솔린 차량보다 엔진 브레이크가 더 강하게 작동될 수 있으며, 이로 인해 주행 저항감이 더 크게 느껴질 수 있습니다.

특징

구동 배터리 완전 충전 후 차량 운행 시 처음 몇 킬로미터 주행 동안에는 엔진 브레이크가 일시적으로 약해집니다. 운행시 이 점을 고려하시기 바랍니다.

경고

어떤 경우에도 엔진 브레이크가 브레이크 페달로 제동하는 것을 대신할 수는 없습니다.

굵은 날씨나 물이 많은 길의 경우:



물의 깊이가 휠의 낮은 가장자리까지 올라오는 경우 그 길에서 운전하지 마십시오.

경고

운전 방해

운전석 바닥 매트는 차량 구매 시 제공된 순정 매트를 사용해야 하며, 정기적으로 매트가 바닥에 잘 고정되어 있는지 확인하십시오. 또한 여러 장의 매트를 겹쳐서 사용하지 마십시오.

페달 작동 시 방해가 되거나 매트에 페달이 끼어 심각한 사고를 유발할 수 있습니다.

소음

전기 자동차는 엔진 소음이 거의 발생되지 않습니다. 보행자가 차량 접근을 인지하지 못해 발생하는 안전사고 예방을 위해 저속 주행 시에 보행자 안전에 유의해주시기 바랍니다.

공기 소리, 타이어 소리 등과 같이 익숙하지 않은 소리가 들릴 수 있습니다.

그리고 충전 소음이 있습니다(구동 배터리 냉각을 위한 에어컨 작동 등). 참고하시기 바랍니다.

경고

전기 자동차는 소음이 적기 때문에 차량 하차 시 변속 레버를 **P** 위치에 두고 주차 브레이크를 당긴 후 시동을 끄는 것을 철저하게 해야 합니다.

주의 사항

경고

다음 사항을 준수해 주십시오.

차량 하부에 충격 또는 사고의 경우

차량 하부에 충격 또는 사고의 경우(예: 표지판 등의 기둥, 연석 또는 거리 시설물에 부딪히는 경우), 전기 회로나 배터리에 손상을 입을 수 있습니다. 지정 정비업소에서 차량 점검을 받으십시오.

절대로 차량 내부 또는 외부에 노출되어 있는 오렌지색 배선과 **400볼트** 전기 구성 부품들을 만지지 마십시오.

배터리가 치명적 손상을 입은 경우, 일시적 유출이 일어날 수 있습니다.

- 배터리에서 흘러나오는 액체를 절대로 만지지 마십시오.
- 배터리 액이 신체에 묻었을 경우, 물로 충분히 씻어내고 되도록 빨리 병원을 방문하십시오.

충전구 캡 또는 밸브에 충격 또는 사고가 있었다면 경미하더라도 신속히 지정 정비업소에서 검사를 받으십시오.

화재 시

화재가 발생하면 즉시 차량에서 나와 안전한 장소로 대피한 후 긴급 구조 요청을 하고 전기차 차량에서 일어난 상황임을 잘 설명하십시오.

특히 구동 배터리에서 화재가 발생한 경우에는 화재를 진압하려고 시도하지 마십시오. 매우 위험합니다. 소방차가 도착할 때까지 기다리시기 바랍니다.

기타 일반적인 전기 시스템 화재 시 사용할 수 있는 소화기는 ABC 타입(보통화재용/유류화재용/전기화재용)이나 BC 타입(유류화재용/전기화재용) 입니다. **물이나 다른 소화 물질을 사용하지 마십시오.**

전기 회로에 손상이 생긴 경우에는 지정 정비업소에 문의하십시오.

견인

5장의 “견인: 견인 포인트-견인 종류”와 “견인: 방법”을 참고하십시오.

세차

전기 모터, 충전 인렛이나 구동 배터리는 절대 세척하지 마십시오. 차량의 전기 회로에 손상이 생길 위험이 있습니다.

차량 충전 중에 절대로 세차하지 마십시오. **인체 상해나 전기 장치에 손상이 생길 위험이 있습니다.**

전기 차량: 충전 (1/5)

충전 배선도

1 충전 플러그

2 표준 충전선

3 충전기 (본 충전기 이미지는 이해를 돕기 위한 것이며 실제 설치되는 충전기와 다를 수 있습니다.)

51071

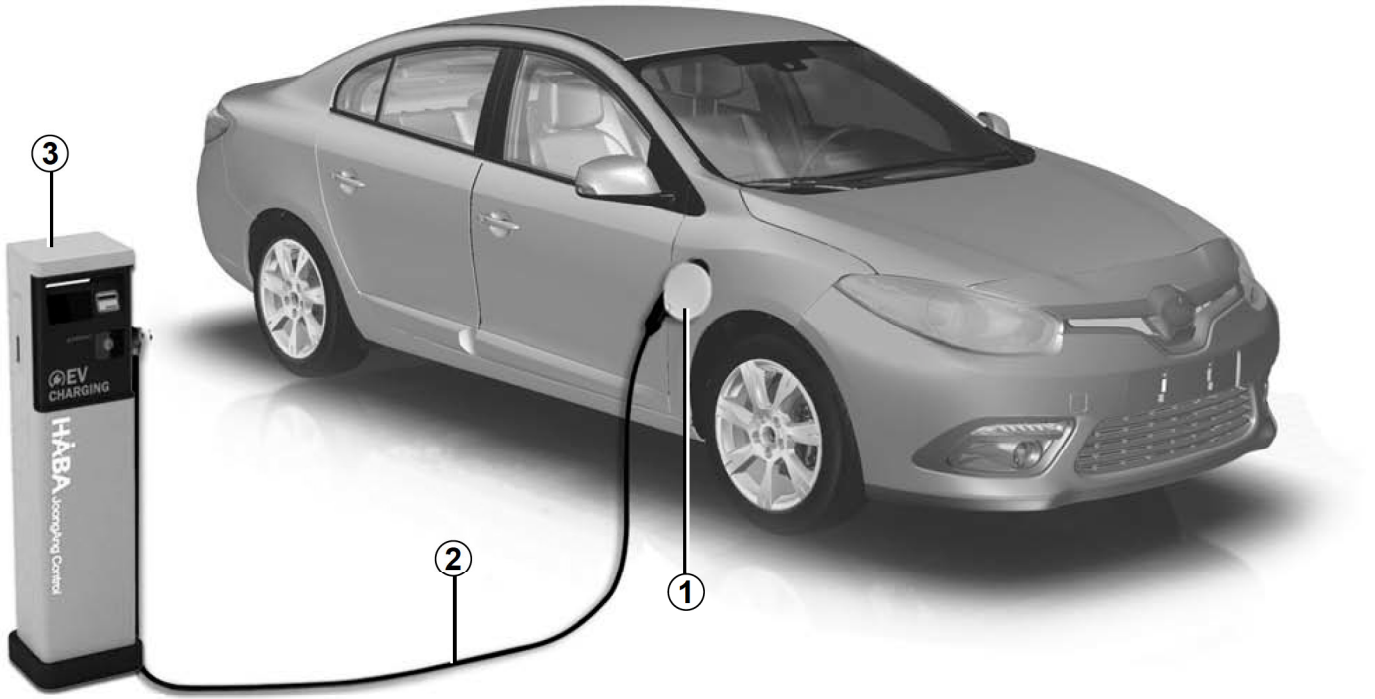

전기 차량: 충전 (2/5)

경고

차량 충전을 위한 아래 유의사항들을 준수해주십시오.

표준 충전 케이블 사용

전기 자동차 전용 충전기에서 반드시 차량에 제공된 충전 케이블을 사용해서 충전하십시오.

충전 시 주의 사항

- 충전중 차량에 어떠한 작업도 하지 마십시오(세차, 전기 엔진 룸 내 작업 등).
- 충전 케이블 연결부 또는 차량 충전 인렛 접촉 부분에 물, 이물질 또는 녹슨 흔적이 있을 경우, 이때에는 충전을 진행하지 마십시오. 화재 또는 감전의 위험이 있습니다.
- 바닥에 물, 눈, 또는 액상물질이 있는 곳에서 젖은 손으로 충전하지 마십시오. 그리고 충전 중일 때 충전 케이블, 차량 충전 인렛의 금속부분을 손으로 만지지 마십시오. 감선의 위험이 있습니다.
- 충전 시 충전에 방해가 될 만한 물건을 충전 케이블 및 차량 충전 인렛 주변에 두지 마십시오.
- **절대로 충전 케이블을 멀티 플러그나 연장코드에 연결하지 마십시오.** 그리고 차량 충전 인렛과 충전 케이블을 분해 및 변형하지 미십시오. 화재 또는 감전의 위험이 있습니다.
- 충전중 이상한 냄새(타는 것 같은)가 나면 충전을 바로 중단하십시오.
- 충전 인렛과 충전 케이블을 조심스럽게 다루어 주십시오. 밟거나, 물에 빠뜨리거나, 잡아당기거나 해서 충격을 주지 마십시오.
- 충전 인렛 또는 주변 장치에 물리적 충격으로 인해 손상이 발생한 경우 지정 정비업소에서 신속하게 점검 받으십시오.
- 충전 케이블이 노후한 경우 또는 어디라도 닳거나 손상된 부위가 있는 경우, 신품으로 교체하십시오. 교체할 때는 지정 정비업소에 문의하십시오.
- 충전 시에는 엔진 후드를 열고 전기 장치들을 만지지 마십시오.
- 충전 시에는 세차하지 마십시오. 전기 장치 손상 또는 감전의 위험이 있습니다.

참고

구동 배터리 충전에 대한 문의처로 7장의 "엔젤센터 이용안내"와 8장의 "오토스테이션: 서비스 거점"의 정보를 참고하십시오.

전기 차량: 충전 (3/5)



충전 인렛

차량 앞 동승석 측 오른편에 한 개의 충전 인렛 ***1***이 있습니다.

다음 사항을 준수하십시오.

외기온도가 너무 낮거나 높은 곳에서 차량을 주차 또는 충전하지 마십시오. 그늘진 곳이나 지붕이 있는 곳에 차량을 주차하고 충전하십시오.

주의

되도록 벼락이 치는 날씨에서 충전하는 것을 피하십시오.

참고

영하 약 25℃ 미만의 장소에 차량이 7일 이상 주차되어 있다면 구동 배터리 충전이 불가능할 수 있습니다.

차량이 3개월 이상 방전 상태로 주차되었을 시 구동 배터리 충전이 불가능할 수 있습니다.

고충전 상태로 특히 날씨가 더울 때 한 딜 이싱 주차시키지 마십시오.

여름철 외기온도가 높을 시에는 냉각팬 작동으로 인한 충전 성능의 저하 가능성이 있습니다.

차량 운행 후 그리고 적절한 온도의 장소에서 차량을 충전하는 것이 좋습니다. 그렇지 않을 경우, 충전 시간이 더 길어지거나 불가능해질 수 있습니다.

표준 충전 케이블

구동 배터리 충전을 위해 충전 케이블 ***2***를 사용하십시오. 충전 케이블 ***2***는 차량 트렁크 안에 들어있습니다.



주의

충전 케이블에 이상이 있는 경우, 규격품으로 차량 구매 시 트렁크에 들어있던 제품과 동일한 것으로 교체하십시오. 지정 정비업소에 문의하십시오. 연장코드, 멀티 플러그, 어댑터 또는 이와 유사한 기기를 사용하지 마십시오. 감전 또는 화재의 위험이 있습니다.

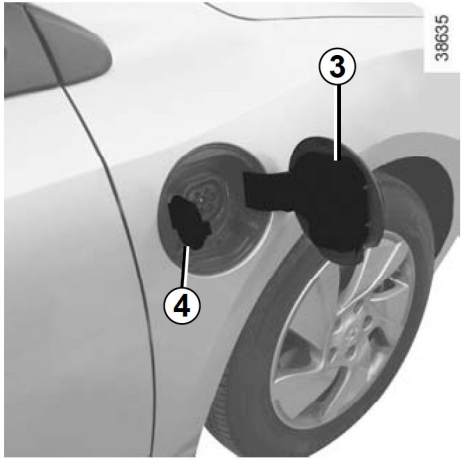

구동 배터리 재충전

충전 연결 시

시동을 끄고 기어 레버를 **P**에 놓은 뒤 도어를 잠금 해제한 후:

– 차량 트렁크 안에 있는 충전 케이블을 꺼냅니다.

– 충전 케이블을 충전기에 연결하십시오.



– 충전 인렛 커버 ***3***을 엽니다.

– 캡 ***4***를 엽니다.

– 손잡이 ***5***를 잡고 케이블을 차량에 연결합니다.

– 손잡이 ***5***를 잡고 가볍게 당겨 케이블이 바르게 잠겼는지 확인합니다.

계기판에 표시등 이 점등합니다.
충전 초기에는 비상 점멸 표시등이 5회 점멸하며, 계기판에는 남은 충전 시간이 표시됩니다.

충전시 르노삼성자동차에서 호환 검증한 Z.E.Ready 로고가 붙어있는 충전기 사용을 권장합니다.

충전 케이블을 감긴 상태로 사용하면 뜨거워질 수 있으므로 케이블을 완전히 풀러서 사용하십시오.

전기 차량: 충전 (5/5)

35782



충전 해제 시

반드시 해제 순서를 따르십시오.

– 스마트카드 버튼 ***6***을 누르면 충전 케이블의 잠금이 해제됩니다.

– 손잡이 ***5***를 잡고 차량에서 충전 케이블을 분리합니다. 계기판에 표시등이 소등됩니다.

34304

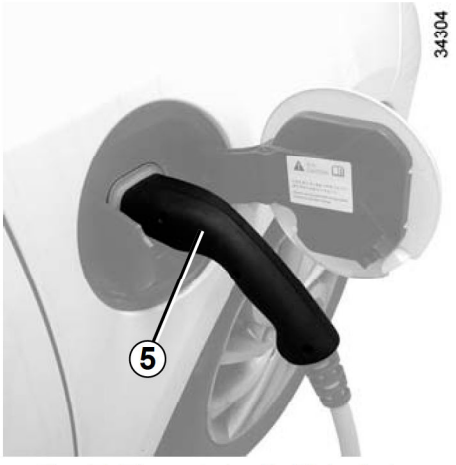

– 캡 ***4***를 닫고 커버 ***3***을 닫습니다.

– 충전 케이블을 충전기에서 분리합니다.

– 충전 케이블을 트렁크에 넣습니다.

38635

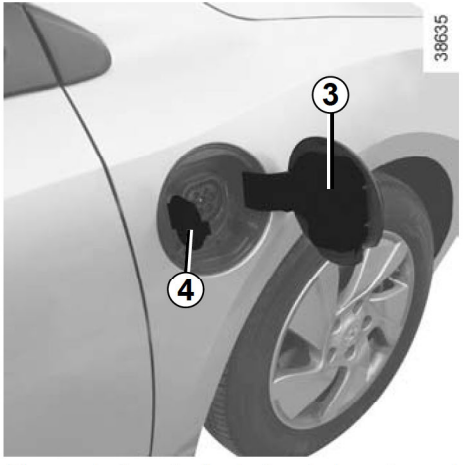

참고: 장시간의 충전 후 케이블이 뜨거워 질 수 있으므로 손잡이 ***5***를 잡고 사용하십시오.

주의

충전 연결 시 충전 케이블이 완선히 고정되지 않았을 때 차량 연결부의 손상 및 충전 중 오류가 생길 수 있으므로 연결 시 반드시 케이블을 고정시키십시오. 충전 해제 시에도 반드시 스마트가드의 버튼을 사용하여 해제하십시오.

인텔리전트 스마트카드: 일반 정보 (1/2)

35782

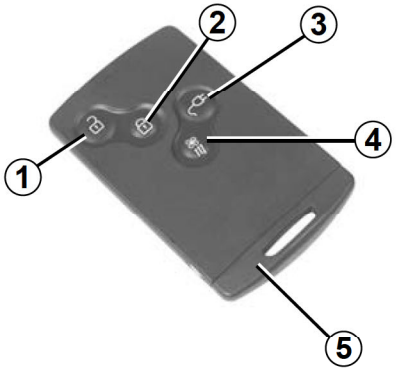

1 도어 및 트렁크 리드 잠금해제 버튼
2 도이 및 트렁크 리드 잠금 비튼
3 충전 케이블 잠금해제 버튼
4 리모트 냉난방 시스템 작동 버튼
5 비상 키

스마트카드의 쓰임

- 도어 및 트렁크 리드의 잠금/잠금해제
- 충전 케이블 잠금해제 (1장의 "전기 차량: 충전"을 참고하십시오)
- 원격으로 냉난방 시스템 작동 (3장의 "좌우 독립 풀 오토 에어컨"을 참고하십시오)

배터리 관리

반드시 규정 용량의 배터리가 사용되어야 하며 정상 상태에서 올바르게 끼워져야 합니다.

배터리의 수명은 약 2년 입니다. 계기판에 "SMART카드 전지를 교체해 주십시오" 메시지가 표시될 경우 즉시 카드 내부의 배터리를 교체해야 합니다(5장의 "스마트카드: 배터리"를 참고하십시오).

스마트카드의 배터리가 방전되었더라도 차량 시동을 걸거나 차량의 모든 도어를 잠그거나 잠금을 해세할 수 있습니나. 1장의 "도어 잠금, 잠금해제"와 2장의 "전기 엔진 시동, 정지"을 참고하십시오.

스마트카드 작동 범위

작동 범위는 주변 환경에 따라 달라 질 수 있습니다. 스마트카드를 가지고 있을 때 실수로 버튼을 눌러 도어를 잠그거나 잠금을 해제하지 않도록 주의하십시오.

경고

운전자의 책임

절대로 스마트카드를 차 안에 두고 내리거나 어린이(또는 애완동물)를 잠시라도 차안에 홀로 남겨 두지 마십시오.

전기 엔진 시동을 걸거나, 각종 장치류(변속 레버, 윈도우)의 조작으로 인해 어린이(또는 애완동물) 또는 타인이 사고를 당할 위험이 있습니다.

게다가 덥고 (또는) 햇볕이 강한 날에는 차량 내부의 온도가 급속하게 상승하므로 심각한 위험에 처힐 수 있습니다.

심각한 부상 또는 사망의 위험이 있습니다.

인텔리전트 스마트카드: 일반 정보 (2/2)

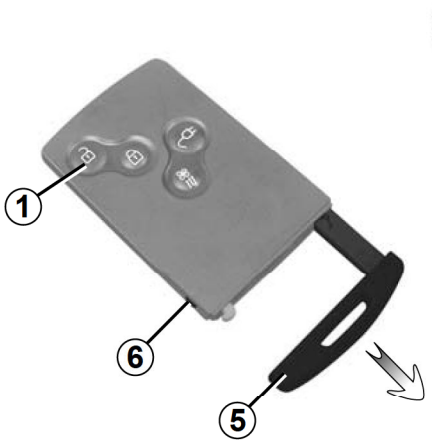

비상 키 5

비싱 키는 스마트카드가 작동하지 않을 때 도어를 잠그거나 잠금을 해제할 수 있고 트렁크 리드를 열 수 있습니다.

비상 키 1 빼내기

버튼 **6**을 누르고 키 **5**를 화살표 방향으로 당겨 빼낸 후 버튼을 놓습니다.

비상 키를 사용하려면

비상 키의 사용법은 1장의 "도어 잠금, 잠금해제"와 3장의 "트렁크"를 참고하십시오.

비상 키를 사용하여 차량에 들어 갔을 경우, 비상 키를 다시 스마트카드에 끼워 넣고 시동을 위해 스마트카드를 카드리더에 넣어 주십시오.

참고: 비상 키로 도어 또는 트렁크를 열면 도난 경보가 울립니다. 도난 경보는 도어 잠금해제 버튼 **1**을 누르거나 스마트카드를 카드 리더에 넣으면 해제됩니다.

스마트카드가 작동하지 않거나 작동 범위가 변하는 경우

- 스마트카드 배터리에 이상이 있거나 방전되었을 경우
- 스마트카드와 같은 주파수를 사용하는 전기 장비(휴대전화, 무전기, 비디오 게임기, 타 차량의 스마트카드/리모컨 등)를 사용하고 있을 경우
- 차량이 고주파의 전자기장 내에 있을 경우(경찰서, 관공서, 방송국, 군부대, 송신탑, 공항, 항구 근처 등)
- 날씨가 매우 추운 경우

주의

스마트카드를 뜨겁거나 차가운 곳 또는 습기가 많은 곳에 두지 마십시오.

스마트카드가 구부러지거나 충격을 받지 않도록 주의 하시기 바랍니다. 뒷주머니에 넣고 자리에 앉을 경우 카드에 충격이 기해질 수 있습니다.

스마트카드를 교체하거나 추가로 스마트카드가 필요한 경우

만약 스마트카드를 분실하였거나 추가적인 카드가 필요할 경우 지정 정비업소에서 구입할 수 있습니다.

스마트카드 구입 신청 후 수령시까지 수주 소요될 수 있으므로 스마트카드를 분실하지 않도록 유의하십시오.

만약 스마트카드를 교체할 경우 지정 정비업소에서 차량과 **모든 스마트카드**의 초기화 및 재등록을 실시해야 합니다.

스마트카드는 차량에 최대 4개까지 사용 가능합니다.

인텔리전트 스마트카드: 사용 (1/4)

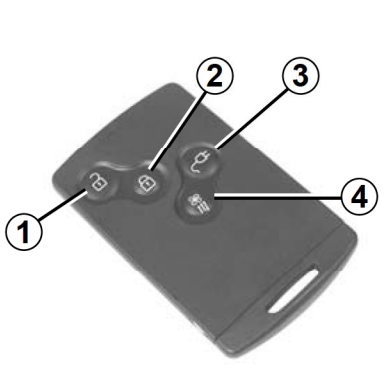

도어 및 트렁크 리드의 잠금해제

버튼 **1**을 눌러 주십시오.

도어와 트렁크 리드가 잠금해제 되었음을 알리기 위해 비상 점멸 표시등이 **한 번 점멸**합니다.

비상 점멸 표시등이 점멸하여 도어의 잠금/짐금해제 상태를 알려줍니다.
- **한 번 점멸**은 모든 도어와 트렁크 리드가 잠금해제되었다는 것을 알려줍니다.
- **두 번 점멸**은 모든 도어와 트렁크 리드가 잠겼다는 것을 알려줍니다.

도어 및 트렁크 리드의 잠금

버튼 **2**를 눌러 주십시오.

도어와 트렁크 리드가 잠겼음을 알리기 위해 비상 점멸 표시등이 **두 번 점멸**합니다. 만약 도어 또는 트렁크 리드가 올바르게 낟혀 있지 않거나, 다른 스마트카드가 카드리더에 넣어져 있을 경우에는 비상 점멸 표시등이 점등하지 않고 모든 도어가 잠겼다가 곧바로 잠금해제 됩니다.

충전 케이블 잠금해제

버튼 **3**을 눌러 충전 케이블을 잠금해제하십시오.

리모트 냉난방 시스템 작동

버튼 **4**를 길게 누르면 약 5분간 에어컨이 작동하여 차량에 탑승하기 전에 차량 내 온도를 쾌적하게 할 수 있습니다. 3장의 "좌우 독립 풀 오토 에어컨"을 참고하십시오.

카드 감지 불가 경보

만약 시동이 걸려 있고 카드가 카드리더에 없는 상태에서 도어가 열리면 “SMART카드감지가 불가능합니다” 메시지가 계기판에 나타나고 경고음이 울립니다. 이 경고는 카드를 다시 카드리더에 넣으면 해제됩니다.

주의

전기 엔진 시동이 걸려 있을 경우 스마트카드의 버튼은 작동되지 않습니다.

구동 배터리 충전 중에도 도어 잠금/잠금해제 기능을 사용할 수 있습니다. 단, 충전 케이블에는 도어 잠금 기능과 연동되는 내부 잠금 기능이 지원되지 않습니다.충전 완료 시 도어 잠금 상태와 관계없이 충전 케이블을 분리할 수 있습니다.

인텔리전트 스마트카드: 사용 (2/4)



스마트카드의 기능 사용

스마트카드를 직접 조작하지 않아도 스마트카드 작동 범위 **5**에 카드가 감지되면 도어와 트렁크 리드의 잠금/잠금해제를 할 수 있습니다.



차량 도어와 트렁크 리드의 잠금해제

스마트카드가 액세스 존 **5** 내의 앞좌석 도어 손잡이 근처에 있을 때 앞좌석 도어 손잡이 버튼 **7**을 누르면 모든 도어와 트렁크 리드의 잠금이 해제됩니다(도어 손잡이 버튼으로 모든 도어를 잠갔을 경우와 오토 클로징으로 모든 도어를 잠갔을 경우에 해당됩니다).

참고: 어떤 경우에는 도어를 잠금해제하기 위해서 도어 손잡이 **6**을 당겨야 할 수도 있습니다.

비상 점멸 표시등이 한 번 점멸하여 모든 도어의 잠금이 해제되었음을 알려줍니다.



트렁크 리드 열기

트렁크 리드를 잠금해제 한 후 버튼 **8**을 누르면 트렁크 리드가 열립니다.

스마트카드가 액세스 존 **5**에 있을 때 버튼 **8**을 누르면 트렁크 리드가 열리고 모든 도어는 잠금해제 됩니다.

트렁크 리드를 열기 위해서는 트렁크 리드를 잠금해제 한 후 버튼 **8**을 누르면서 트렁크 리드를 들어 올려야 합니다.

인텔리전트 스마트카드: 사용 (3/4)



모든 도어와 트렁크 리드의 잠금

도어와 트렁크 리드를 잠그는 데는 세 가지 방법이 있습니다. 버튼 **7**을 누르거나 스마트카드의 잠금 버튼을 누르거나, 오토 클로징 기능을 이용하여 도어와 트렁크 리드를 잠글 수 있습니다.

오토 클로징(Auto Closing)를 이용 하여 잠금

도어와 트렁크 리드가 닫힌 상태에서 스마트카드를 가지고 차량을 떠나 존 **5**를 벗어나면 자동으로 도어와 트렁크 리드가 잠깁니다.
비상 점멸 표시등이 두 번 점멸하여 도어와 트렁크 리드가 잠겼음을 알려줍니다.



주의

차량이 잠기는 거리는 주변 환경에 따라 다를 수 있습니다.

반드시 육안으로 비상 점멸 표시등이 두 번 짐멸하여 도어와 트렁크 리드가 잠겼음을 확인하십시오.

버튼 7을 이용하여 잠금

도어와 트렁크 리드가 닫힌 상태에서, 스마트카드를 가지고 운전석 도어 손잡이의 버튼 **7**을 누르면 모든 도어가 잠깁니다.

만약 도어나 트렁크 리드가 열려 있거나, 완전히 닫혀 있지 않거나, 스마트카드가 카드 리더에 있는 상태에서 버튼 **7**을 눌러 도어와 트렁크 리드 잠금을 시도할 경우, 잠기지 않고 비상 점멸 표시등도 점멸하지 않습니다.

참고: 도어 핸들의 잠금 버튼을 사용하려면 반드시 스마트카드가 차량 액세스 존 **5** 내에 있어야 합니다.

인텔리전트 스마트카드: 사용 (4/4)

35782



스마트카드를 이용하여 잠금

모든 도어와 트렁크 리드가 닫힌 상태에서 버튼 **2**를 누르면 모든 도어가 잠깁니다. 이때 비상 점멸 표시등이 **두 번 점멸**하여 모든 도어와 트렁크 리드가 잠겼음을 알립니다.

참고: 차량의 도어와 트렁크 리드를 잠글 수 있는 차량까지의 최대 거리는 차량 주변의 상황에 따라 달라집니다.

38670



특징

다음의 경우 도어와 트렁크 리드는 잠기지 않습니다.

- 도어나 트렁크 리드가 열려 있거나 올바르게 닫혀있지 않은 경우
- 카드가 존 **9**(또는 카드리더)에 있고 다른 어떤 카드도 외부 액세스 존 내에 없는 경우

주의

카드가 존 **9**에 있더라도 전파가 방해받을 수 있는 위치(금속제 물건 근처 등)에 있으면 도어가 잠길 수 있습니다.

전기 엔진 시동이 걸린 상태에서, 도어가 열렸다 닫히고, 카드가 차량 내부에 있지 않을 경우에는, "SMART카드감지가 불가능합니다" 메시지(차속이 일정 수준 이상이 되면 경고음도 몇 초 동안 울립니다)가 계기판에 나타나 차량 내부에 카드가 없음을 알려줍니다. 이는, 운전자가 아닌 다른 승객이 카드를 지니고 내리는 일을 막아줄 수 있습니다.
스마트카드가 다시 감지되면 경보는 해제됩니다.
참고: 이는 전파 방해가 심한 지역을 지날 때 발생할 수 있으며 주행 중 스마트카드가 감지되지 않더라도 정상 주행이 가능합니다.

주의

인텔리전트 스마트카드 사용 시 유의사항

인텔리전트 스마트카드의 버튼을 눌러 도어와 트렁크 리드 또는 트렁크 리드만 잠금/잠금해제했다면 도어 손잡이 버튼과 트렁크 리드 버튼에 의한 잠금해제 기능은 비활성화 됩니다.
재활성화하려면 차량을 재시동하고 도어와 트렁크 리드를 잠글 때 도어 손잡이의 버튼이나 오토 클로징 기능을 사용하십시오.

도어 열기, 닫기 (1/2)



외부에서 도어 열기

도어가 잠겨있지 않은 상태에서 도어 손잡이 **1**을 잡아 당겨 도어를 열어 주십시오.

스마트카드가 액세스 존 내의 앞좌석 도어 손잡이 근처에 있을 때 앞좌석 도어 손잡이 버튼 **2**를 누르면 모든 도어와 트렁크 리드의 잠금이 해제됩니다(도어 손잡이 버튼으로 모든 도어를 잠갔을 경우와 오토 클로징으로 모든 도어를 잠갔을 경우에 해당됩니다).

주의

안전을 위하여 정차 시 도어를 열거나 닫아주십시오.



차량 내부에서 도어 열기

도어 핸들 **3**을 잡아 당겨 도어를 열어 주십시오.

참고: 모든 도어가 잠겨 있는 상태에서 운전석 도어 핸들을 잡아 당기면 운전석 도어가 열리고 모든 도어의 잠금이 해제됩니다.

헤드램프 켜짐 경고음

만약 시동을 끈 상태에서 헤드램프를 켠 뒤 운전석 도어를 열면 운전자에게 헤드램프가 켜져 있음을 알리는 경고음이 울리게 됩니다.

주의

헤드램프를 소등하지 않으면 12볼트 배터리가 방전될 수 있습니다.

스마트카드 두고 내림 방지 경보

스마트카드를 카드리더에 꽂아 둔 채로 운전석 도어를 열면 경고음과 계기판의 "SMART카드를 제거해 주십시오" 메시지로 운전자에게 알립니다.

참고: 스마트카드가 카드리더내에 없으면 차량에 스마트카드를 두고 도어를 열었을 경우 경고음이 울리지 않습니다.

도어/트렁크 열림 경보

차속 20km/h 이상에서 도어나 트렁크가 열려 있거나 확실히 닫혀 있지 않다면 열려져 있는 부위에 따라 "도어가 열려 있습니다" 나 "트렁크가 열려 있습니다" 문구가 계기판에 보여지고 경고음이 수 초간 올립니다.

특징

램프와 일부 전기 장치(라디오 등)는 시동을 끄더라도 계속 작동합니다. 운전석 도어가 열리면 작동이 멈춥니다. 전기 엔진 시동이 정지된 상태에서 일부 전기 장치를 작동시키려면 페달을 밟지 않고 전기 엔진 START/STOP 버튼을 누르십시오.

주의

도어를 열거나 닫을 때, 도어 가까이에 동물이나 사람이 없는지 확인하고 손이나 머리 등 신체 부위가 끼이거나 부딪치지 않도록 주의하십시오. **심각한 부상의 위험이 있습니다.**

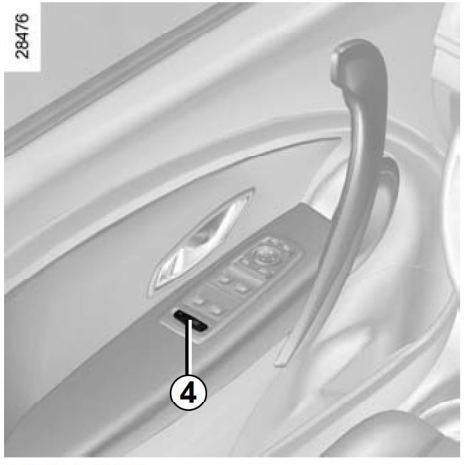

어린이 안전

스위치 **4**를 누르면 뒷좌석에서 파워 윈도우의 작동은 차단됩니다. 단, 운전석의 파워 윈도우 스위치로 뒷좌석 파워 윈도우 작동은 할 수 있습니다. **4**를 누른 후 뒷좌석 파워 윈도우 버튼을 조작해서 다시 한 번 확인하십시오. 스위치에 내장된 표시등이 점등하여 차단 상태를 표시합니다.

경고

만약 무엇인가 윈도우에 끼었다면, 가능한 빨리 윈도우 내림 스위치를 눌러 윈도우를 내려 주십시오.

심각한 부상의 위험이 있습니다.

참고: 시스템에 이상이 발생한 경우 계기판에 경고등이 점등하고 "차일드록을 점검해 주십시오" 라는 메시지가 표시됩니다. 지정 정비업소에 문의하십시오.

경고

운전자의 책임

절대로 키 또는 스마트카드를 두고 내리거나 어린이, 보호가 필요한 성인 및 애완동물을 잠시라도 차 안에 홀로 남겨두지 마십시오. 키 또는 카드를 차안에 남겨 둘 경우, 전기 엔진 시동을 걸거나, 파워 윈도우등 장치를 작동하거나, 도어를 잠궈 본인이나 다른 사람들을 위험에 처하게 할 수 있습니다. 게다가 덥고 (또는) 햇볕이 강한 날에는 차량 내부의 온도가 급속하게 상승하므로 심각한 위험에 처할 수 있습니다.



어린이 보호 잠금 장치
(차량 내부에서 수동으로 도어 잠금)

뒷좌석 도어를 안쪽에서 열지 못하도록 하려면 레버 **6**을 **5**의 LOCK방향으로 밀어 주십시오. 레버 **6**을 이용하여 잠그더라도 외부에서는 도어를 열 수 있습니다.

경고

주행 중 어린이가 도어를 열 경우 심각한 부상 또는 사망의 우려가 있습니다. 어린이를 대웠을 경우에는 가급적 어린이 보호 잠금 장치를 작동하여 주시기 바랍니다.

도어 잠금, 잠금해제 (1/2)

차량 외부에서의 도어 잠금/ 잠금해제

1장의 "스마트카드: 일반 정보"를 참고하십시오.

특정 상황에서, 스마트카드가 작동하지 않거나 작동 범위가 변할 수 있습니다.

- 스마트카드 배터리에 이상이 있거나 방전되었을 경우
- 스마트카드와 같은 주파수를 사용하는 전기 장비(휴대전화, 무전기, 비디오 게임기, 타 차량의 스마트카드 등)를 사용하고 있을 경우
- 차량이 고주파의 전자기장 내에 있을 경우(경찰서, 관공서, 방송국, 군부대, 송신탑, 공항, 항구 근처 등)
- 날씨가 매우 추운 경우

위의 경우에는,

- 운전석 도어에서 스마트카드의 비상 키를 사용할 수 있습니다.
- 대시보드의 중앙 도어 잠금 장치 스위치를 사용할 수 있습니다(다음 페이지 참고).
- 수동으로 모든 도어를 잠글 수 있습니다(이어지는 내용 참고).

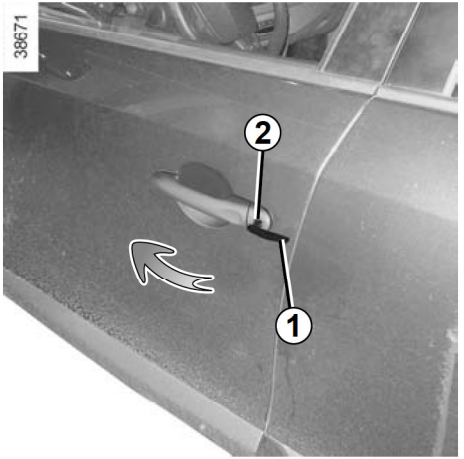

키를 사용한 도어 잠금 및 잠금해제

- 앞좌석 좌측 도어 손집이의 홈에 비상키 **1**을 끼우고 위로 당겨 커버를 벗기면 키 홀이 있습니다.
- 키를 키 홀 **2**에 꽂아 돌려서 도어를 잠그거나 잠금해제 할 수 있습니다.

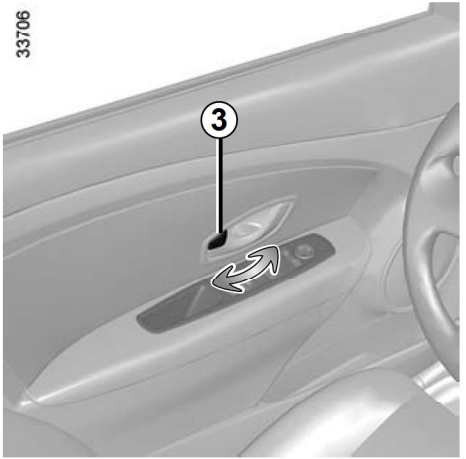

차량 내부에서 도어 노브로 잠금/ 잠금해제

각각의 도어는 차량 내부에서 도어 노브 **3**을 조작해서 잠그거나 잠금을 해제할 수 있습니다.

- 도어 노브 **3**을 당기면 도어 잠금이 해제됩니다.
- 도어 노브 **3**을 밀면 도어가 잠깁니다.

도어 잠금, 잠금해제 (2/2)



중앙 도어 잠금 장치

스위치 **4**는 모든 도어와 트렁크 리드를 동시에 제어합니다.

만약 도어나 트렁크 리드가 열려 있거나 확실히 닫혀있지 않다면, 스위치 **4**를 눌러도 도어와 트렁크 리드는 잠겼다가 곧바로 잠금해제 됩니다.

하나 이상의 도어 또는 트렁크 리드가 열려 있는 경우에도 닫혀있는 다른 도어 또는 트렁크 리드를 잠글 수 있습니다. 전기 엔진 시동을 끄고 스위치 **4**를 5초 이상 눌러 주십시오.

참고: 스위치 **4**를 여러 번 연속으로 누르면 도어 잠금 장치 시스템의 보호를 위해 일시적으로 잠금 장치가 작동하지 않을 수 있습니다.

스마트카드 없이 도어 잠금

(예를들면 12볼트 배터리가 방전되거나 스마트카드가 일시적으로 작동하지않는 경우)

전기 엔진 시동을 끄고 도어나 트렁크 하나를 연 상태에서, 스위치 **4**를 5초 이상 누릅니다.

그리고 열려 있는 도어를 닫으면 모든 도어가 잠기게 됩니다.

도어가 확실하게 잠겼는지 도어 손잡이를 잡아 당겨서 확인할 수 있습니다.

차량 외부에서 잠금해제는 스마트카드를 이용해서 할 수 있습니다. 비상 키로 잠금해제하는 경우 도난 경보가 울립니다. 1장의 "엔진 이모빌라이저와 도난 경보 장치"의 도난 경보 장치 내용을 참고하십시오.

경고

만약 운전 중에 도어를 잠금 상태로 유지한다면, 위험 상황 발생 시 도움을 받고자 할 때 외부에서 도어를 열지 못하여 도움을 받지 못할 수 있습니다.

도어와 트렁크 리드 잠김 상태표시등

시동이 걸려 있을 때, 스위치 **4**에 있는 표시등이 도어와 트렁크 리드가 잠겨 있는 지를 알려 줍니다.

- 표시등이 켜져 있는 경우: 삼금 상태
- 표시등이 꺼져 있는 경우: 잠금해제 상태

외부에서 모든 도어를 잠갔을 경우에는 표시등이 약 1분간 점등되고 그 후 소등됩니다.

경고

운전자의 책임

절대로 스마트카드를 두고 내리거나 어린이, 보호가 필요한 성인 및 애완동물을 잠시라도 차 안에 홀로 남겨두지 마십시오. 키 또는 카드를 차안에 남겨 둘 경우, 전기 엔진 시동을 걸거나, 파워 윈도우등 장치를 작동하거나, 도어를 잠궈 본인이나 다른 사람들을 위험에 처하게 할 수 있습니다.
게다가 덥고 (또는) 햇볕이 강한 날에는 차량 내부의 온도가 급속하게 상승하므로 심각한 위험에 처할 수 있습니다.

차속 감응 오토 도어록



차속 감응 오토 도어록

차량 주행 중, 차속이 10km/h 이상이 되면 시스템이 자동으로 도어와 트렁크 리드를 잠급니다.

아래의 경우 도어와 트렁크 리드 잠금이 해제됩니다.

- 중앙 집중식 오토 도어록 버튼 **1**을 눌렀을 경우
- 운전석 도어를 열었을 경우
- 각 도어의 도어 노브를 사용해 잠금을 해제할 경우

참고: 주행 중 도어 잠금을 해제하면, 차량이 정차하였다가 10km/h 이상이 되었을 때 자동으로 다시 잠기게 됩니다.

차속 감응 오토 도어록 기능 설정/기능 해제

1장의 "계기판: 차량 환경 설정 메뉴"를 참고하십시오.

☑ 기능 설정

☐ 기능 해제

중앙 집중식 오토 도어록 버튼 1로 변경

- 기능 설정: 시동을 걸고 버튼 1을 부저음이 울릴 때까지 길게 누릅니다. 계기판에 "오토도어록이 작동되었습니다" 메시지가 표시되어 기능이 설정되었음을 알립니다.
- 기능 해제: 시동을 걸고 버튼 1을 부저음이 울릴 때까지 길게 누릅니다. 계기판에 "오토도어록이 해제되었습니다" 메시지가 표시되어 기능이 해제되었음을 알립니다.

작동 불량

만약 오류가 발생했다면(차속 감응 오토 도어록이 작동하지 않거나 버튼 **1**의 표시등이 도어가 잠겼을 때 점등하지 않음 등), 모든 도어가 올바르게 닫혀 있는지 확인 하십시오. 만약 모든 도어가 올바르게 닫혀 있는 상태에서 오류가 발생했다면, 지정 정비업소에 문의하십시오.

경고

운전자의 책임

만약 운전 중에 도어를 잠금 상태로 유지한다면, 위험상황 발생시 도움을 받고자 할 때 외부에서 도어를 열지 못하여 도움을 받지 못할 수 있습니다.

엔진 이모빌라이저와 도난 경보 장치



엔진 이모빌라이저

이 시스템은 그 차량에 맞는 스마트카드를 가지고 있지 않을 경우 차량 시동을 걸지 못하도록 하는 시스템입니다.

차량 시동을 끄고 모든 도어를 잠그면 몇 초 이내에 자동으로 보호 시스템으로 들어갑니다.

만약 스마트카드에 문제가 있을 경우(계기판에 "SMART카드인식이 불가능합니다" 메시지가 표시됩니다), 가능하면 **다른** 스마트카드 (차량 구매 시 제공된)를 사용하시기 바랍니다.

도난 경보 장치

도난 경보 장치가 경계 상태로 설정되면 스마트카드를 사용하지 않고 도어 또는 트렁크를 여는 경우 경음기와 비상 점멸 표시등으로 경보합니다. 비상 키를 사용해서 운전석 도어나 트렁크를 열어도 도난 경보는 울립니다.

경계 설정

시동을 끄고 도어를 모두 닫고 스마트카드의 잠금 버튼 또는 도어 손잡이의 잠금 버튼을 눌러 도어를 잠그면 경계상태가 됩니다. 또한 엔진 시동을 끄고 차량 앞쪽 도어 하나를 열고 스위치 **1**을 약 5초 간 눌러 모든 도어를 잠근 후 도어를 닫으면 모든 도어가 잠기고 경계 설정이 됩니다.

경보

경음기가 약 4분 간 울리고, 비상 점멸 표시등이 점멸하여 경보 합니다. 경보 도중 경보를 멈추려면 스마트카드로 도어의 잠금을 해제하거나 스마트카드를 카드리더에 넣으십시오.

경계 해제

경계 상태에서 스마트카드로 도어를 잠금해제하면 경계가 해제됩니다.

경고

엔진 이모빌라이저(컴퓨터, 배선 등) 시스템을 임의로 수리하거나 개조 할 경우 위험할 수 있습니다. 반드시 지정 정비업소에서 점검 및 수리를 받으시기 바랍니다.

앞좌석 헤드레스트

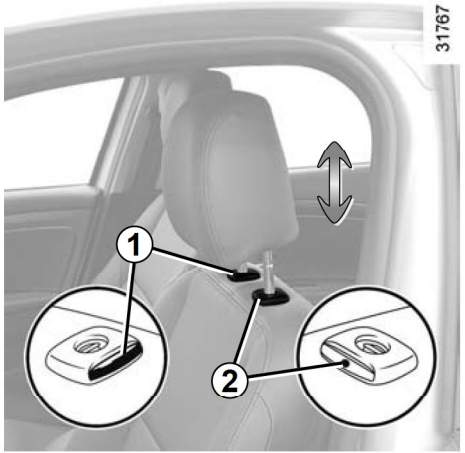

헤드레스트 올리기

필요한 높이만큼 들이 올립니다.

헤드레스트 내리기

헤드레스트를 살짝 위로 올린 상태에서 버튼 **1**을 누르고 헤드레스트를 원하는 만큼 내립니다.

헤드레스트 분리

헤드레스트를 최대한 올린 상태에서 버튼 **1**과 **2**를(끝이 뾰족한 도구로) 동시에 누르고 헤드레스트를 들어 올려 분리합니다.

헤드레스트 장착

헤드레스트의 방향을 앞으로 향하게 하십시오. 헤드레스트의 봉을 좌석 위 구멍에 맞추어 끼워 헤드레스트를 장착하십시오(필요할 경우 시트 등받이를 뒤로 젖힙니다).

헤드레스트 장착 후 버튼 **1**을 누른 상태에서 필요한 높이 만큼 내려 주십시오.

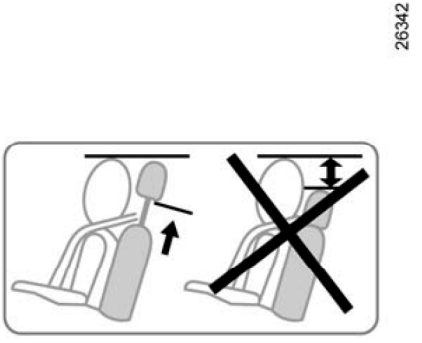

경고

헤드레스트는 중요한 안전 장치 입니다. 헤드레스트를 제거한 상태로 주행을 하지 마십시오.

힝싱 올바른 위치에 있는지 확인 하십시오. 머리와 헤드레스트 사이의 거리는 가능한 좁아야 합니다.

헤드레스트의 윗부분은 머리 윗부분과 동일 선 상에 있어야 합니다.

뒷좌석 헤드레스트

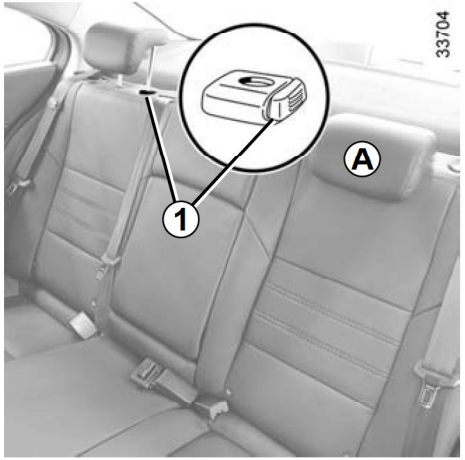

차량 사양에 따라서 뒷좌석에 조절 가능한 헤드레스트가 있습니다.

헤드레스트 올리기

필요한 높이만큼 당겨 올립니다.

헤드레스트 내리기

먼저 헤드레스트를 살짝 위로 올립니다.

버튼 **1**을 누른 상태에서 헤드레스트를 원하는 만큼 내립니다.

헤드레스트 분리

버튼 **1**을 누른 상태에서 헤드레스트를 들어 올려 분리하십시오.

헤드레스트 장착

시트 위쪽의 홈에 헤드레스트의 봉을 끼우고 첫번째 홈까지 밀어 넣습니다.

보관 위치 A(사용하지 않을 경우)

버튼 **1**을 누른 상태에서 헤드레스트를 눌러 완전히 내립니다.

헤드레스트를 완전히 내린 위치(A)는 보관 위치입니다. 승객이 승차할 경우 헤드레스트를 적절한 높이로 조절하여 주십시오.

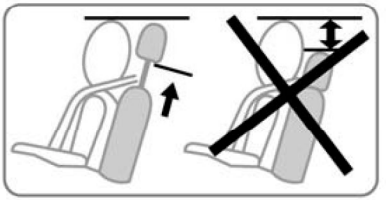

경고

헤드레스트는 중요한 안전 장치 입니다. 헤드레스트를 제거한 상태로 주행을 하지 마십시오.

힝싱 올바른 위치에 있는지 확인하십시오. 머리와 헤드레스트 사이의 거리는 가능한 좁아야 합니다.

헤드레스트의 윗부분은 머리 윗부분과 동일선 상에 있어야 합니다.

앞좌석 (1/2)

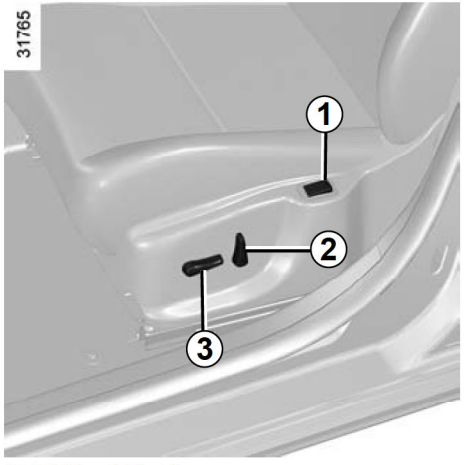

운전석 파워 시트

시트 앞/뒤 조절

스위치 **3**을 앞/뒤로 움직입니다.

시트 쿠션 높이 조절

스위치 **3**의 뒷부분을 위/아래로 움직입니다.

시트 등받이 각도 조절

스위치 **2**의 윗부분을 앞/뒤로 움직입니다.

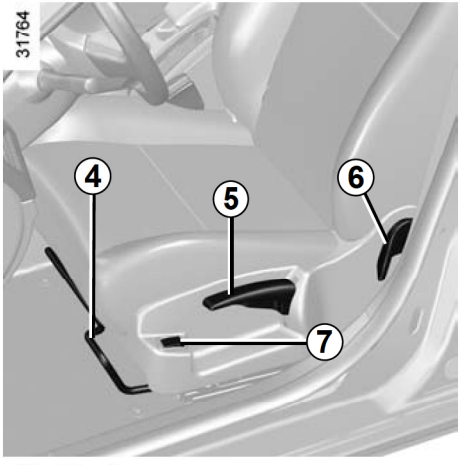

매뉴얼 시트

시트 앞/뒤 조절

핸들 **4**를 들어올린 상태에서 시트를 앞/뒤로 움직여 적당한 위치로 조절한 후 핸들을 놓습니다. 조절 후 시트가 움직이지 않도록 다시 확인하십시오.

시트 쿠션 높이 조절

(차량 사양에 따라서)

레버 **5**를 필요한 만큼 움직입니다. 레버를 위로 올리면 시트가 올라가고 아래로 내리면 시트가 내려갑니다.

시트 등받이 각도 조절

레버 **6**을 들어 올린 상태에서 등받이 각도를 조절힙니다.

열선 시트

시동이 걸린 상태에서 필요한 좌석의 스위치 **1** 또는 **7**을 ON/OFF 합니다. 열선 시트가 작동되면 계기판에 "열선 시트가 작동되었습니다" 메시지가 표시됩니다. 이 시스템에는 열선 기능의 필요 여부를 결정하는 온도 감지 센서가 장착되어 있어서 일정 온도에 도달하면 열선 기능을 일시 정지시킵니다.

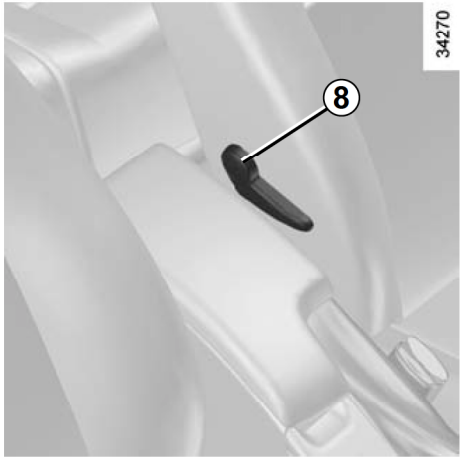

운전석 시트 허리 받침대를 조정하려면
(차량 사양에 따라서)

레버 **8**을 내려서 허리 받침을 증가시키거나 올려서 허리 받침을 줄일 수 있습니다.

경고

앞좌석 사용 시 주의사항

–안전을 위해 정차했을 때만 시트 또는 열선 시트를 조절하십시오.

- 시트 등받이를 뒤로 심하게 기울이면 안전벨트의 효과가 감소됩니다. 시트 등받이를 적당한 각도로 조절하십시오.
- 운전석 근처 바닥에는 아무런 물체가 없어야 합니다. 물체가 브레이크 및 엑셀 페달 아래로 들어가 위험할 수 있습니다.
- 시트 등받이의 각도를 조절할 때 등받이를 간섭하는 물건이 없는지 확인하십시오. 간섭이 되면 등받이가 고정되지 않아 사고 시 심각한 부상을 입을 수 있습니다.
- 방석을 사용할 경우 탑승자와 시트의 마찰력이 줄어들어 충돌이나 급정차 시 엉덩이가 안전벨트의 아랫부분으로 미끄러져 나올 수 있습니다. 이 경우 안전벨트가 정상적인 기능을 하지 못해 심각한 부상을 입을 위험이 있습니다.
- 시트를 조절하는 동안에는 시트의 움직이는 부분에 손이나 신체 일부를 넣지 마십시오. 생각지 못한 상처를 입을 수 있습니다. 또한 시트 밑에 떨어진 물건을 찾기 위해 손을 집어넣는 경우에도 주의하십시오.
- 유아, 어린이, 노약자, 술에 취한 사람, 수면제나 감기약을 복용한 사람들이 열선 시트를 사용하는 경우에는 저온 화상 또는 발열 등의 우려가 있습니다.
  참고: 저온 화상이란 피부가 40~50℃ 정도의온도에 장시간 노출되었을 때 열에 의하여 화상을 입는 것을 말합니다. 통증이나 열을 그다지 느끼지 못하는 사이에 화상을 입을 수 있으므로 주의하십시오.
- 시트의 겉 재질을 교체하지 마십시오. 열선 기능 손상으로 인해 화재가 발생할 수 있습니다.
- 방석 또는 담요와 함께 열선 시트를 장시간 사용하면 시스템이 과열될 수 있으니 주의하십시오.
- 차량 내부에 아무도 없을 때 열선 시트를 켜 놓지 마십시오.
- 조작부가 노출되어 있는 라이터를 바닥이나 시트 사이에 놓지 마십시오. 시트를 움직일 때 가스가 분출해 화재의 위험이 있습니다.

안전벨트 (1/3)

운행 중에는 언제나 안전벨트를 착용하십시오. 또한 반드시 현행 법규를 준수하십시오.

엔진 시동을 걸기 전에 우선 운전 자세를 조절하고, 모든 탑승자가 안전벨트를 바르게 착용하여 안전한 운행이 되도록 합니다.

경고

올바르지 않게 조절된 안전벨트는 사고 시 부상을 야기할 수 있습니다.

어른이든 아이든 하나의 안전벨트는 한 명만 사용해야 합니다.

임신중이나 병환이 있는 분도, 만일의 경우를 위해 안전벨트를 착용하십시오. 다만 복부에 강한 압박을 받을 우려가 있기에 운전가능 여부 및 안전벨트 착용법 등에 대해 의사와 상담하십시오. 임신 중인 분은 허리벨트를 복부에서 피하고 가능한 허리에서 낮은 위치에 착용해 주십시오. 어깨벨트는 확실하게 어깨를 통과해서 복부를 피해 가슴에 걸치듯이 착용하십시오.

운전 자세 조절

- **등이 시트에 밀착 되도록 앉으십시오**(자켓이나 코트를 벗어 주십시오). 반드시 등을 바른 자세로 해서 앉으십시오
- **시트와 페달 사이 간격을 조절하십시오.** 브레이크 페달을 끝까지 밟을 수 있는 상태에서 최대한 멀리 앉는 것이 좋습니다. 스티어링 휠을 잡은 팔이 살짝 굽혀질 정도로 시트의 등받이를 조절하십시오.
- **헤드레스트의 높이를 조절하십시오.** 안전을 위해 헤드레스트의 윗부분은 머리 윗부분과 동일 선 상에 있어야 합니다.
- **시트 쿠션의 높이를 조절하십시오.** 이 조절은 운전자에게 운전을 위한 최상의 시야를 확보해 줄 수 있습니다.
- **스티어링 휠의 위치를 조절하십시오.**



앞좌석 안전벨트의 높이 조절

버튼 ***1***을 아래로 누르고 안전벨트를 위/아래로 높이를 조절하여 어깨 쪽 벨트가 가능한 목에 가까이 갈 수 있도록 조절하십시오. 단, 목에는 닿지 않도록 하십시오.

반드시 안전벨트의 높이 조절 후 올바른 위치에 고정시켜 주십시오.

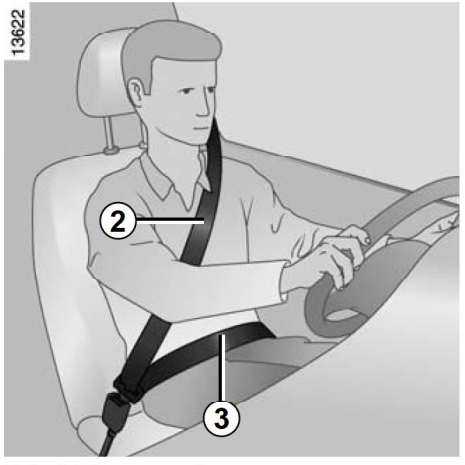

안전벨트 조정

등이 시트에 정확히 밀착될 수 있도록 앉아 주십시오.

어깨쪽 벨트 ***2***가 가능한 목에 가까이 갈 수 있도록 조절해 주십시오. 그러나 목에는 닿시 않도록 하십시오.

허리쪽 벨트 ***3***은 허벅지 위 골반에 위치하여야 합니다.

안전벨트는 최대한 몸에 밀착시켜 착용하여 야합니다. 예를 들면, 두꺼운 옷이나 부피 큰 물건을 가지고 안전벨트를 착용하지 마십시오.

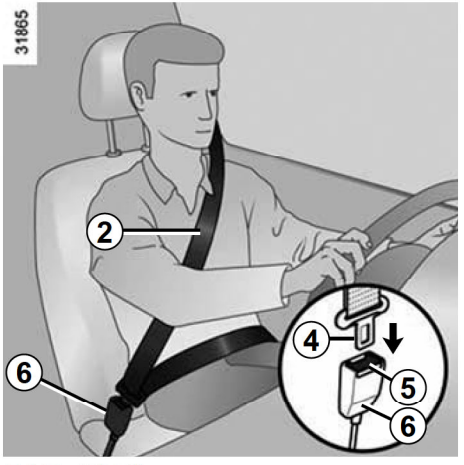

착용 방법

벨트를 친친히 부드럽게 빼내 주시고 플레이트 ***4***를 버클 ***6***에 끼워 넣어 주십시오(플레이트 ***4***를 당겨서 확실히 끼워졌는지 확인해 주십시오). 만약 착용 전에 벨트가 걸려 내려오지 않는다면, 원위치 시켰다가 다시 시도해 주십시오.

만약 벨트가 걸려서 감기지 않는다면, 벨트를 천천히 3cm 정도 잡아 당겼다 놓으면 자동으로 감기게 됩니다. 다 감기고 난 후 다시 천천히 당깁니다.

만약 고장이 계속 되면, 지정 정비업소에서 점검을 받으십시오.

운전석 안전벨트 미착용 경고등

시동 스위치가 ON일 때, 운전석에서 안전벨트를 매지 않았을 경우 대시보드의 중앙 상단 디스플레이에 이 경고등이 점등되며, 이 상태로 약 20km/h 이상의 속도로 주행하면 약 120초 동안 경고음이 울리고 경고등이 점멸합니다. 120초 이후에는 경고등만 점등합니다.

안전벨트 풀기

버클 ***6***의 버튼 ***5***를 누르고 플레이트 ***4***를 잡고 천천히 뺍니다.

벨트를 풀 때, 벨트가 급히 제자리로 돌아가는 경우가 있으니 벨트에서 손을 떼지 마십시오.

안전벨트 (3/3)



뒷좌석 사이드 안전벨트 가이드

뒷좌석 사이드에 안전벨트 가이드 **7**이 있습니다. 이 안전벨트 가이드는 안전벨트 착용 시 벨트가 목에 닿지 않도록 해 줍니다.

필요한 경우, 안전벨트를 가이드에서 뺄 수 있습니다. 안전벨트 착용 시에는 가능하면 항상 가이드를 이용하십시오.

가이드 재장착 시 안전벨트가 꼬이지 않았는지, 올바른 방향인지 확인하십시오.

경고

이 경고는 차량의 앞, 뒷좌석 안전벨트 모두에 해당됩니다.

– 순정 안전 장치(안전벨트, 시트, 관련 장치) 및 관련 부품들은 어떠한 개조도 하지 마십시오.

특별한 경우(예, 어린이용 보조시트 장착)에 관해서는 지정 정비업소에 문의하십시오.

– 안전벨트를 느슨하게 하는 어떠한 용품도 사용하지 마십시오(예: 집게, 클립, 스토퍼 등). 안전벨트를 느슨하게 착용하면 사고 발생 시 부상당할 위험이 있습니다.

– 안전벨트의 어깨쪽 벨트를 절대로 팔 아래나 등 뒤로 착용하지 마십시오.

– 하나의 안전벨트를 두 명 이상이 함께 착용하시 마십시오. 그리고 절내로 안전벨트를 착용하고 아기나 어린이를 무릎에 앉히지 마십시오.

– 안전벨트가 꼬이지 않도록 주의하십시오.

– 심각한 사고 후에는 안전벨트를 교환해야 합니다. 또한, 안전벨트에 마모된 흔적이 보일 경우에는 교환해야 합니다.

– 뒷좌석을 움직였다면, 안전벨트가 올바르게 사용 될 수 있도록 올바른 위치에 두십시오.

– 안전벨트의 플레이트를 그에 맞는 버클에 끼워 주십시오. 또한 안전벨트의 미착용 경고음을 차단하게 하는 어떠한 용품도 사용하지 마십시오.

– 안전벨트가 목이나 얼굴에 닿는 등, 적절한 착용이 불가능한 작은 어린이는 어린이용 보조시트를 사용하십시오. 또한 혼자서 앉을 수 없는 작은 아기는 베이비 시트(침대형)를 사용하십시오.

– 시트의 등받이를 젖힌 채로 주행하지 마십시오. 안전벨트의 고유 기능을 발휘하지 못하고, 충돌 시에 신체가 안전벨트 밑으로 빠지거나 벨트에 의해 중대한 상해를 입을 우려가 있습니다.

앞좌석 안전장치 (1/3)

앞좌석 안전장치는 차량 사양에 따라 다음 항목으로 구성되어 있습니다.

- **프리텐셔너**
- **로드리미터**
- **운전석, 동승석 전방 에어백**

이 시스템들은 정면충돌 등 차량전방으로부터 강한 충격을 받았을 때, 한 시스템만 독립적으로 혹은 여러 시스템이 함께 작동하도록 되어 있습니다.

충격의 강도에 따라서 다음 시스템이 작동 할 수 있습니다.

- 안진벨드 잠김
- 안전벨트 프리텐셔너(안전벨트를 순간적으로 되감음)
- 전방 에어백

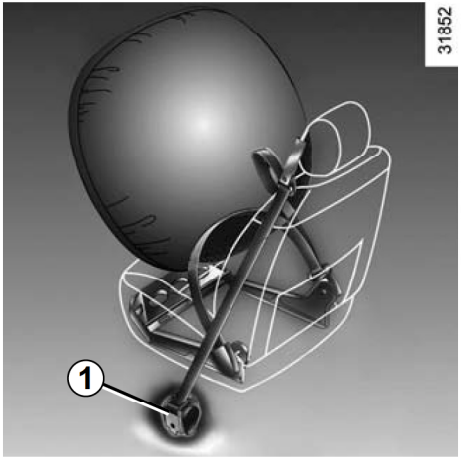

프리텐셔너

프리텐셔너는 안전벨트를 순간적으로 되감아 승객이 좌석에 안전하게 고정될 수 있도록 도와 안전벨트의 효율을 높여주는 장치입니다.

강한 성면충돌 사고 시 시동 스위지가 ON 혹은 시동이 걸려 있을 때, 충격의 강도에 따라서 시스템은 다음과 같이 작동시킵니다.

- 안전벨트 프리텐셔너 ***1***이 순간적으로 안전벨트를 끌어 당깁니다.

경고

- 사고 후에는 전체 안전관련 장치를 점검해야 합니다.
- 시스템(프리텐셔너, 에어백, 전자 제어 장치, 배선)의 어떠한 부분에도 임의의 조작을 가해서는 안되며, 이 시스템 구성 부품들은 동일한 부품이더라도 다른 차량에 재사용해서는 안됩니다.
- 시스템이 비정상적으로 작동되면 부상을 야기할 수 있으므로 오직 지정 정비업소에만 프리텐셔너와 에어백 시스템의 정비를 맡겨 주십시오.
- 에어백 및 프리텐셔너의 작동 시스템의 테스트는 전문적인 교육을 받은 정비사가 특수 장비를 사용해서 실시해야 합니다.
- 폐차 시 프리텐셔너와 에어백 가스 발생기의 폐기를 위해서는 지정 정비업소에 상담해 주십시오.

앞좌석 안전장치 (2/3)

로드 리미터

차량 충돌 시 안전벨트에 의해 과도한 하중이 걸리게 되면 로드리미터가 작동하여, 승객의 가슴 부위에 가해지는 과도한 압박을 완화해 주는 기능을 합니다.

운전석 및 동승석 에어백

운전석 에어백은 스티어링 휠에, 동승석 에어백은 대시보드의 ***A*** 위치에 장착되어 있습니다.

스티어링 휠과 대시보드에 "AIRBAG" 마크 또는 차량에 따라서 앞유리 아래쪽에 붙은 라벨에 "AIRBAG" 마크가 있어 에어백이 장착되어있는지 알 수 있습니다.

각각의 에어백 시스템은 다음과 같이 구성되어 있습니다.

- 스티어링 휠과 동승석 대시보드 내에 장착되어 있는 에어백과 가스 발생기
- 충격 센서와 가스 발생기를 컨트롤하는 지능형 전자 제어 장치
- 계기판의 에어백 경고등 



경고

에어백 시스템은 폭발의 원리를 이용하고 있습니다. 이 때문에 에어백이 터지면 열과 연기(이것은 화재가 발생한 것을 의미하진 않습니다), 폭발 소음을 발생시킵니다. 에어백이 필요한 상황에서, 에어백은 즉시 팽창될 것이며 이때 올바른 자세로 앉아 있지 않으면 에어백의 팽창력에 의해 안면 및 기타 신체 부위에 찰과상과 같은 부상을 입을 수 있습니다.

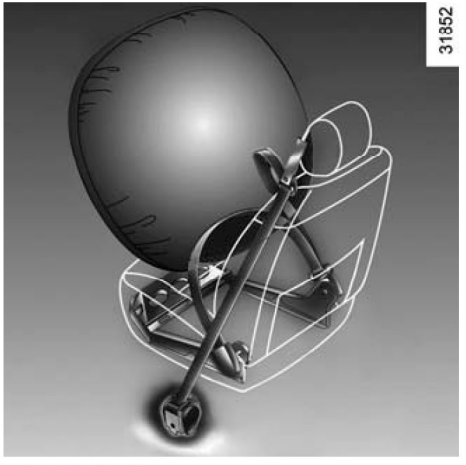

작동 안내

이 시스템은 시동 스위치가 ON 혹은 시동이 걸려 있을 때 작동이 가능합니다.

전방의 큰 충격에서, 에어백은 빠르게 팽창됩니다. 이는 스티어링 휠과 운전자의 머리와 어깨의 충돌을 막아주고 동승석 탑승자의 머리와 대시보드의 충돌을 막아줍니다. 에어백이 터진 뒤에는 탑승자들의 탈출을 막지 않도록 곧바로 줄어들게 됩니다.

앞좌석 안전장치 (3/3)

아래에 제공된 모든 경고는 에어백 팽창 시, 에어백이 어떠한 방해도 받지 않도록 하고, 또한 에어백 팽창 시 이동할 수 있는 물체에 의한 심각한 부상 위험을 방지하기 위한 것입니다.

경고

운전석 에어백에 관한 경고

– 스티어링 휠 또는 스티어링 휠 가운데 부분(에어백 장착부)을 개조하지 마십시오.

– 어떠한 상황에서도 스티어링 휠 가운데 부분을 덮지 마십시오.

– 스티어링 휠 가운데 부분에는 어떠한 물체(배지, 로고, 시계, 전화걸이 등)도 부착하지 마십시오.

– 스티어링 휠을 분리해서는 안됩니다(지정 정비업소 정비사에 의한 경우는 제외).

– 주행 시, 스티어링 휠에 너무 가까이 앉아서는 안됩니다. 팔을 약간 구부린 상태로 앉으십시오. 충분한 공간이 확보되어야 에어백이 바르게 작동하여 올바로 제 기능을 할 수 있습니다.

동승석 에어백 관련 경고

– 에어백 하우징에 인접한 대시보드에 어떠한 물체(배지, 로고, 시계, 전화걸이, 방향제 등)도 부착하지 마십시오.

– 대시보드와 동승석 사이에 어떠한 물건도 놓아두어서는 안됩니다(애완동물, 우산, 지팡이, 소포 등).

– 탑승자가 대시보드 또는 시트에 발을 올려놓아서는 안됩니다. 심각한 부상을 입을 수 있습니다. 일반적으로, 귀하의 모든 신체 부위(무릎, 손, 머리 등)와 대시보드 간에 충분한 간격을 유지하도록 하십시오.

– 동승석에 어린이용 보조시트를 장착하지 마십시오. 에어백이 팽창하면 심각한 상해를 입을 우려가 있습니다. 어린이용 보조시트는 반드시 뒷좌석에 장착하십시오.

– 어린이를 동승석에 태우거나 안고 타지 마십시오. 동승석 에어백이 작동할 때 강한 충격을 받거나 중대한 상해를 입을 우려가 있습니다.

측면 안전장치

사이드 에어백

이 에어백은 앞좌석 시트에 장착되어 있으며, 심각한 측면 충돌 시 탑승자를 보호하기 위해 시트 등받이의 측면(도어측)에서 팽창하게 됩니다.

커튼 에어백

이 에어백은 자동차의 천장 측면을 따라 장착되어 있는 에어백으로서, 심각한 측면 충돌 시 탑승자를 보호하기 위해 앞/뒤 사이드 윈도우를 따라 팽창하게 됩니다.

차량에 따라서 고정 보조 장치(에어백, 프리텐셔너 등)의 장착 유무를 표시한 마크를 윈도우 쉴드에 붙여 놓습니다.

사이드 에어백과 커튼 에어백은 동시에 작동합니다. 또한 동승석 및 뒷좌석에 탑승자가 없어도 작동합니다.

경고

측면 안전장치에 관한 경고

- **시트 커버 장착:** 에어백이 장착된 시트는 귀하의 자동차에 맞게 특별히 설계된 커버가 상착되어 있습니다. 상착된 시트 커버 이외의 다른 커버를 사용하게 되면(다른 자동차에 맞게 설계된 커버 포함), 에어백 작동에 영향을 미치고 안전성을 감소시킬 수 있습니다.

- 시트 등받이와 도어측(B-Pillar) 사이에 액세서리나 물건 또는 애완 동물을 두지 마십시오. 시트 등받이를 옷이나 액세서리와 같은 물건으로 덮지 마십시오. 그렇게 할 경우, 에어백 전개 시 에어백이 정확하게 작동하는 것을 방해하거나 탑승자의 부상을 초래할 수 있습니다.

- 지성 성비업소를 제외하고는 누구라도 시트 또는 내부 부품에 대한 삭업(수리, 부품 교환, 개조)을 해서는 안됩니다.

- 이 에어백들은 앞 시트 등받이(도어측)의 틈새를 통해 작동합니다. 이 틈새에 절대로 어떠한 물체도 넣어둬서는 안됩니다.

- 앞좌석 시트 등받이 측면(바깥쪽)의 사이드 에어백 및 커튼 에어백 시스템 장착부에 손, 발, 얼굴을 필요 이상으로 가까이 하지 마십시오. 앞좌석, 뒷좌석에 탈 때에는 창문으로 팔을 내놓거나 도어에 기대지 마십시오. 또한 뒷좌석에 탈 때는 앞좌석의 등받이를 끌어안지 마십시오. 사이드 에어백 및 커튼 에어백 시스템이 작동할 때 강한 충격을 받아 중대한 상해로 이어질 우려가 있습니다. 특히 어린이에게는 주의를 기울여 주십시오.

- 앞좌석 도어를 윈도우가 깨질 정도로 강하게 닫지 마십시오. 충격에 의해 사이드 에어백과 커튼 에어백이 작동할 수 있습니다.

안전장치에 관한 주의사항 (1/2)

에어백이 제대로 작동하고 에어백의 갑작스러운 팽창으로 중상을 입지 않기 위해서 다음 지시 사항을 준수하십시오.

경고

에어백은 안진벨드의 기능을 보완할 목적으로 설계되었습니다. 에어백과 안진벨드 모두 동일한 보호 시스템의 필수 부품입니다. 그러므로 항상 안전벨트를 착용하는 것이 필수요건입니다. 탑승자가 안전벨트를 착용하지 않으면 사고 시에 심각한 부상을 당할 수 있는 위험에 노출되며, 에어백 전개 시에 발생하는 외상의 위험을 증가시킬 수도 있습니다.

한편, 에어백이 장착되어 있는 경우에도 사고 발생시 탑승자가 모든 부상으로부터 완전히 보호될 수 있는 것은 아니며, 사고에 따라서는 탑승자가 부상을 입을 가능성이 있습니다.

차량이 전복되거나 후면 추돌로 인해 그 충격이 크게 느껴진 경우라 할지라도 프리텐셔너와 에어백이 항상 작동되는 것은 아닙니다.

도로에 패인 구덩이, 돌 등에 의해 차량 하부에 가해지는 모든 충격들로 인해 프리텐셔너와 에어백이 작동될 수도 있습니다.

- 에어백이 팽창한 후에는 에어백의 관련 부품 및 주변 부품이 고온이 되기 때문에 30분 이내에는 만지지 마십시오. 화상을 입을 우려가 있습니다.
- 지정 정비업소를 제외하고는 어느 누구도 에어백 시스템(에어백, 프리텐셔너, 컨트롤 유니트, 와이어링 하네스 등)에 대해서 어떠한 종류의 수리 작업도 하지 마십시오.
- 시스템의 양호한 작동 상태를 유지하고, 부상을 초래할 수 있는 원하지 않는 작동을 방지하기 위해서는 지정 정비업소에서 에어백 시스템에 관한 수리 작업을 하십시오.
- 안전 대책으로서, 귀하의 차량이 사고를 당했거나 도난 당했거나 손상되었을 경우에는 반드시 에어백 시스템을 점검하도록 하십시오.
- 차량을 판매하거나 빌려줄 경우, 사용자에게 이 점에 대해 잘 설명해 주고, 차량과 함께 본 매뉴얼을 건네주십시오.
- 폐차 시, 에어백 및 프리텐셔너의 폐기에 대해서는 지정 정비업소에 문의하십시오.
- 에어백은 갑작스런 사고에서 탑승자의 생명을 지키기 위해 고온의 가스에 의해 빠르게 부풀어 오릅니다. 사고의 상태에 따라서는 찰과상, 타박상, 화상 등의 상해를 입을 수 있습니다.

안전장치에 관한 주의사항 (2/2)



작동 이상

시동 스위치를 ON으로 하면 계기판에 에어백 경고등 **1** 이 몇 초간 점등하고 소등됩니다.

만약 시동을 걸었을 때 점등되지 않거나 시동이 걸린 후에도 계속 점등되어 있거나 점멸할 경우, 시스템(에어백, 프리텐셔너, 감지센서 등) 고장입니다.

이 경우, 즉시 차량을 안전하게 주차시키고 지정 정비업소에 연락하십시오. 고장수리가 완료될 때까지 탑승자의 보호 기능이 감소될 것입니다.

경고

절대로 에어백의 고장을 방치한 채로 주행하지 마십시오. 만일의 경우 에어백이 정상적으로 작동하지 않아 중대한 상해로 이어질 우려가 있습니다.

에어백이 작동하는 경우, 하지 않는 경우 (1/2)

에어백의 갑작스러운 팽창으로 중상을 입지 않기 위해서 다음 정보를 참고하십시오.

에어백이 작동하는 경우

정면 충돌이나 측면 충돌 시 탑승자가 안전벨트를 올바르게 착용하고 있어도 중대한 상해를 입을 우려가 있는 충격을 받으면 에어백은 작동합니다.

에어백이 작동하지 않는 경우

차체의 충격 흡수 바디 구조에 의해, 충돌 시의 에너지는 차량에서 흡수, 분산되어 차량 손상에 비해 승객의 충격이 적을 수도 있습니다. 따라서 차량의 손상이 심한 경우에도 에어백은 작동하지 않을 수 있습니다.

51152

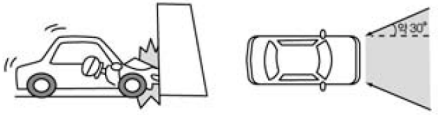

운전석/동승석 정면 에어백의 작동

작동하는 경우

- 안전벨트의 작동만으로 탑승자를 보호할 수 없는 정면 충돌이 발생 했을 때
- 차량 전방 좌우 약 30도 이내의 방향에서 강한 충격을 받았을 때

경고

에어백은 갑작스런 사고에서 탑승자의 생명을 지키기 위해 고온의 가스에 의해 빠르게 부풀어 오릅니다. 사고의 상태에 따라서는 찰과상, 타박상, 화상 등의 상해를 입을 수 있습니다.

51153

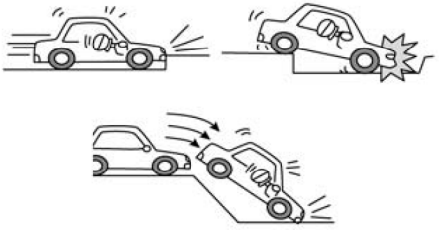

작동할 수도 있는 경우

다음과 같이 주행 중 노면 등에서 차량 하부에 강한 충격을 받을 때도 작동하는 경우가 있습니다.

- 고속으로 도로턱 등에 충돌했을 때
- 깊은 구멍이나 도랑에 빠졌을 때
- 점프해서 지면에 부딪혔을 때

위의 경우, 차량의 손상은 적어도 승객에게 가해지는 충격은 생각 이상으로 강한 경우가 있어, 이들을 감지하여 탑승자를 지키기 위해 에어백이 작동됩니다.

에어백이 작동하는 경우, 하지 않는 경우 (2/2)

51154

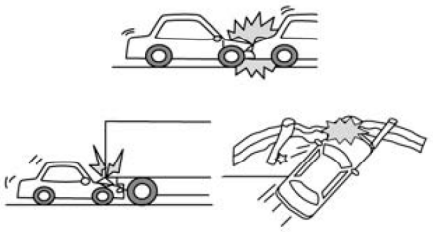

작동하기 어려운 경우

다음과 같이 충격이 약할 때는 작동하지 않는 경우가 있으며, 특히 충돌 대상이 변형되거나 밀려나 충격이 완화된 경우에는 에어백이 작동되기 어렵습니다.

- 안진벨드의 작동만으로 탑승자를 보호할 수 있는 사고
- 정차하고 있는 동급의 차량에 약 50km/h 이하의 속도로 충돌했을 때
- 트럭 등의 짐칸 밑으로 들어갔을 때
- 굽은 도로에서 가드레일 등에 충돌했을 때

51155



작동하지 않는 경우

- 옆방향이나 뒤에서부터 추돌 혹은 충돌당했을 때
- 구르거나 전복했을 때
- 에어백이 작동한 후에 충돌했을 때

경고

에어백은 갑작스런 사고에서 탑승자의 생명을 지키기 위해 고온의 가스에 의해 빠르게 부풀어 오릅니다. 사고의 상태에 따라서는 찰과상, 타박상, 화상 등의 상해를 입을 수 있습니다.

사이드 에어백, 커튼 에어백의 작동

(장착된 차량의 경우)

작동하는 경우

다음과 같이 충격이 강할 경우 작동합니다.

- 일반석인 승용자에 25km/h 이상의 속도로 측면(앞좌석 탑승자 부근)에 정확히 옆면에서 충돌되었을 때

작동하기 어려운 경우

다음과 같이 충격이 약할 때는 작동하지 않는 경우가 있으며, 특히 충돌 대상이 변형되거나 밀려나 충격이 완화된 경우에는 에어백이 작동되기 어렵습니다.

- 앞좌석 부근에 비스듬하게 충돌되었을 때
- 대각선 전방에서 충돌했을 때(벽에 대각으로 충돌하는 경우)
- 엔진룸의 측면에 충돌되었을 때
- 측면부가 전신주 등에 저속으로 충돌했을 때
- 측면에서 오토바이가 정면으로 충돌했을 때
- 구르거나 전복되었을 때

작동하지 않는 경우

다음과 같은 경우는 작동하지 않습니다.

- 정차 중이거나 낮은 속도로 정면 충돌했을 때
- 뒤쪽에서 추돌당했을 때
- 사이드 에어백, 커튼 에어백이 작동한 후에 충돌했을 때

어린이 안전: 일반사항

어린이를 태울 때

운전 중에 어린이는 어른과 마찬가지로 자리에 바르게 앉아 안전벨트를 착용해야 합니다. 귀하는 귀하의 차량에 탑승한 어린이를 보호할 책임이 있습니다.

어린이는 어른만큼 튼튼하지 않습니다. 어린이는 근육과 뼈가 성장하고 있기 때문에 어린이 특유의 상해를 입을 수 있습니다. 안전벨트만으로는 어린이를 보호하기 적합하지 않습니다. 적절한 어린이용 보호시트를 바르게 사용하도록 합니다.

뒷좌석 도어가 안쪽에서 열리는 것을 방지하기 위해서는 1장 "도어 열기, 닫기"의 어린이 안전 관련 내용을 참고하십시오.

어린이용 보조시트 사용

어린이용 보조시트에 의해 얻을 수 있는 보호 수준은 설치방법과 어린이의 착용 방법에 따라 달라집니다. 보호시트를 올바르게 설치하지 않으면 급정지나 충돌 시 어린이를 제대로 보호하지 못할 수 있습니다.

어린이용 보조시트를 구매하실 때에는 안전 법규 부합 여부, 공인 기관 인증 여부와 본 차량에 적합한 제품인지 반드시 확인하십시오. 어린이용 보조시트는 가급적 지정 정비업소에서 권장하는 보조시트를 사용하십시오.

어린이용 보조시트를 설치하기 전에 동봉된 설명서를 읽고 지침을 준수하십시오. 만약 설치에 어려움이 있으면 보조시트의 제조사에 연락하여 도움을 받으십시오. 항상 시트와 함께 설명서를 지참하십시오.

탑승자는 항상 안전벨트를 착용하여 어린이에게 모범을 보이고 다음 사항을 어린이에게 가르치십시오.

- 안전벨트를 올바르게 착용하기
- 차도가 아닌 인도에서 승/하차하고 차가 많이 다니는 곳에 가지 않기

중고 어린이용 보조시트나 사용 설명서가 없는 보조시트는 사용하지 마십시오.

어린이용 보조시트의 기능을 방해하는 장애물이 시트 주변에 있지 않은지 확인하여 주십시오.

경고

50km/h로 충돌할 경우, 이것은 지상 10m의 높이에서 떨어지는 것과 충격이 같습니다. 즉, 어린이에게 안전벨트를 착용시키지 않는 것은 어린이가 난간 없는 5 층 높이의 발코니에서 놀도록 방치하는 것입니다.

어린이를 안고 있지 마십시오. 사고 발생 시 귀하가 안전벨트를 착용했다고 해도 어린이를 보호하지 못합니다.

귀하의 차량에 교통사고가 발생했다면, 어린이용 보조시트를 교환하고 안전벨트와 ISOFIX 고정장치를 점검 받으십시오.

경고

보호자 없이 어린이를 차 안에 누지 마십시오.

항상 어린이가 벨트를 올바르게 착용하였는지, 보조시트는 확실히 고정되어 있는지 확인하십시오. 벨트의 효과를 감소시킬 수 있는 두꺼운 옷을 입히는 것은 피해주십시오.

절대로 어린이가 머리나 팔을 창 밖으로 내놓지 못하도록 하십시오.

주행 중, 특히 어린이가 자고 있는 동안 올바른 자세로 있는지 확인하십시오.

어린이 안전: 어린이용 보조시트의 선택

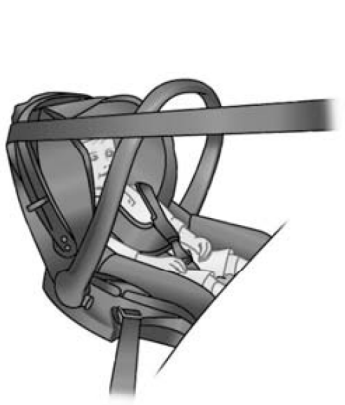

역방향 어린이용 보조시트

아기의 머리는 이른에 비해 신체 비율적으로 더 무거우며 목은 매우 약합니다. 가능하면 아기를 그림과 같이 뒷좌석에 시트를 바라보게 하는 보호 시트에 앉히는 것이 좋습니다(적어도 2살까지). 이 자세가 머리와 목을 지지해줍니다.
측면 충격으로부터 보호하기 위해 버킷 형태(측면 보호 쿠션이 장착되어 있는 형태)의 보조시트를 고르고 어린이의 머리가 보조시트 위로 나올 경우 바로 교체하십시오.



정방향 어린이용 보조시트

어린이의 머리와 복부는 우선적으로 보호되어야 할 필요가 있습니다. 견고하게 장착된 정방향 어린이용 보조시트는 머리의 충격 위험을 줄여줄 것입니다. 정방향 어린이용 보조시드는 반드시 사이즈가 어린이에게 맞는 동안만 사용하십시오.
측면 충격으로부터의 보호를 위해 버킷 형태(측면 보호 쿠션이 장착되어 있는 형태)의 보조시트를 사용하십시오.



부스터 시트

15kg 또는 4살 이후부터는 안전벨트의 사이즈와 형태를 몸에 맞게 바꿔주는 부스터 시트를 사용할 수 있습니다. 부스터 시트는 반드시 안전벨트가 복부에 오지 않고 허벅지 부위에 오도록 조정해 주는 가이드 부분이 장착되어 있어야 합니다. 안전벨트가 어린이의 어깨 정중앙에 오도록 조정해 주는 부스터 시트 사용을 권장합니다. 안전벨트는 절대로 목이나 팔 위에 오면 안됩니다.
측면 충격으로부터의 보호를 위해 버킷 형태(측면 보호 쿠션이 장착되어 있는 형태)의 보조시트를 사용하십시오.

어린이 안전: 어린이용 보조시트의 장착 방법 선택 (1/3)

장착방법의 선택

어린이용 보조시트를 장착하는 데는 두 가지 방법이 있습니다.

– 안전벨트 사용

– ISOFIX 시스템 사용

안전벨트를 이용한 장착

안전벨트를 급브레이크 또는 충돌 시 최대의 효과를 발휘하도록 조절해야 합니다.

어린이용 보조시트의 제조사가 지시한 대로 안전벤트를 활용 하십시오.

보조시트 장착 후 안전벨트를 위로 당겨 보고 시트를 누른 상태에서 벨트를 바깥쪽으로 최대한 당겨 보아 안전벨트가 올바르게 매어져 있는지 확인하십시오.

어린이용 보조시트를 앞/뒤, 좌/우로 움직여 보조시트가 올바르게 고정되어 있는시 확인하십시오. 보조시트가 확실히 고정되어야 합니다.

어린이용 보조시트가 비스듬히 혹은 창문에 기대어져 장착되지 않았는지 확인하십시오.

경고

어린이용 보조시트의 바닥면이 버클 위에 놓이는 보조시트는 사용하지 마십시오. 어린이용 보조시트를 고정하고있는 안전벨트와 버클의 체결이 간섭 등으로 풀릴 수 있습니다.

일부 어린이용 보조시트는 장착이 되지 않을 수 있습니다. 특히 역방향 어린이용 보조시트의 경우 크기에 따라 장착이 불가능 하거나 올바르게 장착되지 않을 수 있습니다.

반드시 어린이용 보조시트를 구매하기 전에 올바르게 장착되는지 확인하십시오.

경고

원래 장착되어 있던 차량의 안전 장치(안전벨트, ISOFIX, 시트, 시트 마운팅)의 구성품은 개조되어서는 안됩니다.

경고

절대로 안전벨트가 꼬이지 않도록 해야하며 느슨하게 착용하지 말아야 합니다. 어깨끈이 설대로 쌀 밑이나 등 뉘로해서 착용하지 마십시오.

안전벨트가 뾰족한 물체에 의해 손상되지 않았는지 확인하십시오.

만약 안전벨트가 정상적으로 작동하지 않으면 어린이를 보호할 수 없습니다.

지징 징비업소에 문의하십시오. 안전벨트가 손상된 시트는 정비를 받기 전까지는 사용하지 마십시오.

어린이 안전: 어린이용 보조시트의 장착 방법 선택 (2/3)

ISOFIX 시스템을 이용한 장착

승인된 ISOFIX 어린이용 보조시트에는 세가지 경우가 있습니다.

- 정방향 3점식 ISOFIX 시트
- 2점식 ISOFIX 시트
- 기타

뒤의 두 가지의 경우, 호환되는 차량 목록을 참고하여 어린이용 보조시트를 설치할 수 있는지 확인하십시오.

만약 어린이용 보조시트에 ISOFIX 잠금장치가 장착되어 있다면 그것을 사용하십시오. ISOFIX 시스템은 쉽고 안전하여 빠르게 장착이 가능합니다.

어린이용 보조시트의 ISOFIX 시스템은 두 개의 링으로 구성되어 있습니다. 경우에 따라서 세 개의 링으로 되어 있을 수 있습니다.

주의

다른 차량에서의 사용을 위해 구매했던 ISOFIX 어린이용 보조시트는 설치가 가능한지 확인하십시오.

어린이 안전: 어린이용 보조시트의 장착 방법 선택 (3/3)

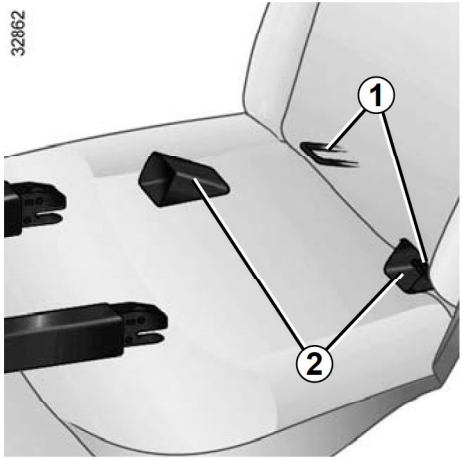

두 개의 링 ***1***은 시트 등받이와 시트 쿠션 사이에 있습니다.

링 ***1***에 어린이용 보조시트를 쉽게 장착하고 고정하기 위해서는 보조시트와 함께 제공되는 장착 도움 소켓 ***2***를 사용하십시오.

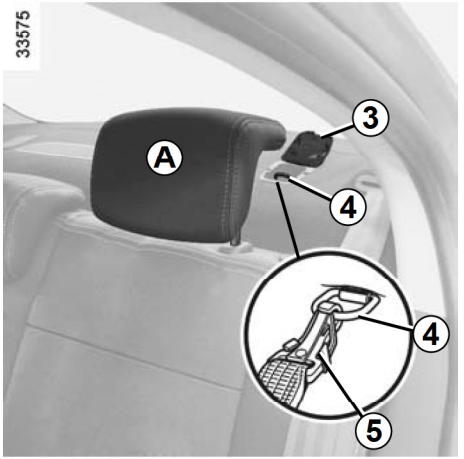

세 번째 링 ***4***는 일부 어린이용 보조시트의 상부 띠를 고정시키는데 사용합니다.

헤드레스트 ***A***를 들고 헤드레스트 가이드 사이로 벨트를 통과시킵니다.

뒷 신반에 있는 커버 ***3***을 들어 올려 ISOFIX 고정 벨트의 후크 ***5***를 링 ***4***에 고정시킵니다.

벨트를 당겨 어린이용 보조시트의 등받이가 차량의 시트 등받이에 밀착되도록 하십시오.

경고

ISOFIX 고정 링은 오직 ISOFIX 어린이용 보조시트용으로 설계되었습니다. ISOFIX 규격 외의 보조시트, 시트 벨트, 상비는 절대로 이곳에 장착하지 마십시오.

고정 링에 아무 간섭이 없는지 확인하십시오.

만약 차량에 사고가 있었다면 어린이 보조 시트를 교체하고 안전벨트와 ISOFIX 안전 장치를 점검 받으십시오.

경고

정방향 어린이용 보조시트의 등받이와 차량의 시트 등받이가 밀착되어 있는지 확인하십시오.

어린이 안전: 어린이용 보조시트 설치 (1/3)

어린이용 보조시트의 장착

차량 시트 중 어린이용 보조시트를 장착할 수 없는 시트가 있습니다. 다음 페이지의 표를 참고하십시오.

표에 기재되어 있는 종류의 어린이용 보조시트이더라도 장착이 안될 수 있습니다. 어린이용 보조시트 사용 전에 제조사에 장착할 수 있는지 확인하시기 바랍니다.

경고

어린이용 보조시트는 뒷좌석 좌/우측 시트 중 장착 가능한 시트에 장착하십시오.

어린이용 보조시트를 차량에 설치할 때 장착이 느슨해질 위험이 있는지 확인하십시오.

만약 헤드레스트를 탈거해야만 한다면, 그것이 급제동이나 충돌 시에 움직이지 않도록 올바르게 보관하십시오.

어린이용 보조시트는 사용하지 않더라도 올바르게 장착해 두십시오. 급제동이나 충돌 시에 위험할 수 있습니다.

동승석에

동승석에는 어린이용 보조시트를 장착하지 마십시오.

경고

동승석에 어린이용 보조시트를 장착하지 마십시오. 에어백이 팽창하면 **사망 또는 중상의 위험이 있습니다.** 어린이용 보조시트는 반드시 뒷좌석에 장착하십시오.

뒷좌석 가운데 시트에

뒷좌석 가운데 시트에는 어린이용 보조시트를 장착하지 마십시오.

경고

뒷좌석 가운데 시트는 구조상 어린이용 보조시트의 장착이 불가합니다. 무리하게 장착할 경우 사고 시 심각한 상해를 입을 우려가 있습니다.

뒷좌석 좌/우측 시트에

어린이용 보조시트는 경우에 따라 시트 두 자리를 차지할 수 있습니다(예: 요람형 보조시트). 이 경우 어린이의 다리를 도어 쪽으로 향하도록 하십시오.

역방향 어린이용 보조시트를 장착하기 위해 앞좌석을 최대한 앞쪽으로 이동시키십시오. 그 다음 보조시트에 동봉된 설명서가 안내하는 대로 앞좌석을 뒤로 이동시키십시오.

정방향 어린이용 보조시트를 사용할 경우, 어린이의 안전을 위하여, 앞좌석을 절반 이상 뒤로 이동시키지 마십시오. 또한 앞좌석 등받이의 각도(최대 25°)도 너무 뒤로 기울이지 말고 앞좌석 시트를 가능한 높이 올리십시오.

정방향 어린이용 보조시트의 등받이가 차량 시트의 등받이와 밀착되었는지 그리고 차량의 헤드레스트가 보조시트의 사용을 방해하지는 않는지 확인하십시오.

주의

어린이용 보조시트나 어린이의 다리가 앞좌석을 바르게 고정하는데 방해가 되지 않도록 합니다. 1장의 "앞좌석"을 참고하십시오.

어린이 안전: 어린이용 보조시트 설치 (2/3)

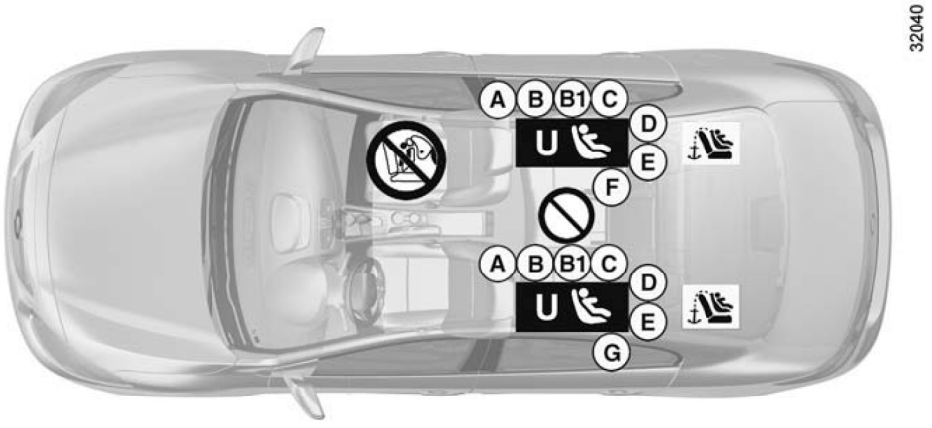

시트별 어린이용 보조시트의 설치

: 어린이용 보조시트 장착에 적합하지 않습니다. 에어백이 팽창하면 사망 또는 중상의 위험이 있습니다.

: 어린이용 보조시트 장착에 적합하지 않습니다.

경고

동승석에 어린이용 보조시트를 장착하지 마십시오. 에어백이 팽창하면 **사망 또는 중상의 위험이 있습니다.** 어린이용 보조시트는 반드시 뒷좌석에 장착하십시오.

안전벨트를 사용하여 장착하는 어린이용 보조시트

U: 공인 기관의 승인을 받은 어린이용 보조시트

경고

뒷좌석 가운데 시트는 구조상 어린이용 보조시트의 장착이 불가합니다. 무리하게 장착할 경우 사고 시 심각한 상해를 입을 우려가 있습니다.

ISOFIX를 사용하여 장착하는 어린이용 보조시트

: ISOFIX 어린이용 보조시트의 장착이 허용된 시트

: 뒷좌석에는 정방향 ISOFIX 어린이용 보조시트의 장착을 가능하게 해주는 고정 고리가 있습니다. 고정 고리들은 뒷좌석 헤드레스트 뒷쪽에 위치해 있습니다.

ISOFIX 어린이용 보조시트의 사이즈는 알파벳으로 표시되어 있습니다.

- A, B, B1: 1 그룹의 정방향 보조시트용 (9 ~ 18kg)
- C: 1 그룹의 역방향 보조시트용 (9 ~ 18kg)
- D, E: 0 또는 0+ 그룹의 조개형 또는 역방향 보조시트용(13kg 미만)
- F, G: 0 그룹의 유아용 베이비시트 (10kg 미만)

경고

본 차량에 인가되지 않은 어린이 보호 시스템을 사용하는 것은 아기 또는 어린이를 올바르게 보호할 수 없습니다. 심각한 부상이나 사망의 위험이 있습니다.

어린이 안전: 어린이용 보조시트 설치 (3/3)

아래 표는 이전 페이지에서 이미 보여주었던 정보를 정리하여 나타냅니다.

어린이용 보조시트 유형	어린이 몸무게	ISOFIX 보조시트 사이즈	동승석 (4)	뒷좌석 좌/우측 시트	뒷좌석 가운데 시트 (5)
가로 방향 베이비시트 그룹 0	< 10 kg	F, G	X	U – IL **(1)**	X
조개형 역방향 보조시트 그룹 0 혹은 0+	< 13 kg	E	X	U – IL **(2)**	X
역방향 보조시트 그룹 0+와 1	< 13 kg	D	X	U – IL **(2)**	X
	9 ~ 18 kg	C	X	U **(2)**	X
정방향 보조시트 그룹 1	9 ~ 18 kg	A, B, B1	X	U – IUF – IL **(3)**	X
부스터 시트 그룹 2 와 3	15 ~ 25 kg과 22 ~ 36 kg		X	U **(3)**	X

X = 어린이용 보조시트 장착이 허용되지 않는 시트.
U = 공인 기관의 승인을 받은 안전벨트를 사용해 장착하는 일반적인 어린이용 보조시트입니다. 올바르게 장착되는지 확인하십시오.
IUF/IL = 공인/준공인 기관의 승인을 받은 ISOFIX 장치로 장착시킬 수 있는 일반적인 어린이용 보조시트입니다. 올바르게 장착되는지 확인하십시오.

(1) 일부 베이비시트는 가로 방향으로 장착되며 두 개의 시트를 차지합니다. 유아의 다리가 도어 쪽에 오도록 하십시오.
(2) 역방향 어린이용 보조시트를 장착하기 위해 앞좌석을 최대한 앞쪽으로 이동시키십시오. 그 다음 보조시트에 동봉된 설명서가 안내하는 대로 앞좌석을 뒤로 이동시키십시오.
(3) 정방향 어린이용 보조시트의 경우, 보조시트의 등받이를 차량 시트의 등받이와 밀착시키십시오. 만약 필요하다면 헤드레스트의 높이를 조정하거나 제거하십시오. 앞좌석을 절반 이상 뒤로 이동시키지 마십시오. 또한 앞좌석 등받이의 각도(최대 25°)도 너무 뒤로 기울이지 마십시오.

경고

(4) 동승석에 어린이용 보조시트를 장착하지 마십시오. 에어백이 팽창하면 심각한 상해를 입을 우려가 있습니다.
(5) 뒷좌석 가운데 시트는 구조상 어린이용 보조시트의 장착이 불가합니다. 무리하게 장착할 경우 사고 시 심각한 상해를 입을 우려가 있습니다. 어린이용 보조시트는 반드시 뒷좌석 좌/우측 시트에 장착하십시오.

스티어링 휠 - 전동식 파워 스티어링(EPS) (1/2)

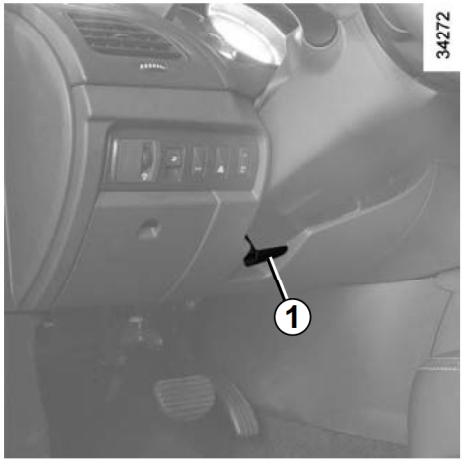

스티어링 휠의 높이와 깊이 조정

(깊이 조절은 차량 사양에 따라서)

레버 **1**을 당기고 스티어링 휠의 높이와 깊이를 원하는 위치로 조절한 후 레버 **1**을 **완전히 밀어 넣어** 스티어링 휠을 고정합니다.

경고

안전을 위해 주정차 시에만 스티어링 휠의 위치 조절을 하십시오. 그렇지 않으면 조향 능력을 상실하여 심각한 사고를 발생시킬 수 있습니다.

주의

레버 **1**을 당길 때는 한 손으로 스티어링 휠을 잡고 레버 **1**을 당기십시오. 그렇지 않을 경우 레버와 스티어링 휠 사이에 손가락이 끼어 상해를 입을 수 있습니다.

깊이 조절 시 강한 힘으로 스티어링 휠을 누르지 미십시오. 스티어링 휠 고정대기 파손될 수 있습니다.

스티어링 휠을 조정한 경우, 휠이 제대로 고정되었는지 확인하십시오.

주의

주정차 시 스티어링 휠을 좌측이나 우측으로 끝까지 돌려놓지 마십시오.

전동식 파워 스티어링(EPS: Electric Power Steering)

전동식 파워 스티어링은 차량의 속도에 따라 파워 스티어링의 조향 안전성을 향상 시키기 위한 지동 관리 시스템입니다.

시동이 걸린 상태에서 작동하며 주차할 때는 휠 조작을 가볍게 하고(좀 더 편하게 조작하기 위함), 속도가 증가할수록 점차 휠 조작이 무거워집니다(고속 운전 시 최대한 안전 확보를 위함).

만약 저속 운행 또는 주차중에 스티어링 휠을 지속적으로 조직한다면, 스티어링 휠의 조작이 무거워 질 수 있습니다. 이는 파워 스티어링 시스템의 과부하로 인한 고장을 막기 위해 시스템에서 기능을 제한하기 때문입니다. 파워 스티어링 시스템의 온도가 정상적으로 낮아진다면, 파워 스티어링의 기능은 정상적으로 돌아옵니다. 파워 스티어링 시스템에 과부하를 술 수 있는 저속에서 장시간의 스티어링 휠 조작은 가급적 삼가십시오.

스티어링 휠 - 전동식 파워 스티어링(EPS) (2/2)

작동 불량

- 고장으로 인하여 시스템이 정상적으로 작동하지 않을 경우, 계기판에 경고등이 점등하고 "조향장치를 점검해 주십시오" 메시지가 표시됩니다. 이 경우 스티어링 휠의 조작이 무거워지거나 차속에 따른 작동이 정상적이지 않게 되어 위험할 수 있습니다. 가급적 빨리 지정 정비업소에서 차량을 정비 받으십시오.
- 몇몇의 고장(점화 라인의 고장 등)에서는 계기판에 경고 메시지 또는 경고등이 점등되지 않을 수 있습니다. 이 경우에도 스티어링 휠을 돌릴 수는 있지만 많은 힘이 필요하게 됩니다. 즉시 차량을 안전하게 주차 시키고 지정 정비업소로 연락하십시오.
- 심각한 고장일 경우에는 "조향장치에 이상이 있습니다" 메시지가 디스플레이 됩니다(STOP 경고등과 경고음이 수반됨). 즉시 차량을 안전하게 주차하고 지정 정비업소로 연락하십시오.

전동식 파워 스티어링의 특징

- 시동 직 후 시스템 점검 시간(약 2초) 동안에는 시스템이 작동하지 않습니다.
- 시동/정지 후 시스템에서 딸깍거리는 소리가 날 수 있으며 이는 정상 작동음입니다. 또한 저속 주행 또는 정차 시 모터 회전에 의한 소음이 발생할 수 있습니다.
- 스티어링 휠을 끝까지 돌릴 경우 시스템 과부하로 인해 소음이 발생할 수 있으며 이는 정상 작동음입니다.
- 12볼트 배터리 충전이 완전하지 않은 상태에서 주행하지 마십시오. 스티어링 휠이 정상적으로 움직이지 않을 수 있습니다.
- 시동이 꺼져 있거나 시스템에 이상이 있더라도 스티어링 휠을 돌려 조향하는 것은 가능합니다. 다만 스티어링 휠을 돌리는데 많은 힘이 필요하게 됩니다.
- 스티어링 휠을 빠르게 조작할 경우, 모터 소음이 발생할 수 있으나, 이는 정상입니다.

경고

내리막길이나 일반도로 주행 시 절대로 시동을 끄지 마십시오(파워 스티어링 및 브레이크의 정상 작동이 안됨).

시계와 외기온도



전기 엔진 시동을 걸었을 때, 시계와 외부 온도(차량 사양에 따라서)가 표시됩니다.

시계 1의 시간 조정

내비게이션이 장착되어 있는 경우 GPS에 의해 시간이 자동으로 설정되고 시간 변경은 불가합니다.

만약 전기 공급이 되지 않는 상황(배터리 분리, 단선 등)이 있었다면, 시계는 올바른 시각을 나타내지 않습니다. 시각을 다시 설정해 주십시오.

차량 운전 중에는 위험하므로 차량 정차 후 시간을 설정하십시오.

외기 온도 표시

(차량 사양에 따라서)

주의: 차량 사양에 따라서 외기 온도가 −3℃에서 +3℃일 경우, ℃ 표시가 깜빡입니다(이는, 노면이 결빙되어 있을 수 있음을 알려줍니다).

주의

외기 온도계

블랙 아이스(검은 결빙: 도로에 얇게 얼어서 검게 보이는 얼음. 구별이 어려움)의 형성조건은 일조량, 습도, 온도에 따라 달라질 수 있습니다.

외기 온도만으로 블랙 아이스를 충분히 알아낼 수는 없습니다.

대시보드 (1/2)

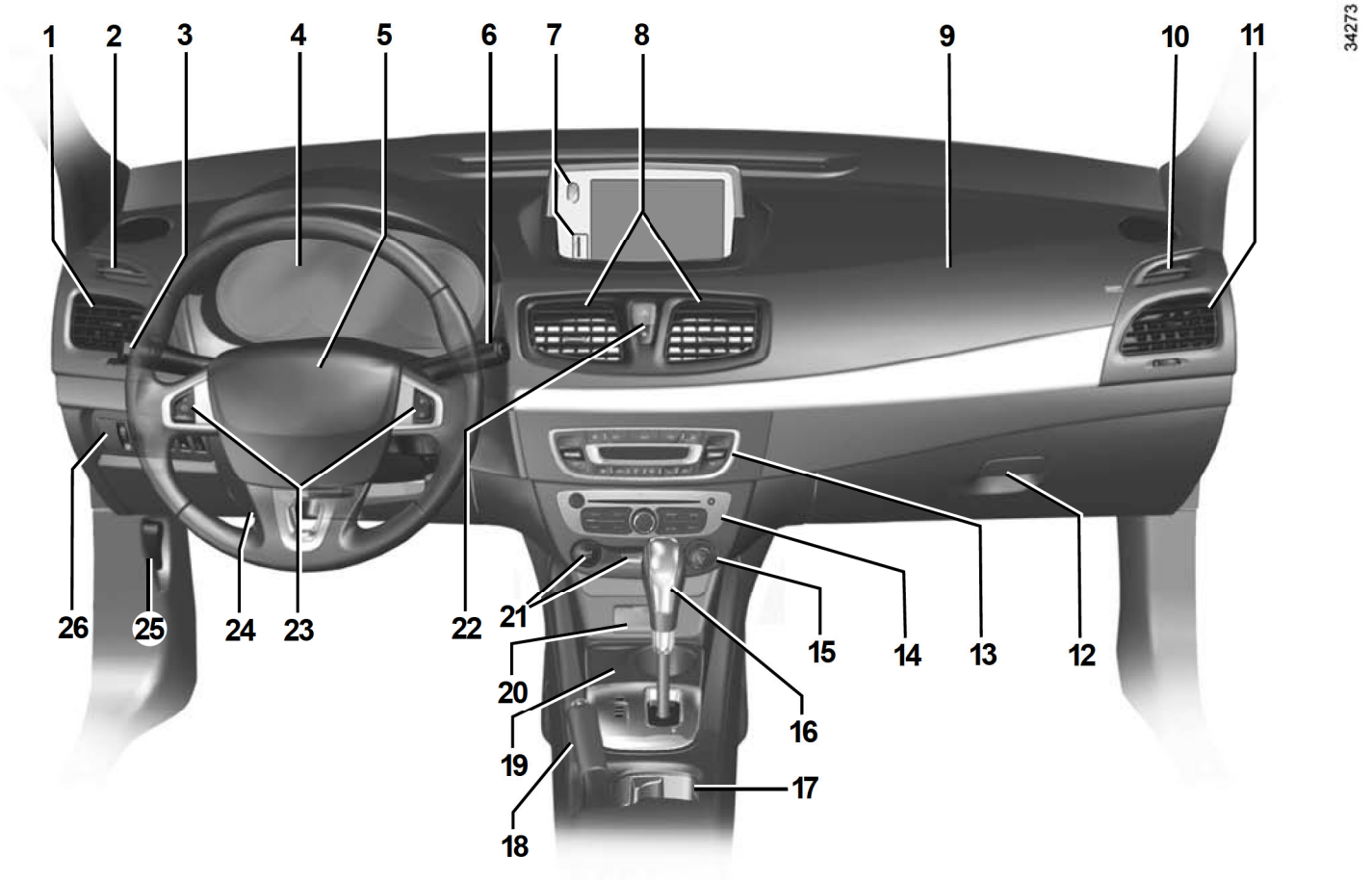

대시보드 (2/2)

아래와 같은 장치들이 장착되어 있습니다. 이는 차량 사양이나 옵션에 따라 달라질 수 있습니다.

1 좌측 송풍구

2 좌측 디프로스터

3 스위치:

- 방향지시등
- 헤드램프
- 안개등

4 계기판

5 운전석 에어백, 경음기

6 – 앞유리 와이퍼 및 워셔 스위치

- 트립 컴퓨터 정보 스크롤링 컨트롤과 차량 환경 설정 메뉴

7 – 운전석 안전벨트 미착용 경고등

- 메모리 카드 리더

8 중앙 송풍구

9 동승석 에어백 장착부

10 우측 디프로스터

11 우측 송풍구

12 글러브박스

13 에어컨 컨트롤러

14 오디오

15 시가 라이터

16 변속 레버

17 멀티미디어 시스템 스위치

18 크루즈 컨트롤/스피드 리미터 메인 스위치

19 주차 브레이크

20 오디오 연결 단자

21 중앙 도어 잠금 장치 스위치 및 비상 점멸 표시등 스위치

22 키 박스

23 크루즈 컨트롤/스피드 리미터 스위치

24 스티어링 휠 높이 조정 스위치

25 후드 잠금해제 레버

26 스위치(차량 사양에 따라서)

- 헤드램프 빔 높이 조정 휠
- 계기판 및 대시보드 밝기 조절 휠
- 드랙션 컨트롤 ON/OFF 스위치

계기판: 계기와 표시창

계기와 표시창은 차량의 사양과 옵션에 따라 달라질 수 있습니다.



ECO 미터 *1*

2장의 "ECO 드라이브"를 참고하십시오.

디지털 속도계 *2*

게이지 ***2***는 차량의 속도를 나타내며, 차량의 속도는 약 **135km/h로 제한**됩니다.

트립 컴퓨터와 경고 시스템 *3*

1장의 "계기판: 트립 컴퓨터와 경고 시스템"을 참고하십시오.

ECO 드라이빙 인디케이터 *4*

2장의 "ECO 드라이브"를 참고하십시오.

구동 배터리 충전 레벨계 *5*

게이지는 에너지 잔량을 나타냅니다.

에너지 잔량 경고 *5*

충전 레벨계 ***5***에서 게이지의 눈금이 한 개만 남고 구동 배터리의 잔량이 약 10%이 되면 경고등 이 점등하고 경고음이 울립니다.
1회 충전 주행거리를 향상시키려면 2 장의 "1회 충전 주행거리: 준수 사항"을 참고하십시오.

차량 운행 불능 경고

충전 레벨계 ***5***에서 게이지의 눈금이 모두 없어지고 구동 배터리의 잔량이 약 3% 미만이 되면 경고음이 10초마다 울리고 경고등 이 점멸합니다. 계기판에 "주행 성능이 제한됩니다"라는 메시지가 나타납니다.

구동 배터리의 잔량이 점점 감소하여 결국 차량 운행이 불가능하게 됩니다.

5장의 "견인: 에너지 공급 정지시"를 참고하십시오.

계기판: 경고등, 표시등 (1/3)

경고등과 표시등의 모양과 의미는 아래와 같습니다.
단, 차량의 사양과 옵션에 따라 달라질 수 있습니다. 다음 경고등은 계기판 *A*에 점등합니다.

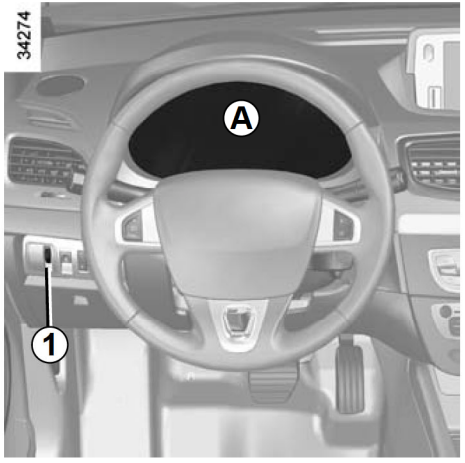

계기판*A*: 계기판 조명은 상시 점등합니다. 미등 또는 헤드램프가 점등되어 있을 때만 휠 ***1***을 돌려 계기판의 밝기를 조절할 수 있습니다.

미등

상향 헤드램프 표시등

하향 헤드램프 표시등

안개등 표시등

좌측 방향지시등

우측 방향지시등

도어 및 트렁크 리드 상태 경고등

도어 또는 트렁크 리드가 열려 있거나 올바르게 닫혀있지 않음을 나타냅니다.

에어백 경고등

이 경고등은 시동 스위치를 ON한 후 섬등하고, 몇 초 후에 소등됩니다. 시동 시 이 경고등이 점등하지 않거나 시동이 걸려 있을 때 경고등이 계속 점등하면 시스템에 고장이 있는 것입니다.
에어백 시스템의 고장으로 인해 사고 시 에어백이 정상적으로 작동하지 않을 수 있으므로 즉시 차량을 안전하게 주차시키고 지정 정비업소에 연락하십시오.

운행 준비 완료 표시등

시동이 걸리면 점등합니다.

주의

계기판 *A*

만약 경고등이 점등한다면, 즉시 차량의 속도를 낮추고 신속히 지정 정비업소에 방문해 주시기 바랍니다.
몇몇의 경우, 경고등은 계기판 ***A***에 메시지와 함께 점등합니다.

경고

만약 STOP 경고등이 점등할 경우, 즉시 차량을 안전하게 주차 시키고 지정 정비업소에 연락하십시오.

경고

만약 계기판에 어떠한 정보도 표시되지 않는다면, 이는 계기판의 고장을 의미합니다. 즉시 차량을 안전하게 주차시키고 지정 정비업소에 연락하십시오.

계기판: 경고등, 표시등 (2/3)

경고등과 표시등의 모양과 의미는 아래와 같습니다.

단, 차량의 사양과 옵션에 따라 달라질 수 있습니다. 다음 경고등은 계기판 *A*에 점등합니다.



정지 경고등

STOP 이 경고등은 시동 스위치를 ON한 후 점등하고, 몇 초 후에 소등됩니다.

다른 경고등, 또는 메시지와 함께 점등하고, 경고음이 함께 울립니다.

이 경고등이 점등하면 즉시 차량을 안전하게 주차시키고 지정 정비업소에 연락하십시오.

주차 브레이크 작동 알림 및 브레이크 시스템 고장 경고등

주자 브레이크에 관해서는 2상의 "주자 브레이크"를 참고하십시오.

이 경고등은 시동 스위치를 ON한 후 점등하고, 몇 초 후에 소등됩니다. 고장일 경우 STOP 경고등과 함께 경고음이 수반되며, 이것은 브레이크 시스템에 고장이 있음을 나타냅니다. 즉시 차량을 안전하게 주차 시키고 지정 정비업소에 연락하십시오.

12볼트 배터리 충전 경고등

이 경고등은 시동 스위치를 ON한 후 점등하고, 몇 초 후에 소등됩니다. 고장일 경우 자동차가 주행 중일 때 STOP 경고등이 점등하고 경고음이 수반되며, 이것은 배터리 충전회로에 이상이 있음을 나타냅니다. 즉시 차량을 안전하게 주차시키고 지정 정비업소에 연락하십시오.

서비스 경고등

이 경고등은 시동 스위치를 ON한후 섬등하고, 몇 초 후에 소등됩니다. 계기판에 다른 경고등 및 메시지가 함께 나타날 수 있습니다.

자동차가 주행 중일 때 이 경고등이 점등될 경우에는 차량의 속도를 낮추고 가능한 빨리 지정 정비업소를 방문하십시오.

스피드 리미터 및 크루즈 컨트롤 표시등

2장의 "크루즈 컨트롤과 스피드 리미터" 를 참고하십시오.

계기판: 경고등, 표시등 (3/3)

경고등과 표시등의 모양과 의미는 아래와 같습니다.

단, 차량의 사양과 옵션에 따라 달라질 수 있습니다. 다음 경고등은 계기판 A에 점등합니다.

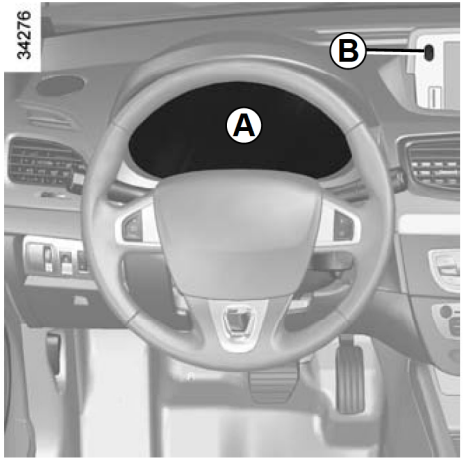

휠 잠김방지 시스템 경고등 (ABS)

이 경고등은 시동 스위치를 ON한 후 점등하고, 몇 초 후에 소등됩니다. 만약 시동 이후 소등되지 않거나 주행 중일 때 이 경고등이 점등하면, 이것은 ABS 시스템의 고장을 의미합니다. 이 경우 브레이크 시스템은 ABS 없이 작동하게 됩니다.

가능한 빨리 지정 정비업소에 방문하십시오.

구동 배터리 온도 경고등

경고등이 켜지면 구동 배터리의 온도가 너무 낮거나 전기 모터 또는 구동 배터리의 온도가 너무 높다는 것을 나타냅니다. 더 부드럽게 운행하십시오.경고등이 켜지는 모든 경우에는 차량의 성능이 감소될 수 있습니다.

구동 배터리 에너지 잔량 경고등

구동 배터리 충전량이 위험 수위에 왔음을 나타냅니다. 1장의 "계기와 표시창"을 참고하십시오.

충전선 연결 표시등

충전선이 차량에 연결되면 바로 점등됩니다. 차량 외부의 충전 시스템에 문제가 있을 경우 표시등이 계속 점멸합니다.

전기 시스템 경고등

운행 중 켜지면 '400볼트' 전기 회로와 관련된 전기적 결함이 발생했음을 알려주는 것입니다. 가능한 빨리 지정 정비업소에 방문하십시오.

ESC 시스템 표시등

이 표시등은 ESC 시스템이 작동될 때 점등합니다. 2장의 "주행 보조 시스템"을 참고하십시오.

TPMS: 타이어 공기압 자동감지 시스템 표시등

2장의 "TPMS: 타이어 공기압 자동감지 시스템"을 참고하십시오.

ECO 모드 표시등

이 표시등은 ECO 모드가 활성화되면 점등됩니다. 2장의 "ECO 모드"를 참고하십시오.

다음 경고등은 B에 점등합니다.

운전석 안전벨트 미착용 경고등

시동 스위치가 ON일 때, 운전자가 안전벨트를 착용하지 않았을 경우 이 경고등이 점등하며, 이 상태로 약 20km/h 이상의 속도로 주행하면 약 120초 동안 경고음이 울리고 경고등이 점멸합니다. 120초 이후에는 경고등만 점등합니다.

트립 컴퓨터: 트립 설정 (1/6)

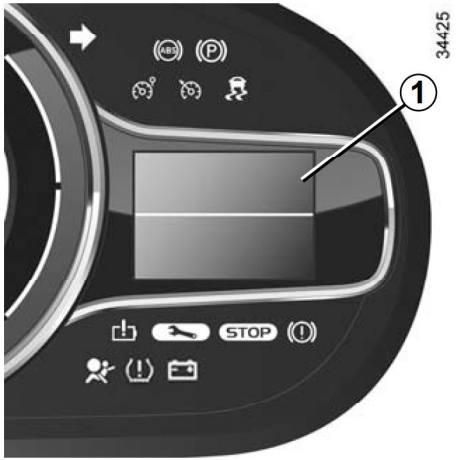

트립 컴퓨터

트립 컴퓨터 ***1***은 차량의 사양에 따라 다음과 같은 기능이 있습니다.

- 주행 거리
- 트립 컴퓨터 기록
- 정보 메시지
- 작동 이상 메시지(경고등 점등)
- 경고 메시지(경고등 STOP 점등)
- 차량 환경 설정 메뉴

자세한 기능에 대한 설명은 다음 페이지를 참고하십시오.



정보 표시창 선택

버튼 ***2***와 ***3***을 짧게 연속으로 누르면 다음과 같은 정보가 위로(버튼 ***2***) 혹은 아래로(버튼 ***3***) 스크롤됩니다(차량의 사양에 따라 다를 수 있습니다).

a) 석산 거리계(오도미터) 및 구간 거리계(트립미터)

b) 트립 컴퓨터 기록:
- 기록 초기화 후 총 에너지 소비량
- 평균 연비
- 순간 연비
- 주행 가능 거리
- 주행 거리
- 평균 속도

c) 차량 정비 시점 알림

d) 차량 환경 설정 메뉴

e) 주행일지, 정보 메시지나 작동 이상 메시지

트립 컴퓨터: 트립 설정 (2/6)



구간 거리계 초기화

구간 거리계를 초기화하려면, "구간 거리계"가 표시창에 선택된 상태에서, 버튼 ***2*** 또는 ***3***을 구간 거리계가 초기화될 때까지 길게 누르십시오.

트립 컴퓨터 기록 초기화

표시창에서 트립 컴퓨터 기록 중 하나를 선택하고, 버튼 ***2*** 또는 ***3***을 표시된 기록이 초기화될 때까지 길게 누르십시오.

트립 컴퓨터 기록의 자동 초기화

트립 컴퓨터 기록들 중 하나의 값이 한계(최고값)를 넘었을 때 자동으로 초기화됩니다.

주행 가능 거리의 초기화

주행 가능 거리를 초기화하려면, "주행 가능 거리"가 표시창에 선택된 상태에서, 버튼 ***2*** 또는 ***3***을 길게 누르십시오. 주행 가능 거리는 구동 배터리의 충전 레벨에 따라서 계산됩니다. 충전 완료 후 약 135km를 주행할 수 있습니다.

에너지 소모량 수치 해석

차량의 몇몇 장치들은 에너지를 소모하며, 이는 차량이 소비하는 에너지가 전기 측정기 상의 수치와 다를 수 있음을 의미합니다.

초기화 이후에 표시되는 몇몇 값들의 해석

기록을 초기화한 후 표시되는 평균 에너지 소비량, 평균속도 등의 수치는 신뢰성이 더 높습니다.

트립 컴퓨터: 트립 설정 (3/6)

표시된 정보는 차량 사양에 따라 다를 수 있습니다. 트립 컴퓨터의 정보는 운전자의 운전습관, 배터리 탈거 후 재연결 또는 트립 컴퓨터의 초기화 등에 따라 실제와 상이하게 표시될 수 있습니다.

항목	디스플레이의 해석
101778 km 112.4 km	**a) 적산 거리계와 구간 거리계**
에너지 소비량 20 kWh	**b) 트립 컴퓨터 기록** 최종 초기화 이후 소비한 **총 에너지량**
평균 연비 20 km/kWh	**평균 연비량**
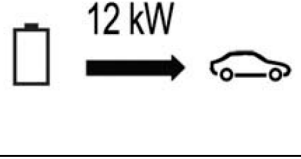	**순간 연비량**

트립 컴퓨터: 트립 설정 (4/6)

표시된 정보는 차량 사양에 따라 다를 수 있습니다. 트립 컴퓨터의 정보는 운전자의 운전습관, 12볼트 배터리 탈거 후 재연결 또는 트립 컴퓨터의 초기화 등에 따라 실제와 상이하게 표시될 수 있습니다.

항목	디스플레이의 해석
주행가능거리  118 km	**주행 가능 거리: 현재 에너지의 잔량으로 주행 가능한 거리** 초기화 버튼을 마지막으로 누른 후부터 평균 에너지 소비량을 고려하여 계산됩니다. 단,주행 상태,차량 속도, 도로 조건, 운전자의 운전습관 등에 따라 표시되는 거리가 실제와 상이하게 표시될 수 있습니다.
주행거리 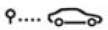 522 km	최종 기록 초기화 이후 **주행한 거리**
평균속도 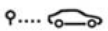 48 km/h	최종 기록 초기화 이후 **평균 속도** 이 값은 기록 초기화 이후 400m 주행한 후부터 표시됩니다.

트립 컴퓨터: 트립 설정 (5/6)

표시된 정보는 차량 사양에 따라 다를 수 있습니다. 트립 컴퓨터의 정보는 운전자의 운전습관, 12볼트 배터리 탈거 후 재연결 또는 트립 컴퓨터의 초기화 등에 따라 실제와 상이하게 표시될 수 있습니다.

항목	디스플레이의 해석
차량정비시점 20000km/24개월	**c) 점검 주기** 다음 번 점검까지 남은 주행 가능 거리(km로 표시)를 나타내고 점검 기한이 다가오면 다음과 같이 표시됩니다. – **1,500km**또는 **1개월** 미만 점검기한:가장 가까운 기한(거리 또는 시간)과 함께 표시됩니다. – **0km** 또는 **설정해 놓은 차량정비시점**에 해당하는 점검기한: 경고등 과 함께 "차량정비가 필요합니다"라는 메시지가 나타납니다. 차량을 최대한 신속하게 점검하십시오.
2.6 2.6 3.0 3.0	**d) 타이어 공기압 자동 감지 시스템** 2장의 "타이이 공기압 자동 감지 시스템"을 참고하십시오.

정기 점검 후 차량 정비시점 초기화

차량 정비시점을 초기화 하려면 와이퍼 레버 끝의 트립 컴퓨터 검색 및 초기화 버튼을 눌러 차량 정비시점 메시지 화면을 띄우고 트립 컴퓨터 초기화 버튼을 약 10초긴 길게 누르십시오. 메시지가 깜빡이다가 초기값으로 번경됩니다.

트립 컴퓨터: 트립 설정 (6/6)

표시된 정보는 차량 사양에 따라 다를 수 있습니다. 트립 컴퓨터의 정보는 운전자의 운전습관, 12볼트 배터리 탈거 후 재연결 또는 트립 컴퓨터의 초기화 등에 따라 실제와 상이하게 표시될 수 있습니다.

항목	디스플레이의 해석
환경설정은 길게 누르십시오	**e) 차량 환경 설정 메뉴** 차량의 일부 기능(계기판 언어, 후방 경보 장치 등)을 설정합니다. 자세한 사항은 1장의 "계기판: 차량 환경 설정 메뉴"를 참고하십시오.
스피드리미터 크루즈컨트롤	**f) 크루즈 컨트롤-스피드 리미터 설정 속도** 2장의 '"크루즈 컨트롤–스피드 리미터"를 참고하십시오.
시스템 점검결과 정상입니다.	**g) 주행일지** 다음과 같은 내용이 차례로 디스플레이됩니다. – 정보 메시지(동승석 에어백 OFF...) – 고장 메시지

트립 컴퓨터와 경고 시스템: 정보 메시지

차량 시동 시 혹은 차량 사용중 차량의 작동안내 또는 상태 정보를 보여줍니다.
예를 들어 다음과 같은 정보 메시지들이 있습니다.

메시지	디스플레이의 해석
"충전 잔여 시간 [02]:[10]"	완전 충전까지 남은 시간을 표시합니다.
"차량 시스템을 점검 중입니다"	시동스위치 ON에서 차량이 자가점검 중입니다.
"트랙션 컨트롤이 해제되었습니다"	트렉션 컨트롤 기능이 작동 해제됨을 나타냅니다.
"시스템 점검결과 정상입니다"	저장된 경고 메시지가 없습니다.
"핸들이 잠기지 않습니다"	스티어링 칼럼이 잠기지 않았습니다.
"주행 성능이 제한됩니다"	차량 성능이 저하됨을 나타냅니다.
"속도를 줄이십시오"	안전한 주행을 위하여, 브레이크를 작동하여 차량의 속도를 감속해야 함을 나타냅니다. 전기 모터가 손상될 위험이 있으므로 이 지시 사항을 준수하여 주십시오.
"충전선 분리후 시동을 거십시오"	충전 케이블이 아직 차량에 연결되어 있음을 나타냅니다.
"충전기를 확인하십시오"	충전기 또는 충전 케이블에 결함이 있음을 나타냅니다. 충전기를 변경하거나 충전 케이블을 확인하십시오.
"플러그 연결을 확인하십시오"	표시등이 계속 점멸합니다. 충전 케이블을 차량에 연결했다 다시 분리하십시오. 그래도 이 메시지가 계속 나타나면 차량 외부의 충전 시스템에 문제가 있을 수 있습니다.
"충전 중 전원이 차단 되었습니다"	충전 중 문제가 발생했으므로 충전을 다시 시작하십시오. 충전이 되지 않을 경우 충전기 시설을 점검하십시오.

트립 컴퓨터와 경고 시스템: 고장 메시지

주의

만약 경고등 이 점등한다면, 즉시 차량의 속도를 낮추고 신속히 지정 정비업소에 방문해 주시기 바랍니다. 이 경고를 무시하면 차량이 손상될 위험이 있습니다.

이 메시지들은 와이퍼 레버의 계기판 선택 버튼을 누르거나 혹은 누르지 않더라도 몇 초 후에 소등되며, 트립 컴퓨터에 기록이 남습니다. 경고등 은 계속 점등됩니다. 예를 들어 다음과 같은 고장 메시지들이 있습니다.

메시지	디스플레이의 해석
"에어백을 점검해 주십시오"	안전벨트 장착용 보조 구속 시스템에 이상이 발생했습니다. 사고 발생시 작동하지 않을 수 있음을 나타냅니다.
"전기 시스템을 점검해 주십시오"	전기 시스템에 이상이 발생하여 점검이 필요함을 나타냅니다.
"브레이크 장치를 점검해 주십시오"	브레이크 시스템이 손상되거나 점검이 필요함을 나타냅니다.
"차량정비가 필요합니다"	차량정비 시점에 도달했거나, 구동 배터리 교체관련 시스템에 이상이 발생하여 점검이 필요함을 나타냅니다.
"배터리 충전이 불가능합니다"	구동 배터리 충전 시스템에 이상이 발생했음을 나타냅니다.
"차량 플러그를 점검 해주십시오"	경고등이 함께 점등됩니다. 차량의 충진 인렛이 과열되었을 수 있습니다. 약 20분 후 다시 충전하십시오. 충전이 되지 않을 경우 지정 정비업소에 문의하십시오.

트립 컴퓨터와 경고 시스템: 경고 메시지

경고
경고등 STOP 이 점등하면 귀하의 안전을 위해서 즉시 차량을 안전하게 주차한 후 시동을 끄고 지정 정비업소에 도움을 요청하십시오.

예를 들어 다음과 같은 경고 메시지들이 있습니다.
참고: 메시지는 단독 또는 교대로(하나 이상의 메시지가 표시되어야 하는 경우) 표시등 또는 부저음과 함께 표시됩니다.

메시지	디스플레이의 해석
"브레이크 장치에 이상이 있습니다"	브레이크 시스템에 이상이 있음을 나타냅니다.
"조향장치에 이상이 있습니다"	스티어링에 문제가 발생했음을 나타냅니다.
"전기엔진에 이상이 있습니다"	전기 엔진 시스템에 이상이 있음을 나타냅니다.
"전기 시스템에 이상이 있습니다"	전기 시스템 또는 전기 엔진 제어시스템에 이상이 있음을 나타냅니다.

차량 환경 설정 메뉴

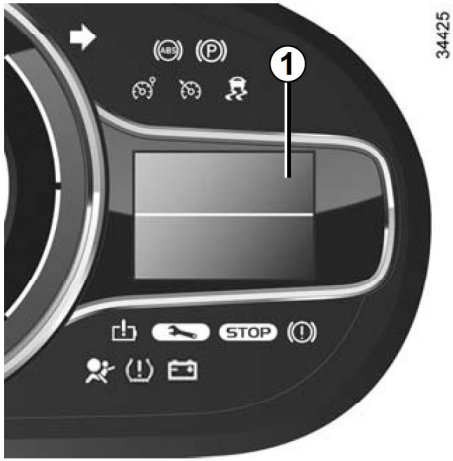

트립 컴퓨터 **1**에 본 기능이 내장되어 장착된 차량의 경우, 본 기능을 통해 차량의 일부 기능을 작동/작동해제 및 설정할 수 있습니다.

차량 환경 설정 메뉴

차량 정차 후 버튼 **2**를 누르면 "환경 설정은 길게 누르십시오" 메시지가 표시창 **1**에 표시됩니다. 버튼 **2** 나 **3**을 2초 이상 눌러 메뉴로 들어갑니다.



조정 선택

다음 정보들을 스크롤 하려면 버튼 **2** 나 **3**을 눌러주십시오.

a) 차속 감응 오토 도어록

b) 후방 경보장치

c) 주차 경보장치 볼륨

d) 언어

항목을 선택하고 버튼 **2** 또는 **3**을 길게 눌러 기능을 설정/해제 합니다.

☑: 기능 설정

☐: 기능 해제

"주차경보장치 볼륨" 혹은 "언어" 항목은 선택 후 **2** 또는 **3**을 길게 누르면 선택 메뉴가 나타납니다. 선택 메뉴 항목 중 원하는 항목을 선택하고 **2** 또는 **3**을 길게 누르면 선택된 항목 앞에 ◉ 가 표시됩니다.

선택 메뉴에서 항목 수정 없이 나가려면 이전으로 화살표를 선택하고 **2** 또는 **3**을 길게 누릅니다.

환경 설정에서 나가려면 **2** 또는 **3**을 길게 누릅니다.

주행 중에는 차량 환경 설정 메뉴를 사용할 수 없습니다. 계기판 디스플레이가 트립 컴퓨터 모드로 자동 전환됩니다.

아웃사이드 미러, 룸미러 (1/2)

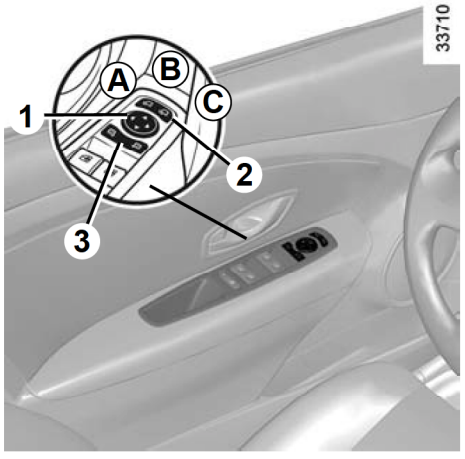

아웃사이드 미러

조정

스위치 **3**의 왼쪽 또는 오른쪽을 눌러 조정할 아웃사이드 미러를 선택하고, 버튼 **1**을 눌러 미러를 원하는 위치에 오도록 조정합니다.

아웃사이드 미러 열선

뒷유리 열선과 함께 작동합니다. 3장의 에어컨 작동법을 참고하십시오.

전동 접이식 아웃사이드 미러

(차량 사양에 따라서)

전동 접이식 아웃사이드 미러는 외부에서 스마트카드의 잠금 버튼 또는 도어 핸들의 버튼으로 도어를 잠그면 자동으로 접힙니다 (스위치 **2**가 중립 위치 **B**에 있을 경우). 이 경우 시동 스위치를 ON으로 하면 다시 펼쳐집니다.

언제라도 스위치 **2**의 **C**부분을 눌러 미러를 접거나 **A**부분을 눌러 미러를 펼칠 수 있습니다.

이 경우 오토 모드(도어를 잠그거나 시동스위치를 ON으로 하면 자동으로 미러가 접히거나 펴지는 모드)는 해제됩니다. 이 기능을 다시 작동시키려면 스위치 **2**를 **B**위치에 놓습니다.

전동 접이식 아웃사이드 미러의 특징

손으로 미러를 잡고 접거나 펼치면 관련 부품에 고장이 발생할 수 있습니다.

또한 손으로 접거나 펼친 이후에는 전동으로 미러가 작동할 경우 소음이 발생할 수 있습니다.

주의

아웃사이드 미러의 영상은 실제보다 멀게 보이므로 주의하십시오.

주의

안전을 위하여, 차량이 멈추었을 때만 미러를 조절하십시오.

아웃사이드 미러, 룸미러 (2/2)



룸 미러

룸 미러는 미러 본체를 집고 움직여서 방향을 조정할 수 있습니다.

레버 4가 있는 룸 미러

– 야간 주행 시

  뒤에 오는 차량의 헤드램프가 비쳐 눈이 부시지 않도록 룸 미러 뒤쪽에 있는 레버 **4**를 운전자쪽으로 당깁니다.

– 주간 주행 시

  주간에는 레버 **4**를 밀어 원래 위치에 위치시킵니다.

레버 4가 없는 룸 미러(전자식 룸 미러: ECM)

룸 미러가 빛의 밝기를 감지하여 너무 밝은 경우 자동으로 미러를 어둡게 하여 눈부심을 완화시킵니다.

참고

– 레버 **4**를 당긴 경우 빛 비춤의 정도가 감소되어 거울의 선명도가 떨어질 수 있습니다.

– 전자식 룸미러의 빛 밝기 감지 센서를 가릴 경우 자동 밝기 조절 기능이 작동하지 않습니다.

– 룸미러를 닦을 때 미러 안쪽에 물 또는 세제가 스며들지 않도록 주의하십시오.

주의

뒷좌석과 뒷유리 사이의 공간에 물건을 올려 누지 마십시오. 후방 시야를 가릴 수 있으며 급정거 시 앞쪽으로 날아올 수 있습니다.

주의

안전을 위하여, 차량이 멈추었을 때만 미러를 조절하십시오.

하이패스 시스템 (1/11)

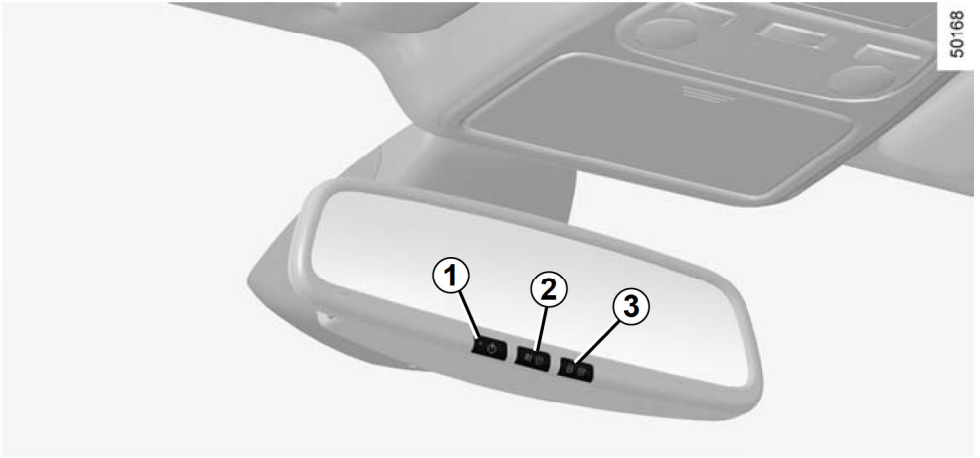

하이패스 시스템은 한국도로공사가 운영하는 고속도로 통행료 자동 지불 시스템입니다.

작동 원리

시스템은 룸미러 내부의 전용 통신 모듈을 이용하여 하이패스차로 통신 장비와의 통신을 통해 자동으로 통행료를 지불합니다.

시스템 ON/OFF

전원이 꺼진 상태에서 스위치 **1**을 누르면 전원이 켜지고, 전원이 켜진 이후에 스위치 **1**을 길게 누르면 전원이 꺼집니다.

음량 조절

전원이 켜진 상태에서 스위치 **3**을 반복하여 눌러 음량 단계(0~5)을 조절할 수 있습니다.

초기 음량은 3단계입니다.

참고: 스피커는 룸미러 뒷면에 있습니다.

카드 잔액 확인

스위치 **2**를 짧게 누르면 카드 잔액을 확인할 수 있습니다(하이패스 시스템 또는 카드 이상 발생시에는 해당 정보를 추가로 확인할 수 있습니다).

(선불카드, 선불할인카드, 선불자동충전카드, 선불자동충전할인카드)

음성안내 기능

- 통행료 결제 정보 음성안내
- 단말기 상태 음성안내
- 카드 상태 음성안내

과금 이력

스위치 **2**를 길게 누르면 과금 이력을 확인할 수 있습니다. 이후 스위치 **2**를 짧게 반복하여 누르면 음성 안내로 과금 이력을 안내합니다(자세한 사항은 이어지는 페이지를 참고하십시오). 과금 이력 확인을 종료하려면 스위치 **2**를 길게 누릅니다.

참고: 단말기/카드 이상 상태에서는 과금 이력을 확인할 수 없습니다.

하이패스 시스템 (2/11)

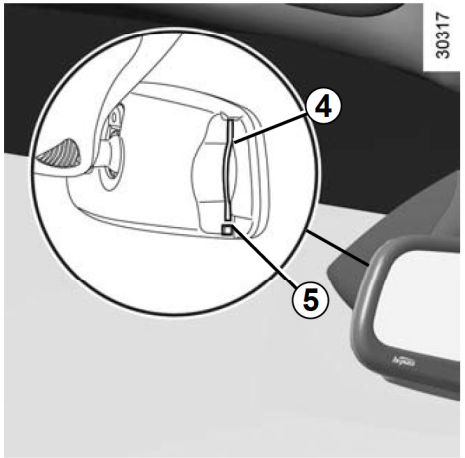

하이패스 카드 삽입/탈거

삽입

룸미러 좌측의 카드 삽입구 **4**에 하이패스 카드를 삽입하십시오.
참고: 카드의 IC칩이 차량의 앞유리로 향하게 하여 삽입하십시오.

탈거

버튼 **5**를 눌러 카느를 탈거하십시오.
하이패스 시스템 이용 시 카드는 별도 구매하여 사용하십시오.

하이패스 시스템 등록 방법

하이패스 시스템이 장착된 차량은 차량 정식 번호판 등록 후 해당 차량과 다음의 구비서류를 준비하여 서비스 거점 또는 영업 지섬에 방문하여 등록하십시오.

구비 서류

- 신분증(대리인이 등록 시 대리인 신분증도 함께 지참)
- 외국인의 경우 외국인 등록증 또는 국내거소증
- 리스 차량 및 렌터카의 경우 해당 계약서 추가

하이패스 카드 구입/충전 방법

하이패스 카드의 구입 및 충전은 카드 종류에 따라 다음과 같습니다.

- 선불 카드: 도로공사 영업소에서 발급 및 충전
- 자동충전카드: 취급 은행에서 신청
- 후불 카드: 신용 카드사에서 신청

자세한 사항은 다음 홈페이지를 참조하십시오.

- 선불 카드 및 자동충전카드: www.hipluscard.co.kr
- 후불 카드: www.excard.co.kr

하이패스 시스템 사용 시 주의사항

- 하이패스 구간 이용 시 하이패스 시스템의 전원을 끄거나 하이패스 카드를 탈거하지 마십시오.
- 앞유리에 메탈 코팅을 할 경우 통신 장애가 발생할 수 있습니다.
- 기름 묻은 손이나 젖은 손으로 하이패스 카드를 만지지 마십시오.
- 온도에 따라 하이패스 카드가 변형되거나 인식이 불가할 수 있으니 운행하지 않을 때에는 카드를 룸미러에서 탈거하여 보관하는 것이 좋습니다.
- 룸미러의 카드 삽입구에 이물질이 들어가지 않도록 주의하십시오.
- 차량 내 다른 하이패스 단말기가 있을 시 정상적으로 요금 결제 처리가 안될 수 있습니다.
- 하이패스 시스템이 장착된 차량을 타인에게 매각 또는 양도하는 경우, 차량의 명의와 하이패스 시스템의 명의를 함께 이전하십시오.
  명의 변경이 불가한 경우, 하이패스 시스템의 등록을 말소해야 합니다. 미이행 시 과태료 또는 범칙금이 전 소유주에게 부과됩니다.
- 하이패스 시스템이 장착된 차량을 타인에게 매수 또는 양수 받은 경우, 하이패스 시스템의 등록 정보(소유자 명의, 차량 번호, 소유자 연락처 등)를 변경해야 정상적으로 하이패스 기능을 사용할 수 있습니다.
  시스템 등록 정보를 변경하려면 차량과 양수인 신분증을 준비하여 서비스 거점 또는 영업 지점에 방문하십시오.

하이패스 시스템 (3/11)

하이패스 규격

구분	사용전원	사용 주파수	전파형식	변조방식	통신방식
단말기	DC 12V	5800 MHz	A7W	ASK	단신방식

하이패스 단말기 인증 사항

국토교통부 ETCS 인증	
인증 번호	국토해양부 2015 001 007 (SET BR30MLMX) 국토해양부-2015-001-008 (SET-BR30MQMx)
인증 유효 기간	2020년 06월 15일(SET-BR30MLMX) 2020년 06월 24일(SET-BR30MQMx)
인증 기관	한국도로공사
인증 방법	통행료자동지불시스템 단말기 시험방법 IV A

적합성평가 인증표시	
인증 번호	SCT-SET-BR30M(SET-BR30MQMX) KCC-CRM-SCT-SET-BR30MLMx(SET-BR30MLMx)
기기의 명칭(모델명)	SET-BR30MQMX SET-BR30MLMx
인증받은 자의 상호	엠피온㈜
인증기관	미래창조과학부
제조자/제조 국가	엠피온㈜/대한민국

전자파 적합 등록기기 사용자 안내문

- 해당 무선설비가 전파 혼신 가능성이 있으므로 인명 안전과 관련된 서비스는 할 수 없습니다.
- 이 기기는 전자파 적합 등록을 한 기기입니다.

주의

-임의로 분해 또는 개조하지 마십시오. 또한 룸미러에 강한 충격을 주지 마십시오.
- 고장이 의심되는 경우에는 5장 "고장진단"의 하이패스 시스템 내용을 참고하십시오. 고장이 이어지는 경우 지정 정비업소에 문의하십시오.
- 하이패스 시스템을 사용하려면 운행 전에 미리 시스템 전원 및 하이패스 카드 삽입 여부를 확인하십시오.

경고

-운전 중에는 하이패스 시스템을 조작하지 마십시오. 교통사고의 원인이 될 수 있습니다.
- 원활한 통신을 위하여 하이패스 차로에서는 제한속도 30km/h를 준수하십시오.
- 하이패스 차로 진입 시 앞 차량과의 안전거리를 준수하십시오.

하이패스 시스템 (4/11)

다음 음성안내와 룸미러에 표시되는 LED 표시등은 **하이패스 시스템의 전원을 ON 하거나 차량의 시동 스위치를 ON 했을 때** 나타납니다.

참고: 단말기 및 카드에 이상이 있을 경우(LED: 주황색) 음성안내는 최소 3단계 이상의 음량으로 안내합니다.

카드 상태	음성 안내	LED	해석
선불카드, 선불할인카드, 자동충전카드	"카드 잔액은 000원입니다" **참고:** 하이패스 시스템 전원 ON시에만 음성안내	녹색	선불카드, 선불할인카드, 자동충전카드가 삽입된 경우입니다. **참고:** 자동충전카드는 선불자동충전카드, 선불자동충전할인카드를 의미합니다.
잔액 부족(선불카드, 선불할인카드)	"카드 잔액은 000원입니다. 카드 잔액이 얼마 남아있지 않습니다. 충전이 필요합니다."	주홍색 →녹색	카드 잔액이 3,500원 이하인 경우에 안내됩니다.
잔액 없음(선불카드, 선불할인카드)	"카드 잔액이 없습니다. 카드 충전이 필요합니다"	주홍색	카드 잔액이 없는 경우에 안내됩니다.
면제카드, 후불카드, 후불할인카드	"면제카드 입니다", "후불카드입니다.", "후불할인카드입니다." **참고:** 하이패스 시스템 전원 ON시에만 음성안내	녹색	면제카드, 후불카드, 후불할인카드가 삽입된 경우입니다. 이 경우에는 음성 안내를 하지 않습니다.
비인가 카드	"사용할 수 없는 카드입니다"	주홍색	하이패스에 사용할 수 없는 카드이거나 카드가 사용이 불가한 상태입니다.
카드 오삽입	"카드가 잘못 삽입되었습니다. 카드를 확인하여 주십시오"	주홍색	카드가 올바르게 삽입되어 있는지 확인하십시오.
불량 카드	"카드에 오류가 있습니다. 카드를 확인하여 주십시오"	주홍색	시스템은 정상 작동하지만 카드에 오류가 발생한 경우에 안내됩니다.
카드 미삽입	"하이패스 카드가 삽입되어 있지 않습니다. 하이패스 차로를 이용하시려면 카드를 삽입하여 주십시오"	주홍색	카드가 삽입되지 않은 경우에 안내됩니다.

하이패스 시스템 (5/11)

다음 음성안내와 룸미러에 표시되는 LED 표시등은 **카드를 삽입했을 때** 나타납니다.

참고: 단말기 및 카드에 이상이 있을 경우(LED: 주황색) 음성안내는 최소 3단계 이상의 음량으로 안내합니다.

카드 상태	음성 안내	LED	해석
선불카드, 선불할인카드	"선불(할인)카드입니다. 카드 잔액은 00원입니다"	녹색	선불카드, 선불할인카드를 삽입한 경우에 안내됩니다.
잔액 부족(선불카드, 선불할인카드)	"카드 잔액은 000원입니다. 카드 잔액이 얼마 남아 있지 않습니다. 충전이 필요합니다."	주홍색 →녹색	카드 잔액이 3,500원 이하인 경우에 안내됩니다.
잔액 없음(선불카드, 선불할인카드)	"선불(할인)카드입니다. 카드 잔액이 없습니다. 카드 충전이 필요합니다"	주홍색	카드 잔액이 없는 경우에 안내됩니다.
선불자동충전카드, 선불자동충전할인카드	"선불자동충전(할인)카드입니다. 카드 잔액은 00원입니다"	녹색	선불자동충전카드, 선불자동충전할인카드를 삽입한 경우에 안내됩니다.
면제카드, 후불카드, 후불할인카드	"면제카드 입니다", "후불카드입니다.", "후불할인카드입니다." **참고:** 하이패스 시스템 전원 ON시에만 음성안내	녹색	면제카드, 후불카드, 후불할인카드를 삽입한 경우에 안내됩니다.
비인가 카드	"사용할 수 없는 카드입니다"	주홍색	하이패스에 사용할 수 없는 카드이거나 카드가 사용 불가 상태입니다.
카드 오삽입	"카드가 잘못 삽입되었습니다. 카드를 확인하여 주십시오"	주홍색	카드가 올바르게 삽입되어 있는지 확인하십시오.
불량 카드	"카드에 오류가 있습니다. 카드를 확인하여 주십시오"	주홍색	시스템은 정상 작동하지만 카드에 오류가 발생한 경우에 안내됩니다.

하이패스 시스템 (6/11)

다음 음성안내와 룸미러에 표시되는 LED 표시등은 **카드를 탈거했을 때** 나타납니다.

참고: 카드 탈거 상태 및 과금이력의 음성안내는 최소 3단계 이상의 음량으로 안내합니다.

카드 상태	음성 안내	LED	해석
선불카드, 선불할인카드, 선불자동충전카드, 선불자동충전할인카드, 면제카드, 후불카드, 후불할인카드	"카드가 탈거되었습니다. 하이패스 차로를 이용하시려면 카드를 삽입하여 주십시오"	주홍색	카드가 삽입된 상태에서 카드를 탈거한 경우에 안내됩니다. 단말기에 이상 발생 시에는 음성안내를 하지 않습니다.
비인가 카드, 카드 오삽입, 불량 카드	–	주홍색	비인가 카드, 오삽입된 카드, 불량 카드를 탈거한 경우에 안내됩니다.

과금 이력

확인 스위치를 길게 누르면 음성 안내로 과금 이력을 안내합니다.

상태	음성 안내	LED	해석
과금 이력	"최근 하이패스 이용내역을 안내합니다." "최근 통행료 1: ○년○월○일 오전(오후) ○시○분에 통행료 00원이 지불되었습니다"	녹색	– 최근 과금 이력순으로 10건에 대해 조회가 가능합니다. – 면제된 통행료와 입구 통과에 대한 이력은 안내하지 않습니다. **참고:** 과금이력은 카드가 삽입되어 있을 경우에만 안내할 수 있습니다.

하이패스 시스템 (7/11)

단말기/카드 이상 정보

확인 스위치를 짧게 누르면 음성 안내, LED 표시등으로 **단말기/카드 이상 정보를 안내**합니다.

참고: 단말기/카드 이상 정보의 음성안내는 최소 3단계 이상의 음량으로 안내합니다.

상태	음성 안내	LED	해석
제조 번호 없음	"제조번호가 등록되지 않은 단말기입니다. 단말기 A/S를 받으십시오"	주홍색	시스템에 제조번호가 등록되지 않은 경우에 안내됩니다. 지정 정비업소에 문의하십시오.
발행정보 미등록	"발행정보가 등록되지 않은 단말기입니다. 등록 후 사용하십시오"		시스템이 등록되지 않은 경우케에 안내됩니다. 지정 정비업소에 문의하십시오.
발행정보 오류	"발행정보에 오류가 있습니다. 단말기 A/S를 받으십시오"		시스템 정보에 오류가 발생하였습니다. 지정 정비업소에 문의하십시오.
단말기 오류	"단말기에 오류가 있습니다. 단말기 A/S를 받으십시오"		무선단의 초기화에 이상이 발생하였습니다. 지정 정비업소에 문의하십시오.
비인가 카드	"사용할 수 없는 카드입니다"		하이패스에 사용할 수 없는 카드이거나 카드가 사용이 불가한 상태입니다.
카드 오삽입	"카드가 잘못 삽입되었습니다. 카드를 확인하여 주십시오"		카드가 올바르게 삽입되어 있는지 확인하십시오.
불량 카드	"카드에 오류가 있습니다. 카드를 확인하여 주십시오"		시스템은 정상 작동하지만 카드에 오류가 발생한 경우에 안내됩니다.
카드 미삽입	"카드가 삽입되어 있지 않습니다. 카드를 확인하여 주십시오"		카드가 삽입되지 않은 경우에 안내됩니다.

하이패스 시스템 (8/11)

카드 잔액

확인 스위치를 짧게 누르면 음성 안내, LED 표시등으로 **카드 잔액을 안내**합니다.

참고: 확인 스위치를 누른 경우 음성안내는 최소 3단계 이상의 음량으로 안내합니다.

카드 상태	음성 안내	LED	해석
선불카드, 선불할인카드, 선불자동충전카드, 선불자동충전할인카드	"카드 잔액은 00원 입니다"	기존 LED 유지	선불카드, 선불할인카드, 선불자동충전카드, 선불자동충전할인카드가 삽입된 경우입니다.
면제카드, 후불카드, 후불할인카드	"면제카드 입니다" "후불카드입니다." "후불할인카드입니다." **참고:** 하이패스 시스템 전원 ON시에만 음성안내		면제카드, 후불카드, 후불할인카드가 삽입된 경우입니다.

하이패스 시스템 (9/11)

다음 음성 안내와 룸미러에 표시되는 LED 표시등은 **하이패스 차로를 통과할 때 정상 처리** 되었음을 나타냅니다.

카드 상태		음성 안내	LED	해석
선불카드, 선불할인카드, 선불자동충전카드, 선불자동충전할인카드	입구	"하이패스 차로로 정상진입 하였습니다. 카드 잔액은 000원입니다"	녹색	폐쇄식 입구에서 선불카드, 선불할인카드, 선불자동충전카드, 선불자동충전할인카드가 정상적으로 처리된 경우에 안내됩니다.
	출구	"통행료 00원이 정상지불 되었습니다"	녹색	개방식/폐쇄식 출구에서 선불카드, 선불할인카드, 선불자동충전카드, 선불자동충전할인카드 사용 시에 정상적으로 통행료가 지불된 경우에 안내됩니다.
		"카드 잔액은 000원입니다"		
면제카드	입구	"하이패스 차로로 정상진입 하였습니다"	녹색	폐쇄식 입구에서 면제카드가 정상적으로 처리된 경우에 안내됩니다.
	출구	"통행료가 면제 되었습니다"	녹색	개방식/폐쇄식 출구에서 면제카드 사용 시에 정상적으로 처리된 경우에 안내됩니다.
후불(할인)카드	입구	"하이패스 차로로 정상진입 하였습니다"	녹색	폐쇄식 입구에서 후불(할인)카드가 정상적으로 처리된 경우에 안내됩니다.
	출구	"통행료 00원이 정상지불 되었습니다"	녹색	개방식/폐쇄식 출구에서 후불(할인)카드 사용 시에 정상적으로 통행료가 지불된 경우에 안내됩니다.
자동충전(선불자동충전카드, 선불자동충전할인카드)	출구	"자동 충전했습니다"	녹색	개방식/폐쇄식 출구에서 선불자동충전(할인)카드에 자동 충전이 된 후, 정상적으로 통행료가 지불된 경우에 안내됩니다.
		"통행료 00원이 정상 지불 되었습니다"	녹색	
		"카드 잔액은 00원입니다"	녹색	

하이패스 시스템 (10/11)

다음 음성 안내와 룸미러에 표시되는 LED 표시등은 **하이패스 차로를 통과할 때 비정상 처리** 되었음을 나타냅니다.

참고: 비정상 처리된 경우 음성안내는 최소 3단계 이상의 음량으로 안내합니다.

카드 상태	음성 안내	LED	해석
잔액 부족(선불카드, 선불할인카드)	“카드 잔액은 000원입니다. 카드 잔액이 얼마 남아있지 않습니다. 충전이 필요합니다.”	주홍색 →녹색	폐쇄식 입구에서 선불카드, 선불할인카드가 정상적으로 처리되었지만 카드 잔액이 3,500원 이하인 경우에 안내됩니다.
잔액 없음(선불카드, 선불할인카드)	"카드 잔액이 없습니다. 카드 충전이 필요합니다"	주홍색	폐쇄식 입구에서 선불카드, 선불할인카드가 정상적으로 처리되었지만 카드 잔액이 없는 경우에 안내됩니다.
처리 실패	"하이패스에 문제가 있습니다. 출구 톨게이트에서 일반 차로를 이용하여 주십시오"	주홍색 →녹색	폐쇄식 입구에서 통신, 카드 및 시스템 이상에 의해 처리가 실패한 경우에 안내됩니다.
비인가 카드	"사용할 수 없는 카드가 삽입되어 있습니다. 카드를 확인하여 주십시오"	주홍색	폐쇄식 입구에서 비인가 카드가 삽입되어 있어 처리가 실패한 경우에 안내됩니다.
불량 카드	"카드에 오류가 있습니다. 카드를 확인하여 주십시오"	주홍색	폐쇄식 입구에서 불량 카드가 삽입되어 있어 처리가 실패한 경우에 안내됩니다.
카드 오삽입	"카드가 잘못 삽입되어 있습니다. 카드를 확인하여 주십시오"	주홍색	폐쇄식 입구에서 카드가 오삽입 되어 있어 처리가 실패한 경우에 안내됩니다.
카드 미삽입	"카드가 삽입되어 있지 않습니다. 카드를 확인하여 주십시오"	주홍색	폐쇄식 입구에서 카드가 미삽입되어 있어 처리가 실패한 경우에 안내됩니다.

하이패스 시스템 (11/11)

다음 음성 안내와 룸미러에 표시되는 LED 표시등은 **하이패스 차로를 통과할 때 요금지불이 비정상 처리** 되었음을 나타냅니다.

참고: 비정상 처리된 경우 음성안내는 최소 3단계 이상의 음량으로 안내합니다.

카드 상태	음성 안내	LED	해석
잔액 부족(선불카드, 선불할인카드)	"카드 잔액은 000원입니다."	주홍색	개방식/폐쇄식 출구에서 선불카드, 선불할인카드의 잔액 부족으로 일부만 지불되어 통행료 처리가 실패한 경우에 안내됩니다.
	"카드 잔액이 얼마 남아있지 않습니다."		
	"충전이 필요합니다."		
잔액 없음(선불카드, 선불할인카드)	"카드 잔액이 없습니다. 통행료가 지불되지 않았습니다"	주홍색	개방식/폐쇄식 출구에서 선불카드, 선불할인카드의 잔액이 없어 통행료 처리가 실패한 경우에 안내됩니다.
지불 실패	"통행료 지불에 문제가 있습니다. 도로공사 영업소에 문의하여 주십시오"	주홍색 →녹색	개방식/폐쇄식 출구에서 통신, 카드 및 시스템 이상에 의해 통행료 처리가 실패한 경우에 안내됩니다.
비인가 카드	"사용할 수 없는 카드가 삽입되어 있습니다. 통행료가 지불되지 않았습니다"	주홍색	개방식/폐쇄식 출구에서 비인가 카드가 삽입되어 있어 통행료 처리가 실패한 경우에 안내됩니다.
불량 카드	"카드에 오류가 있습니다. 통행료가 지불되지 않았습니다"	주홍색	개방식/폐쇄식 출구에서 불량 카드가 삽입되어 있어 통행료 처리가 실패한 경우에 안내됩니다.
카드 오삽입	"카드가 잘못 삽입되어 있습니다. 통행료가 지불되지 않았습니다"	주홍색	개방식/폐쇄식 출구에서 카드가 오삽입되어 있어 통행료 처리가 실패한 경우에 안내됩니다.
카드 미삽입	"카드가 삽입되어 있지 않습니다. 통행료가 지불되지 않았습니다"	주홍색	개방식/폐쇄식 출구에서 카드가 미삽입되어 있어 통행료 처리가 실패한 경우에 안내됩니다.

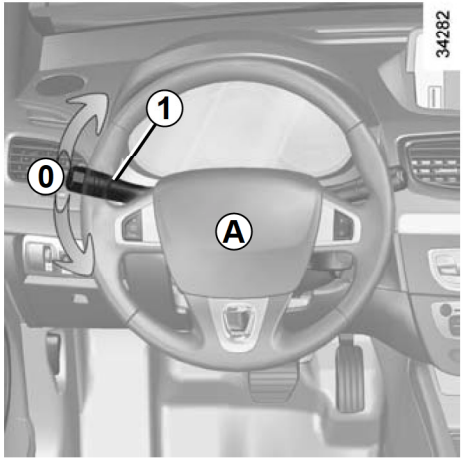

경음기-혼

스티어링 휠 **A**의 부분을 가볍게 누르십시오.

주의

스티어링 휠 중앙 부위를 손바닥이나 주먹으로 타격하는 등 차량 에어백 장착부에 과도한 충격을 가하지 마십시오. 에어백 시스템이 손상될 수 있습니다.

방향 지시등

시동이 걸려 있는 상태에서 레버 **1**을 스티어링 휠이 움직이는 방향과 동일한 방향으로 움직이면 됩니다.

방향 지시등이 켜져 있을 경우 스티어링 휠을 방향 지시등과 반대로 돌릴 경우 레버가 원위치 **0**으로 돌아옵니다. 하지만 고속도로 주행 시, 스티어링 휠의 움직임이 레버를 제자리에 돌리기에 충분하지 않을 경우가 많습니다.

이 경우에는 레버 **1**을 살짝 밀거나 당기면 그 순간만 방향 지시등이 작동하고 레버를 놓는 순간 레버는 원위치 **0**으로 돌아옵니다.

또한 원터치 트리플 방향 지시등 기능에 의해 레버 1을 한번 살짝 올리거나 내렸다 놓으면 레버는 원위치로 돌아오고 방향지시등은 세 번 점멸합니다.

헤드램프 패싱

헤드램프가 점등되어 있지 않은 경우라도 레버 **1**을 운전자 쪽으로 살짝 당길 경우 상향 헤드램프가 점등되고 레버를 놓으면 초기 상태로 되돌아갑니다.

단, 시동이 걸려 있고 하향 헤드램프가 켜진 상태에서 레버 **1**을 끝까지 당겼다 놓으면 상향 헤드램프가 상시 점등합니다.



비상 점멸 표시등

스위치 **2**를 누릅니다. 방향 지시등(전면, 후면, 측면)이 점멸합니다. 비상시 주차할 수 없거나 정차가 금지된 장소에 정차할 때, 위험한 주행 조건이나 교통 조건일 경우 다른 운전자에게 이를 알리기 위해서 사용합니다.
스위치 **2**를 다시 한 번 누르면 해제됩니다.

참고: 비상 점멸 표시등이 작동하는 동안에는 방향 지시등을 사용할 수 없습니다.

Z.E. 보이스 시스템

전기 차량은 매우 조용하기 때문에 이 Z.E. 보이스 시스템 (가상 엔진 사운드 시스템)으로 하여금 주위의 보행자 또는 자전거 이용자들에게 차량의 존재를 알릴 수 있습니다.

이 시스템은 시동이 걸리고 시속이 1~30km/h일 때 자동으로 작동합니다.

작동 활성화 및 비활성화

시동이 걸려있을 때, 스위치 **1**을 누르면 기능이 비활성화됩니다. 표시등 **2**가 점등됩니다. 시동이 걸려있을 때, 다시 한 번 스위치 **1**을 누르면 표시등 **2**가 꺼지고 기능이 활성화됩니다.



시스템은 다음의 경우 활성화됩니다.

- 차속이 약 30km/h 이상일 경우 시스템이 자동으로 대기 상태가 됩니다.
- 차속이 약 30km/h 이하일 경우 시스템이 자동으로 활성화됩니다.

경보음 선택

스위치 **1**을 계속 누르면 다양한 소리가 나오며 선호하는 소리가 나올 때 스위치 **1**을 놓으면 소리가 선택됩니다.

외부 램프와 지시등 (1/2)

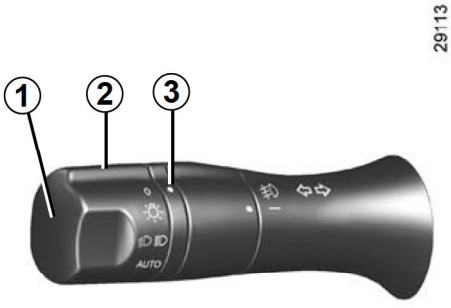

미등

링 **2**의 미등 그림이 표시 **3**에 올 때까지 돌립니다. 차량의 차폭등과 번호판 등이 점등합니다.

휠 **4**를 돌려 계기판 및 대시보드 표시등의 밝기를 조절할 수 있습니다. 단, 미등이 점등되어 있지 않을 때는 휠 **4**를 돌려 계기판 조명의 밝기를 조절할 수 없습니다.

주의

야간 주행을 하기 전에 전기 장치가 올바르게 작동하는지 그리고 각종 전구들은 문제가 없는지 헤드램프에 이물질이 묻어있지 않은지 꼭 확인하여 주십시오.



하향 헤드램프

수동 조작

링 **2**의 하향 헤드램프 그림이 표시 **3**에 올 때까지 돌립니다. 계기판에 하향 헤드램프 표시등이 점등합니다.

오토 라이팅 기능

(차량 사양에 따라서)

링 **2**의 **AUTO** 그림이 표시 **3**에 올 때까지 돌립니다. 시동이 켜져 있을 때 차량 외부의 밝기에 따라 하향 헤드램프가 자동으로 켜지거나 꺼지게 하는 기능입니다.

상향 헤드램프

시동이 걸려 있고 하향 헤드램프가 켜진 상태에서 램프 스위치 레버 **1**을 운전자 쪽으로 끝까지 당겼다 놓습니다. 계기판에 상향 헤드램프 표시등이 점등합니다.

원래의 위치로 되돌리려면 다시 한 번 레버 **1**을 운전자 쪽으로 끝까지 당겼다 놓습니다.

하향 헤드램프가 켜져 있지 않더라도 레버 **1**을 운전자 쪽으로 살짝 당기면 상향 헤드램프가 점등하고 레버를 놓으면 초기 상태로 되돌아갑니다.

상향 헤드램프를 사용할 필요가 없으면 반드시 소등하여 다른 운전자에게 피해를 주지 않도록 하십시오.

오토 라이팅 기능 참고 사항

안개가 끼거나 눈이 오거나 광차단 코팅이 앞유리 상단 중앙부의 센서를 가릴 경우 오토 라이팅이 올바르게 작동하지 않을 수 있습니다.

오토 라이팅은 기후, 계절, 주위 환경에 따라 점등 및 소등 시간이 달라질 수 있습니다.

외부 램프와 지시등 (2/2)



램프 끄기

– 수동으로 끄기

수동으로 끄려면 링 **2**의 **0**이 표시 **3**에 올 때까지 돌립니다.

자동 꺼짐

램프가 켜진 상태에서 시동을 끄고, 운전석 도어를 열면 램프는 자동으로 꺼집니다. 이 경우 다음 번 전기 엔진 시동 시 링 **2**의 위치에 따라 램프가 다시 켜집니다.

참고: 안개등이 점등된 경우에는 자동으로 소등되지 않습니다. 또한, 시동을 끄고 램프를 켰을 경우에는 운전석 도어를 열더라도 램프는 꺼지지 않습니다.

이 경우 **램프 켜짐 알림 경고음**이 울려 램프가 켜져 있음을 알립니다. 램프를 끄지 않을 경우 **12볼트 배터리가 방전될 수 있으니 주의하십시오.**

작동 이상

계기판에 "오토 라이팅을 점검해 주십시오"라는 메시지가 표시되면 오토 라이팅 시스템에 이상이 발생한 것입니다.
지정 정비업소에서 점검 및 정비를 받으십시오.

헤드램프 에스코트 기능

(차량 사양에 따라서)

이 기능은 잠시 하향 헤드램프를 켤 수 있게 해 줍니다(어두운 장소에서 걸어서 이동할 때 사용하면 유용합니다).

전기 엔진 시동, 차량 전원, 헤드램프가 모두 꺼진 상태에서, 링 **2**의 **0**을 표시 **3**에 맞추고 레버 **1**을 운전자 쪽으로 당깁니다. 하향 헤드램프가 약 30초간 점등합니다.

계기판에 "에스코트 기능이 30초 작동됩니다"라는 메시지가 표시됩니다.

최초 동작 후 10초 안에 한 번 더 당길 때 마다 헤드램프의 점등 시간이 30초씩 늘어납니다. 최대 점등 시간은 2분입니다.

램프가 자동으로 꺼지기 전에 끄려면 링 **2**를 돌렸다가 다시 원래의 위치로 되돌리십시오.

안개등

레버 **1**의 링 **5**의 마크 **6**이 안개등 그림과 일치할 때까지 돌립니다. 계기판에 안개등 표시등이 점등합니다.
안개등은 미등 또는 헤드램프가 켜져 있을 때에만 켜집니다.

안개등 소등

링 **5**의 마크 **6**이 안개등 그림과 일치할 때까지 다시 한 번 돌리면 안개등은 꺼집니다.
안개등은 미등 또는 헤드램프를 소등하면 함께 소등됩니다.

LED 주간 주행등

차량 사양에 따라서 시동이 켜지면 LED 주간 주행등이 자동으로 켜집니다. LED 주간 주행등은 엔진이 꺼진 경우 기능이 작동하지 않습니다. LED 주간 주행등이 켜진 경우 미등의 기능을 수행합니다.

안개가 끼어있는 곳에서 운전할 때 안개등은 자동으로 점등되지 않습니다.

안개등이 켜져 있는지(표시등 점등) 꺼져 있는지(표시등 소등) 여부는 계기판의 표시등으로 알 수 있습니다.

와이퍼, 워셔 (1/2)

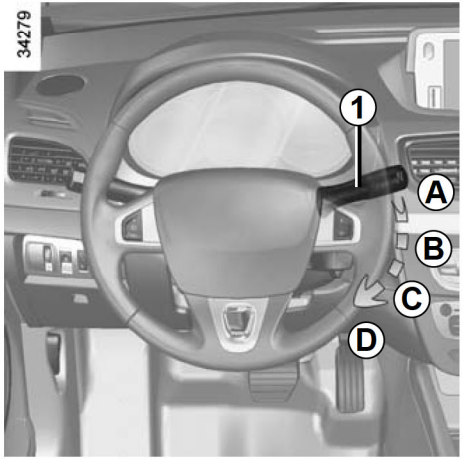

일반 와이퍼

- **A 정지**
- **B 간헐 와이핑**

  와이퍼가 수 초에 한 번씩만 움직입니다. 링 **2**를 돌려서 그 속도를 조절할 수 있습니다.
  - **E** 최저 속도
  - **F** 최고 속도
- **C 보통 속도 와이핑**
- **D 빠른 속도 와이핑**

참고: 빠른 속도 와이핑은 전기 엔진 시동이 걸려 있을 때만 작동할 수 있습니다.

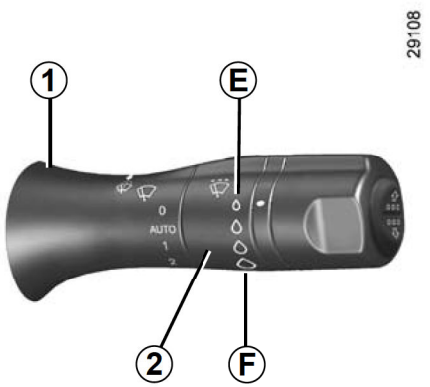

특징

운전 중, 차량이 정차하면 와이퍼의 속도는 느려집니다. 예를 들면, 와이퍼의 속도가 빠른 속도일 경우 보통 속도로 느려집니다. 차량이 다시 움직이면, 와이퍼 속도는 원래 선택했던 속도로 되돌아 갑니다.

주의

전기 엔진룸에서 작업을 할때, 와이퍼 레버가 **A**(정지)위치에 있는지 항상 미리 확인하시기 바랍니다.

부상의 위험이 있습니다.

레인센싱 와이퍼

- **A 정지**
- **B 레인센싱 와이핑**

  시동 중에 이 위치가 선택되면 현재 앞유리의 물의 양을 감지하여 그 양에 알맞은 속도로 와이퍼가 움직입니다.

  와이퍼의 민감도는 링 **2**를 돌려서 조절할 수 있습니다.
  - **E** 민감도 낮음
  - **F** 민감도 높음
- **C 보통 속도 와이핑**
- **D 빠른 속도 와이핑**

레인센싱 와이퍼 사용 시 참고 사항

- 겨울철 시동 시 앞유리가 결빙되었을 경우, 녹을 때까지 **B** 위치에 두지 마시고 반드시 **A** 위치에 두십시오. 와이퍼가 작동하면 블레이드가 손상될 수 있습니다.
- 와이퍼가 **B** 위치에 있더라도 안개가 끼거나 눈이 오는 날에는 자동으로 작동하지 않습니다.
- 비가 오지 않는 날씨에는 **A** 위치에 두시기 바랍니다.

와이퍼, 워셔 (2/2)



앞유리 워셔

시동이 걸려 있는 상태이거나 시동 스위치 ON 상태에서, 레버 **1**을 운전자 쪽으로 당겨 주십시오.

짧게 당겼다 놓으면 앞유리 워셔 액이 분사되고 와이퍼가 한 번 작동하게 됩니다.

길게 당겼다 놓으면 워셔 액이 분사되고 와이퍼가 세 번 작동 후, 수 초 뒤에 한 번 더 작동합니다.

참고: 레버 **1**을 당기고 있는 동안에는 계속 와이퍼가 작동하면서 워셔액이 분사됩니다.

추운 날씨에서는 와이퍼 사용전에 반드시 와이퍼 블레이드가 앞유리에 얼어 붙지 않았는지 확인 하시기 바랍니다(모터 과열 위험 방지).

와이퍼 블레이드의 상태를 항상 확인 해 주시기 바랍니다. 블레이드의 성능이 떨어지면 가능한 빨리 교체 해 주십시오.

와이퍼 블레이드를 교환하기 위해서는 시동을 끄고 와이퍼 레버를 D 위치에 두십시오. 5장의 "와이퍼 블레이드"를 참고하십시오.

항상 앞유리는 깨끗하게 닦아 주십시오. 단, 신나 등의 유기용제나 발수 코팅제를 사용해서 닦을 경우 와이퍼 블레이드가 손상되어 잘 닦이지 않을 수 있습니다.

만약 외이퍼가 작동 중에 시동을 끄게 되면 와이퍼는 정위치에서 멈추지 않을 수 있습니다.

주의

세차 시에 와이퍼가 작동되어 와이퍼 블레이드가 손상될 수 있으므로 세차하기 전에 와이퍼 레버의 위치를 **A**(정지)에 두시기 바랍니다.

갑작스런 와이퍼 블레이드의 움직임에 의한 부상의 위험이 있습니다.

우천 시 출발 전에는 반드시 와이퍼의 작동 여부를 확인하고, 와이퍼가 움직이지 않는다면 운행을 하지마십시오. 안전운행에 지장을 초래합니다.

2.주행

(에너지 절약과 환경보호를 위한 사용지침)

전기 엔진 시동, 정지 2.2
전기차 변속기, 주차 브레이크 2.4
1회 충전 주행거리: 준수 사항 2.6
환경보호 2.8
ECO 드라이브 2.9
TPMS: 타이어 공기압 자동감지 시스템 2.12
주행 보조 시스템 2.16
스피드 리미터 2.21
크루즈 컨트롤 2.24
주차 경보 장치 2.28
후방 카메라 2.30

전기 엔진 시동, 정지 (1/2)



시동을 걸려면 스마트카드가 카드 리더 *2*에 삽입되어 있거나 작동 범위 *3*에 있어야 합니다.

전기 엔진 시동

– 변속 레버를 위치 **P**에만 두십시오.

– 브레이페달을 밟은 상태에서 버튼 *1*을 누릅니다.

표시등 GO이 계기판에서 점멸하고 경고음이 울립니다. 표시등 GO이 켜지고 경고음이 멈추면 운행 준비가 완료된 것입니다.



주의

구동 배터리 충전 케이블을 차량에서 반드시 분리한 후 차량을 출발시키십시오.
레버가 위치 **P**에 있어야만 시동을 걸 수 있습니다. 2장의 "전기차 변속기, 주차 브레이크"를 참고하십시오.

시동을 위한 조건

만약 시동 조건 중 하나가 맞지 않는다면, "브레이크를 밟고 작동해 주십시오" 또는 "변속레버를 P에 위치해 주십시오" 라는 메시지가 계기판에 표시됩니다.

경고

운전자의 책임

절대로 스마트카드를 차 안에 두고 내리거나 어린이(또는 애완동물)를 잠시라도 차안에 홀로 남겨두지 마십시오.

전기 엔진 시동을 걸거나, 각종 장치류(변속 레버, 윈도우)의 조작으로 인해 어린이(또는 애완동물) 또는 타인이 사고를 당할 위험이 있습니다.

차량이 완전히 멈추기 전에 절대로 차량시동을 끄지 마십시오. 시동을 끄게 되면, 브레이크 보조장치, 파워 스티어링, 그리고 에어백이나 프리텐셔너 같은 안전 장치들이 작동하지 않게 됩니다.

전기 엔진 시동, 정지 (2/2)

작동 불량

특정 조건에서 스마트카드가 작동하지 않거나 작동 범위가 변할 수 있습니다.

– 스마트카드 배터리에 이상이 있거나 방전되었을 경우

– 스마트카드와 같은 주파수를 사용하는 전기 장비(휴대전화, 무전기, 비디오 게임기, 타 차량의 스마트카드 등)를 사용하고 있을 경우

– 차량이 고주파의 전자기장 내에 있을 경우(경찰서, 관공서, 방송국, 군부대, 송신탑, 공항, 항구 근처 등)

– 날씨가 매운 추운 경우

"SMART카드를 넣어 주십시오" 메시지가 계기판에 표시됩니다.

스마트카드를 카드리더 ***2***에 끝까지 밀어 넣어 주십시오.



전기 엔진 정지

정차 상태에서 변속 레버를 **N** 또는 **P** 위치에 두십시오.

차량 내에 카드가 있는 상태에서 START 버튼 ***1***을 한 번 누르면 전기 엔진 시동이 꺼지며 표시등 GO이 꺼집니다. 운전석 도어를 열거나 모든 도어를 잠그면 스티어링 휠도 잠깁니다.

카드가 차 밖이나 인식되지 않는 위치에 있는 상태에서 버튼 ***1***을 한 번 누르면, "카드감지불가 START 길게누름" 메시지가 계기판에 표시됩니다.

이 경우, 버튼 ***1***을 2초 이상 누르면 시동이 꺼집니다.

전기 엔진을 정지해도 사용하던 액세서리 기능(라디오, 내비게이션 등)은 약 10분 간 작동합니다. 운전석 도어를 열면 액세서리 기능이 중지됩니다.

주의

스마트카드를 가지고 차량에서 내릴 때, 전기 엔진 시동이 완전히 정지되었는지 반드시 확인하십시오.

전기차 변속기, 주차 브레이크 (1/2)



변속 레버

계기판의 디스플레이 ***3***에 변속 레버***2***의 위치가 표시됩니다.

4 : **P** : 주차

5 : **R** : 후진

6 : **N** : 중립

7 : **D** : 전진

8 : 변속 레버의 위치 표시

충전 케이블이 차량으로부터 분리되어 있어야 시동이 걸립니다.

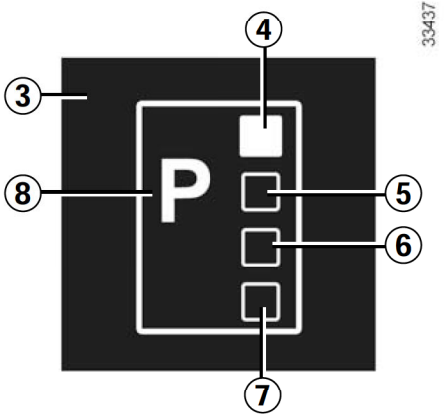

주행 전

전기 엔진 시동을 위해서 2장의 "전기 엔진 시동, 정지"를 참고하시기 바랍니다.

브레이크 페달을 밟고 변속 레버 ***2***를 위치 **P**에 놓은 뉘 전기 엔진 시동을 거십시오.

변속 레버를 **P** 위치에서 변속하시려면 브레이크 페달을 밟은 상태에서 잠금해제 버튼 ***1***을 눌러 변속레버 ***2***를 조작해 주십시오.

브레이크 페달을 밟으면 디스플레이 ***3*** 에 경고등 소등됩니다.

주행

전진

레버 ***2***를 **D** 위치에 놓으십시오. 가속 페달을 밟지 않아도 브레이크 페달에서 발을 떼면 차가 전진합니다.

주행중에는 가속 페달을 적당히 밟아 원하는 속도로 운전하십시오.

후진

레버 ***2***를 **R** 위치에 놓으십시오. 후진등은 시동스위치가 ON일 때 후진기어 선택시 점등됩니다.

경고

운전 방해

운전석 바닥 매트는 차량 구매 시 제공된 순정 매트를 사용해야 하며, 정기적으로 매트가 바닥에 잘 고정되어 있는지 확인하십시오. 또한 여러 장의 매트를 겹쳐서 사용하지 마십시오.

페달 작동 시 방해가 되거나 매트에 페달이 끼어 심각한 사고를 유발할 수 있습니다.

전기차 변속기, 주차 브레이크 (2/2)

차량 주차

차량이 정지하면 변속 레버를 **P** 위치에 두십시오.

주차 브레이크를 당깁니다.

경고

운행 시 차량 서브프레임에 충격이 가해진 경우(예: 표지, 보도, 혹은 거리시설물과 접촉), 차량(예: 액슬 변형),전기 회로 또는 구동 배터리가 손상될 수 있습니다.

전기 회로나 누출 가능한 장치, 액체 등을 만지지 마십시오.

사고로 인한 위험을 방지하기 위해 지정 정비업소에서 되도록 빨리 차량점검을 받으십시오.

중상이나 전기 충격으로 인해 심각한 인체 상해을 입을 수 있습니다.

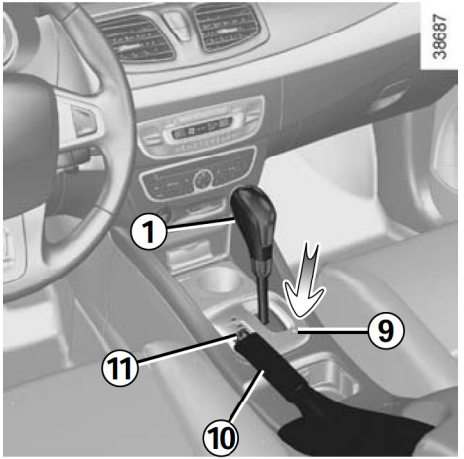

출발 시, 브레이크 페달을 밟고 잠금 해제 버튼 ***1***을 누른 상태에서도 변속 레버가 **P** 위치에서 움직이지 않을 경우, 변속 레버를 수동으로 잠금 해제할 수 있습니다.

변속 레버를 수동으로 잠금해제하려면 홀 ***9***에 뾰족한 물건을 넣어 버튼을 누르고, 동시에 변속 레버에 있는 잠금해제 버튼 ***1***을 누릅니다.

주차 브레이크

해제 방법

레버 ***10***을 살짝 위로 당겨 버튼 ***11***을 누르고 레버를 아래 방향으로 내립니다.

작동 방법

레버 ***10***을 위쪽으로 당겨 차량이 잘 고정되었는지 확인합니다.

경고

주행 시 주차 브레이크가 제대로 해제되었는지 확인하십시오(경고등 꺼짐). 그렇지 않을 경우 브레이크 시스템이 과열되어 제동력이 저하되거나 사고의 위험이 있습니다.

경고

노면의 경사도 및 차량의 하중 조건에 따라서 힘을 주어 주차 브레이크의 노치를 최소 2단 추가로 당길 필요가 있습니다. 내리막 길에서는 **P** 위치에 변속레버를 위치시킵니다.

1회 충전 주행거리: 준수 사항 (1/2)

차량의 일충전 주행거리를 부분적으로 제어할 수 있습니다.

이를 위해, 유의해야 할 몇 가지 필수 요소가 있습니다.

– 속도와 운전 습관
– 도로의 상태
– 운행에 안락한 실내 온도
– 타이어
– 전기 편의장치의 사용
– 차량의 적재

속도와 운전 습관

빠른 속도는 일충전 주행거리를 감소시킵니다.

'스포티'한 운전은 일충전 주행거리를 감소시키므로 에너지 소모가 많지 않게 일정 속도로 부드럽게 운전하십시오.

2징의 "ECO 드라이브"를 침고하십시오.

34630



주행 상황에 대비하여 가속 페달에서 발을 떼어 에너지를 비축하십시오. 2장의 "ECO 드라이브"를 참고하십시오.

34628

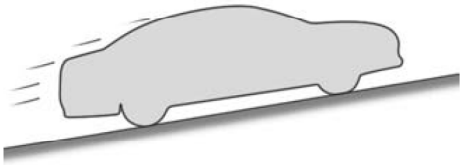

도로의 상태

언덕길을 오를 때 평지와 동일한 속도를 유지하려 하거나 가속하지 마십시오. 언덕길을 오르는 동안 가속 페달을 동일한 힘으로 밟도록 하여 주십시오.

1회 충전 주행거리: 준수 사항 (2/2)

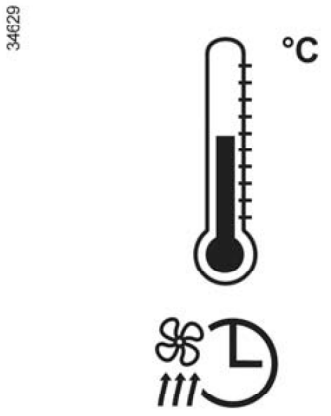

운행에 편안한 온도

난방기나 에어킨을 사용하면 일충전 주행거리가 감소됩니다.

차량 사용 전 알맞은 모드로 맞추어 일충전 주행거리를 유지할 수 있도록 하십시오(3상의 "좌우 독립 풀 오토 에어컨: 공조 시스템 예약 기능"을 참고).

운행하는 동안에는 난방기나 에어컨 사용을 최소화하시기 바랍니다. 필요 시에는 ECO 모드를 우선 시 하십시오. 3 장의 "좌우 독립 풀 오토 에어컨"을 참고하시기 바랍니다.

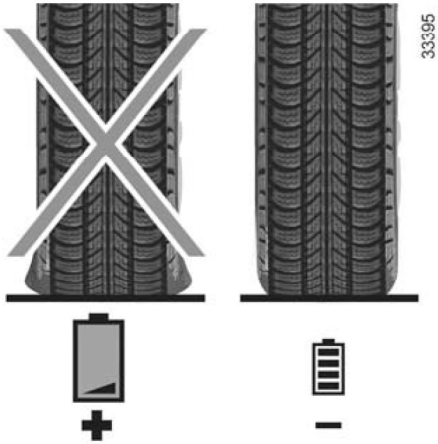

타이어

타이어 공기입이 부족하면 에너지 소비가 증가됩니다. 차량의 권장 공기압을 지켜주시기 바랍니다.

타이어 교체 시에는 기본 장착된 타이어와 무게, 타입, 구조가 같은 동일한 브랜드의 것으로 바꾸시기 바랍니다. 권장하지 않은 타이어를 장착 및 사용하면 차량의 일충전 주행거리가 상당히 감소할 수 있습니다. 4장의 "타이어 공기압"을 참고하십시오.

전기 편의장치의 사용

전기 장치(에어컨, 파워 윈도우 등)와 전기 편의장치(GPS, 휴대폰 충전기 등)의 사용은 차량의 일충전 주행거리를 감소시킵니다.

차량의 적재

차량에 불필요한 물건을 적재하지 마십시오.

환경보호

귀하의 차량은 환경보호를 목표로 하여 설계되었습니다.



또한 르노삼성자동차는 eco ACTION 캠페인을 통해 비효율적인 에너지 사용을 줄여 지구에 유익한 환경 활동에 자발적으로 동참함으로써 우리가 함께 살고 있는 지구를 아름답게 가꾸고자 노력하고 있습니다.

제조

귀하의 차량은 엄격한 환경 표준을 따르는 공장에서 생산되었습니다.

환경보호에 참여하십시오.

- 수명이 다하여 차량 유지보수 시 교체하는 부품(12볼트 배터리, 전지 등)은 별도의 재활용 장소에 폐기하여야 합니다.
- 폐기할 차량은 공인된 센터에 보내 재활용이 가능하게 하여야 합니다.
- 모든 경우에 국내 법규를 준수하여야 합니나.

재활용

귀하의 차량은 전문 기술을 모두 이용하여 수명이 다할 때까지 환경적 영향을 최소화시킬 수 있도록 설계되었습니다.

차량의 85%가 재활용 가능하고 95%가 회수 가능합니다. 더 쉽게 재활용할 수 있도록, 자동차 설계 그리고 사용된 재료에 대해 수많은 혁신을 이룩하였습니다. 아울러 재활용 플라스틱과 재생 가능한 재료들(목재, 면, 천연 고무 등)로 만든 수많은 부품들로 구성되어 있습니다.

환경 보호에 기여하여 주십시오.

- 일상적인 자동차 유지보수 과정에서 교환된 부품(12볼트 배터리, 오일 필터, 에어 클리너 필터 등)과 오일 및 오일을 담는 용기(비어 있는 또는 오일이 남아있는)는 전문 업체를 통해 폐기시켜야 합니다.
- 차량의 수명이 다하게 되면, 재활용할 수 있도록, 이를 승인된 업체로 보내야 합니다.
- 항상 법규를 준수하십시오.

ECO 드라이브 (1/3)

차량 사양에 따라서 연료를 적게 사용할 수 있도록 정보를 얻을 수 있습니다.

계기판과 내비게이션 화면을 통해 아래의 정보가 나타납니다.

- ECO 미터
- ECO 드라이빙 인디케이터
- 트립 기록
- ECO 모드(ECO 버튼으로 활성화 가능)

내비게이션이 장착된 경우 정보가 추가됩니다.

이러한 정보는 더욱 주행 가능 거리를 늘릴 수 있도록 도울 것입니다.



ECO 미터

계기판의 ECO 미터는 운전자에게 차량의 연료 소비 상황을 실시간을 알려줍니다.

"에너지 재충전" 파란색 구간 *A*

주행중 가속 페달을 밟지 않거나 브레이크 페달을 밟으면 속력이 감소하면서 전기를 생성시키고 구동 배터리를 재충전합니다.

"중립" 구간 *0*

에너지의 소비 또는 재충전이 없음을 나타냅니다.

"에너지 권장소모" 녹색 구간 *B*

구동 배터리가 차량을 움직이는데 필요한 에너지를 적절히 공급함을 나타냅니다.

"에너지 과다소모" 오렌지색 구간 *C*

에너지 소비가 높음을 나타냅니다.

ECO 드라이브 (2/3)



ECO 드라이빙 인디케이터

귀하의 운전 스타일을 일려줍니다. 계기판의 표시등 *1*에 나타난 잎의 개수를 통해 다음을 확인할 수 있습니다.

– 많은 잎이 나타날수록 부드럽고 효율적인 운전을 하고 있음을 뜻합니다.

– 잎이 적게 나타날수록 역동적이고 에너지 소모가 많은 운전을 하고 있음을 뜻합니다.



트립 기록 (ECO 점수)

시동이 꺼지면 내비게이션 화면 *2*에서 마지막으로 주행한 기록을 확인할 수 있으며 어떠한 주행을 했는지 다음 내용을 통해 알 수 있습니다.

– 평균 에너지 소비량;

– 총 에너지 소비량;

– 주행 거리.

내비게이션 화면 *2*에서 다음을 확인할 수 있습니다.

– 가속, 브레이크 예측, 속도 운용을 고려한 등급;

– 등급을 올릴 수 있는 운전 방법.

ECO 드라이브 (3/3)



ECO 모드

ECO 모드는 주행 가능 거리를 최적화시키는 기능이며, 전기 엔진 성능, 에어컨 등 에너지를 소비하는 모든 요소들과 연관됩니다.

기능 활성화

버튼 ***3***을 누르면 계기판에 ECO 표시등 ***4***가 켜집니다.



주행중 전기 엔진 성능을 높이기 위해 가속 페달을 강하고 깊숙히 밟으면 에코 모드가 일시적으로 비활성화됩니다.

가속 페달에서 발을 떼면 ECO 모드는 다시 활성화되고 계기판에 표시등 ***4***가 다시 켜집니다.

기능 OFF

버튼 ***3***을 누르면 계기판에 ECO 표시등 ***4***가 꺼집니다.

차량 사양에 따라서 ECO 모드가 활성화 또는 비활성화되는 동안 크루즈 컨트롤 기능이 정시될 수 있습니다. 2장의 "크루즈 컨트롤"을 참고하십시오.

TPMS: 타이어 공기압 자동감지 시스템 (1/4)

TPMS(Tire Pressure Monitoring System)는 주행중 타이어 공기압의 부족을 감지하여 보여주는 시스템입니다.

작동 원리

주행중 타이어 공기압을 주기적으로 측정하는 센서가 각 휠의 공기 주입 밸브에 내장되어 있습니다.

타이어 공기압이 정상보다 낮을 경우 표시등 이 계기판에 점등됩니다.

경고

이 기능은 주행을 도와주는 기능입니다.

이 기능이 운전자를 대신하는것은 아닙니다. 따라서 어떠한 경우에도 운전자의 주의 및 책임이 매우 중요합니다.

한 달에 한 번 타이어 공기압을 점검하십시오.



타이어 공기압 표준값 초기화

다음의 경우에 필요합니다.

- 타이어 공기압 표준값을 주행 상황에 맞게 변경하여야 하는 경우(짐 적재 또는 비적재 시, 고속도로 주행 시 등)
- 타이어 또는 휠 위치 교환 후(교환하려면 반드시 지정 정비 업소를 방문하십시오)

주의

타이어에 체인을 장착하거나 타이어가 눈에 묻혔을 경우에는 TPMS가 올바르게 작동하지 않을 수 있습니다.

반드시 타이어 4개 모두가 주행 후 열이 충분히 식어 냉각되어 있을 때 초기화를 해야 합니다.

타이어 공기압은 반드시 차량 운행 상황에 적합해야 합니다(짐 적재 또는 비적재 시, 고속도로 주행 시 등).

차량 정지 상태에서

- 버튼 **1** 또는 **2** 중 하나를 반복적으로 짧게 눌러 TPMS 페이지 메시지가 계기판에 표시되도록 합니다.
- 버튼 **1** 또는 **2** 중 하나를 길게 누르면 계기판 내 차량 내 공기압숫자가 깜박인 뒤 "타이어 공기압 리셋 완료" 메시지가 표시되고 초기화를 시작합니다.
- 차량 운행 후 몇 분이 지나면 초기화가 완료됩니다.

주의

타이어 공기압 표준값은 도어 측면에 표시된 권장값보다 높아야 합니다. 표시된 권장값보다 낮을 시, 표준값은 표시된 권장값을 따릅니다.

주의

윈도우에 금속성의 코팅(안테나 내장 필름 등)을 하거나 금속을 부착하지 마십시오. 타이어 압력 센서의 신호를 방해하여 TPMS가 올바르게 작동하지 않을 수 있습니다.

TPMS: 타이어 공기압 자동감지 시스템 (2/4)

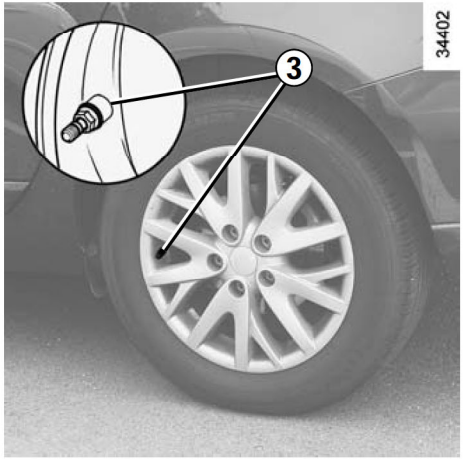

휠의 위치 교환

휠의 위치를 교환하려면 **반드시** 지정 정비업소를 방문하십시오.

타이어가 바르게 위치했는지 알기 위해서는 차량 사양에 따라서 각 타이어 휠의 밸브를 둘러싼 링 **3**의 색상을 참고하십시오(청소가 필요할 수 있습니다).

A 노란색 링

B 검정색 링

C 빨간색 링

D 초록색 링

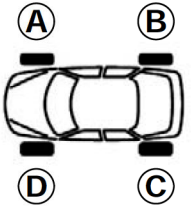

경고

차량 밸브 **3**에 장착된 개별 센서는각각의 휠에만 사용할 수 있습니다. 휠 위치를 교환하고 시스템을 재초기화하지 않으면 시스템이 각각의 휠위치를 잘못 인식할 수 있습니다. 시스템의 재초기화는 지정 정비업소에서 할수 있습니다.

부정확한 정보는 심각한 사고를 초래할 수 있습니다.

주의

휠의 교환

교환한 타이어의 사용 정도 또는 공기압 상태에 따라서 시스템이 정상 작동하는데 몇 분이 걸릴 수 있습니다. 교환 후 타이어 공기압을 확인하십시오.

경고

몇몇 장비들 또는 전파 송신기 등이 TPMS의 기능을 일시적으로 방해 하거나 타이어의 공기압이 낮다는 경고 메시지를 띄울 수 있습니다. 다음의 경우에서 TPMS는 올바르게 작동하지 않을 수 있습니다.

- TPMS와 유사한 라디오 주파수를 사용하는 장비 또는 시설이 근처에 있는 경우
- 전파 송신기 또는 유사 주파수가 차량 근처 또는 차량 내부에서 쓰이는 경우
- 컴퓨터(유사 장비 포함) 또는 직류/교류 변환기가 차량 근처 또는 차량 내부에서 쓰이는 경우

TPMS: 타이어 공기압 자동감지 시스템 (3/4)

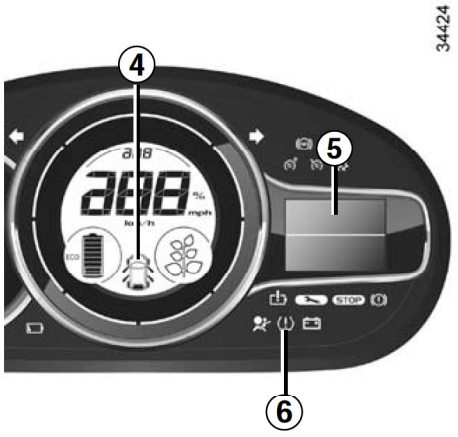

표시창

계기판의 표시칭 **4**과 트립 컴퓨터 **5**에서 예상되는 공기압 이상(공기압이 낮은 타이어, 펑크난 타이어, 시스템 고장 등)에 대해 알려줍니다. 이 때 계기판 **6**에 (!) 표시등이 나타납니다.

타이어 수리 장비

밸브에 장착된 센서는 특수하게 설계되었기 때문에 반드시 지정 정비업소의 특수 장비를 사용하십시오.

타이어 공기압은 타이어가 냉각된(주행 전 상온) 상태에서 조정해야 합니다.

타이어가 냉각된 상태에서 타이어 공기압을 점검할 수 없을 경우이거나 주행 중 타이어의 온도가 올라간 상태라면, 정상 공기압 보다 약 **0.2** – **0.3** bar(또는 3psi) 정도 더 높게 공기를 주입해야 합니다.

뜨거운(주행 후 타이어의 온도가 높은 상태) 타이어에서는 공기를 빼내지 마십시오.

타이어 장착(타이어 교환 또는 동절기용 타이어 장착)

타이어 교환 시 취해야 할 특별한 유의사항이 있습니다. 지정 정비업소에 연락하십시오.

휠/타이어 교환

휠과 타이어의 교환에는 특수한 장비가 필요합니다(휠, 허브 캡 등).교환 전에 지정 정비업소에 문의하여 주십시오. 다른 액세서리의 부착은 시스템의 정확한 작동에 영향을 미칠 수 있습니다.

타이어 공기압의 갑작스러운 손실(타이어 파손 등)은 시스템에 감지되지 않을 수 있습니다.

매운 추운 날씨에는 타이어 공기압이 정상보다 낮아져 경고 메시지가 표시될 수 있습니다. 이는 온도에 의해 공기압이 낮아지는 것으로 시스템에 이상이 있는 것은 아닙니다.

정상 주행 후에 온도가 다시 올라가 공기압이 정상으로 돌아오면 메시지가 사라질 수 있습니다. 지정 정비업소에서 타이어 공기압을 점검하십시오.

TPMS: 타이어 공기압 자동감지 시스템 (4/4)

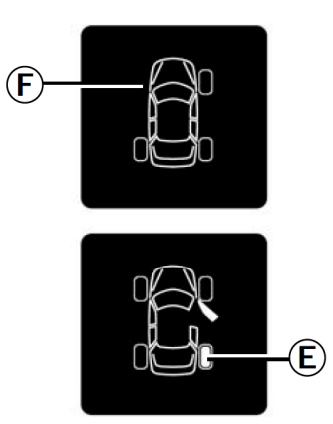

"타이어 공기압이 낮습니다"

타이어 **E**의 공기압이 정상보다 낮다는 것을 표시등이 알려줍니다. 필요 시 타이어 냉각 상태에서 공기압을 점검하십시오.

"타이어 손상"

표시등 과 타이어 **E**는 표시된 타이어가 파열되었거나 공기압이 매우 부족함을 나타냅니다. 타이어가 파열된 경우 휠을 교체하거나 지정 정비업소에 문의하시기 바랍니다. 공기압이 부족한 경우 타이어 공기압을 조정하십시오.

이 메시지는 또한 STOP 경고등과 함께 나타납니다.

안전을 위하여 STOP 경고등이 점등하면 차량을 즉시 멈추십시오.

"타이어 공기압 센서 점검 요망"

표시등이 점멸 후 계속 점등되며 "타이어 공기압 센서 점검 요망"이라는 메시지가 뜹니다. 타이어가 **F**와 같이 나타나면 표시가 사라진 쪽의 공기압 센서가 감지되지 않습니다. 지정 정비업소에 문의하십시오.

"고속주행을 위해 공기압보충 필요"

타이어 공기압이 차량의 속도에 적합하지 않습니다. 속도를 낮추거나 고속주행에 적합하도록 공기압을 올려주십시오.

고속 주행에 적합한 타이어 공기압 중, 전륜 타이어 공기압은 2.6 kg/cm^2 (또는 38 psi) 후륜 타이어 공기압은 2.7 kg/cm^2 (또는 39 psi)입니다.

주행 보조 시스템 (1/5)

차량 사양에 따라 주행 보조 시스템은 다음으로 구성되어 있습니다.

- **휠 잠김방지 시스템 (ABS: Anti-lock Brake System)**
- **급제동시 브레이크 지원 시스템 (Emergency Brake Assist): 차량 사양에 따라서 급제동 대비 시스템 포함**
- **차체자세 제어장치 (ESC: Electronic Stability Control) : 언더 스티어 제어(Under Steer Control) 및 TCS(Traction Control System) 포함**
- **전자제어 제동력 배분장치 (EBD: Electronic Brake force)**
- **경사로 밀림방지 장치 (HSA: Hill Start Assistence)**

휠 잠김 방지 시스템 (ABS: Anti-lock Brake System)

급제동 시, ABS는 휠이 잠기는 것을 방지해 차량의 조향을 가능하게 해 줍니다.
이러한 상황에서, 차량은 조향이 기능하게 되어 제동 중 장애물을 피하기 쉽도록 도와줍니다. 이 시스템은 특히 마찰력이 적은 도로(젖은 도로 등)에서는 제동 거리가 늘어날 수 있습니다.

ABS 시스템이 작동되면 운전자는 브레이크 페달에서 진동과 함께 작동음을 들을 수 있습니다. ABS는 어떠한 방식으로도 도로 표면과 접지력에 관련된 차량의 물리적 능력을 향상시켜 주지는 않습니다. 안전 주행을 위한 규칙(예를 들어 앞차량과의 안전 거리 확보)을 **반드시** 준수해야 합니다.

경고

이 기능들은 극한의 주행 상황에서 수행 조건에 맞게 차량 작동을 제어할 수 있는 추가적인 보조 장치입니다.

그러나 이 기능은 운전자를 대신할 수 없습니다. **또한 차량의 성능 한계를 높일 수 없으며 운전자가 신속하게 조작하게 해줄 수 없습니다.** 따라서 어떠한 경우에도 차량 조작 시 운전자의 주의 또는 책임이 매우 중요합니다(운전자는 항상 주행 시 발생할 수 있는 갑작스러운 상황에 대비해야 합니다).

비상 시, **브레이크 페달을 힘껏 지속적으로 밟고 계십시오.** 브레이크 페달을 반복해서 밟았다 뗄 필요가 없습니다. ABS는 브레이크 시스템에서 적용되는 힘을 조절할 것입니다.

주의

ABS의 작동 불량 시 브레이크 시스템은 부분적으로 작동됩니다. 하지만 **급제동을 하는 것은 위험하며** 즉시 차량을 안전하게 주차하고 지정 정비업소에 문의하십시오.

주의

ABS는 제동 시의 차량 안전성, 조향성을 확보하고자 하는 장치로 제동거리가 짧아지는 것은 아닙니다. 울퉁불퉁한 길, 자갈길, 눈쌓인 길에서는 ABS가 없는 차보다 제동거리가 길게 되는 경우가 있습니다. 이런 길을 주행할 때는, 특히 속도를 줄이고 차간 거리를 충분히 두며 운전하십시오.

작동 불량

- 계기판에  과  경고등이 점등하고 "ABS 장치를 점검해 주십시오" 메시지가 표시됩니다. 브레이크는 작동하지만 ABS 시스템은 작동하지 않습니다.

지정 정비업소에 방문하십시오.

- 계기판에 , , ,  경고등이 점등하고 "브레이크 장치에 이상이 있습니다" 메시지가 표시됩니다. 이는 브레이크 시스템에 심각한 고장이 있음을 나타냅니다.

즉시 차량을 안전하게 주차하고 지정 정비업소로 연락하십시오.

급제동 시 브레이크 지원 시스템 (Emergency Brake Assist)

이 시스템은 차량의 제동거리를 줄여 줄 수 있는 ABS 보조 시스템입니다.

작동 원리

시스템이 급제동 상황을 감지하면 시스템의 기능을 최대로 작동시켜 ABS 시스템이 최적으로 작동하도록 유도합니다.

브레이크 페달에서 발을 떼지 않는 한 ABS 시스템은 유지됩니다.

작동 불량

시스템이 고장을 감지하면 계기판에  경고등과 함께 "브레이크 장치를 점검해 주십시오"란 메시지가 표시됩니다.

이러한 경우 지정 정비업소에 문의하십시오.

급제동 대비 시스템

차량 사양에 따라서 가속 페달에서 급하게 발을 뗄 경우, 제동 거리를 줄이기 위해 브레이크 시스템이 제동을 예상하고 제동 준비 상태가 됩니다.

차체자세 제어장치 (ESC: Electronic Stability Control) : 언더 스티어 제어(Under Steer Control) 및 TCS(Traction Control System) 포함

차체자세 제어장치 (ESC: Electronic Stability Control)

이 시스템은 극한의 주행 상황(장애물을 피하거나 코너링 시 접지력 손실 등)에서 운전자의 차량 제어에 도움을 주는 장치입니다.

작동 원리

스티어링 휠의 센서 및 차량 전반에 걸쳐 위치한 여러 센서가 운전자가 선택한 방향을 계산하고 차량의 실제 주행 방향을 측정합니다.
시스템은 운전자가 선택한 방향과 차량의 실제 방향을 비교하여 필요에 따라 브레이크를 선택적으로 적용하거나 전기 엔진 출력을 조절하면서 차량 주행 상태를 제어합니다.

시스템이 작동하면 계기판에  표시등이 점등됩니다.

주행 보조 시스템 (3/5)

오버/언더스티어 제어 기능

시스템은 오버/언더스티어(차량이 코너를 돌 때 스티어링 휠을 돌린 각도보다 차량의 회전 각도가 작아지는/커지는 현상)가 발생한 경우 ESC 작동을 최적화합니다(프런트/리어 액슬 접지력 손실 등).

트랙션 컨트롤(TCS: Traction Control System)

이 시스템은 구동 휠의 미끄러짐을 방지하고 정차 상태 또는 주행 중에 차량의 구동력을 최적화하여 차량의 조종성과 안정성에 도움을 주는 시스템입니다.

작동 원리

시스템은 휠 센서를 사용하여 구동 휠의 속도를 측정 및 비교하여 과도하게 회전하는 휠(미끄러지고 있는 휠)을 제어합니다. 휠이 미끄러지기 시작하면 시스템은 구동 휠이 적절한 수준의 접지력을 가질 때까지 자동으로 제동시킵니다.

또한 이 시스템은 가속 페달에 가하는 압력과 상관없이 전기 엔진 속도를 조정하여 휠에 접지력이 발생하도록 합니다.

ESC(TCS 포함) 기능이 작동하면 계기판에  표시등이 점등하여 운전자에게 작동이 되고 있음을 알립니다. 작동되고 있는 동안에 약간의 진동이 느껴질 수 있으며 이는 정상입니다.

전기 엔진 시동이 걸려 있는 상태에서 주차장의 입구 등에 있는 회전 테이블이나 움직이는 것 위에 차량이 있을 경우, ESC 경고등이 점등할 수 있습니다.

차량이 회전 테이블 등의 움직이는 것에서 내려온 후에 전기 엔진 시동을 다시 거십시오.

작동 불량

시스템이 고장을 감지하면 계기판에  경고등과 함께 "ESC 장치를 점검해 주십시오" 란 메시지도 표시됩니다.

이러한 경우 ESC와 TCS 기능은 비활성화됩니다. 지정 정비업소에 문의하십시오.

차량 시동 후 출발 시 ABS 또는 ESC의 초기 기능 점검에 따른 노이즈가 발생할 수 있으며 이는 정상입니다.



트랙션 컨트롤 기능 중단

눈 또는 진흙 등과 같이 물기가 많은 노면에서 또는 체인을 장착한 상태에서 주행 할 경우 시스템은 전기 엔진 출력을 줄여 미끄러짐을 제어합니다. 이러한 기능이 필요 없는 경우 스위치 **1**을 눌러 기능을 중단시길 수 있습니다. 계기판에 "트랙션 컨트롤이 해제되었습니다"란 메시지가 표시됩니다.

트랙션 컨트롤은 추가적인 안전성을 제공하기 때문에 이 기능을 OFF 한 상태로 주행하지 마십시오. 스위치 **1**을 다시 누르면 즉시 트랙션 컨트롤 기능이 재작동 됩니다.

참고: 차속이 약 40 km/h를 초과하면 본 기능은 자동으로 재작동 됩니다.

전자제어 제동력 배분장치 (EBD: Electronic Brake force) Distribution)

이 시스템은 ABS에 대한 보조 기능으로 안정된 브레이크 성능을 빌휘힐 수 있게 해줍니다.

작동 원리

이 시스템은 차량의 승차 인원이나 적재 하중을 계산하여 앞/뒤 휠에 걸리는 브레이크의 힘을 최적으로 분배해 줍니다.

경고

ESC(TCS 포함) 기능이 작동 중일 때는 스위치 **1**을 눌러 기능을 비활성화하지 마십시오. 차량이 갑작스럽게 미끄러져 사고의 위험이 있습니다.

작동 불량

계기판에  과 STOP 경고등과 함께 "브레이크 장치에 이상이 있습니다"란 메시지가 표시됩니다. 이는 브레이크 시스템에 심각한 고장이 있음을 나타냅니다.

즉시 차량을 안전하게 주차하고 지정 정비업소로 문의하십시오.

긴 내리막길에서 계속해서 브레이크 페달로 제동할 경우 브레이크 시스템이 과열되어 세동력이 서하될 수 있습니나. 이 경우 가능하면 엔진브레이크를 사용하여 제동하십시오.

경사로 밀림방지장치(HSA: Hill Start Assist)

이 시스템은 경사로에서 운전자가 브레이크 페달에서 가속 페달로 발을 옮기는 동안 시스템이 지동으로 브레이크를 잡이 치량이 주행방향의 역방향으로 밀리는 것을 막아줍니다.

HSA 작동

HSA는 다음 조건이 모두 만족하는 경우 자동으로 작동합니다.

– 오르막 길에서 전진기어 혹은 내리막 길에서 후진기어가 들어가 있는 경우

주의: 변속 레버가 **N** 위치가 되면 HSA의 작동이 즉시 중단됩니다.

– 경사로에서 브레이크 페달을 밟아 차량이 완전히 정차하였을 경우

최대 지속시간은 **약 2초** 입니다. 2초 뒤에는 차량이 주행방향의 억방향으로 밀리게 되고 HSA 시스템은 작동을 멈추게 됩니다.

HSA 시스템은 기어가 **N**에 있거나 평평한 일반도로에 있을 경우에는 작동하지 않습니다.

경고

경사로에서 HSA 시스템을 과신하지 마십시오.항상 신중하고 조심스럽게 운전하십시오. 급경사로에 정차하였을 때에는 브레이크 페달을 밟아 주십시오. 특히 결빙, 진흙 또는 급경사의 길에서 주의하십시오. 그렇게 하지 않을 경우 심각한 사고나 상해의 위험이 있습니다.

HSA 시스템은 경사로에서 항상 정차시키도록 설계되지 않았습니다. 차량이 급경사로에 정차하여 있을 때에는 브레이크 페달을 밟아 주십시오. 그렇게 하지 않을 경우 심각한 사고나 상해의 위험이 있습니다.

HSA 시스템은 모든 급경사와 도로 상황에서 차량이 뒤로 밀리는 것을 막을 수는 없습니다. 언제든지 브레이크 페달을 밟아 차량이 뒤로 밀리는 것을 막을 수 있도록 준비하여야 합니다. 그렇게 하지 않을 경우 심각한 사고나 상해의 위험이 있습니다.

스피드 리미터 (1/3)



스피드 리미터 기능은 운전자가 선택한 주행 속도를 초과하지 않도록 제어하는 기능입니다.

예를 들어 도심 속에서나 제한 속도 지역 등에서 주행 시에 유용합니다.

시스템은 차량 속도가 약 30km/h 이상일 경우 작동합니다.

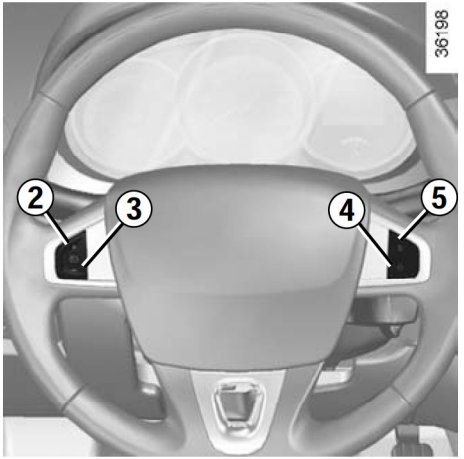

컨트롤

1 메인 ON/OFF 스위치

2 제한 속도 활성화, 저장 및 가속 스위치 (+)

3 제한 속도 감속 스위치 ( )

4 기능 끄기(저장된 제한 속도 포함) (O)

5 저장된 제한 속도 활성화 및 복귀 스위치 (R)

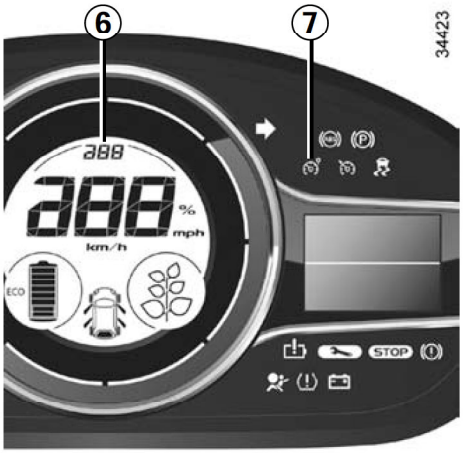

스피드 리미터 활성화

스위치 **1**의 부분을 누릅니다. 표시등 **7**이 주황색으로 점등하고 계기판에 "스피드 리미터" 메시지와 함께 "---km/h"가 **6**에 표시됩니다. 이는 스피드 리미터가 활성화되었으며 제한 속도가 입력되기를 기다린다는 것을 의미합니다.

현재 속도를 저장하기 위해 스위치 **2**(+)를 누르면 대시마크가 제한 속도로 바뀝니다. 저장될 수 있는 최저 속도는 30km/h 입니다.

스피드 리미터 (2/3)



주행

제한 속도가 저장된 후, 이 속도 이내에서 주행하는 것은 스피드 리미터 기능이 없는 차량을 주행하는 것과 동일합니다.

제한 속도에서는 가속 페달을 밟아도 비상 상황을 제외하고 설정된 속도를 초과하지 않습니다("비상 시 제한 속도 초과"를 참고하십시오).

제한 속도 변경

제한 속도는 다음 스위치를 반복적으로 눌러서 변경할 수 있습니다.

- 설정 속도를 높이려면 스위치 **2** (+)
- 설정 속도를 줄이려면 스위치 **3** (−)

비상 시 제한 속도 초과

어떠한 상황에서도 제한 속도를 초과할 수 있으며 이를 위해서는 가속 페달을 **힘껏 끝까지** 밟습니다(킥다운 지점까지).

제한 속도를 초과하면 계기판의 설정된 속도가 점멸하며 구간 **C**는 빨간색으로 점등합니다.

비상 상황이 종료되면 가속 페달에서 발을 뗍니다. 이 경우 차량 속도가 설정된 속도 이하로 떨어지면 스피드 리미터 기능이 다시 작동합니다.

주의

스피드 리미터 기능은 브레이크 시스템과 관련이 없습니다.

제한 속도를 유지할 수 없음

경사진 언덕길을 오르거나 내려갈 때 같은 일부 주행 조건에서는 시스템이 제한 속도를 유지할 수 없으며 이 경우 계기판에 표시된 제한 속도가 점멸하며, 구간 **C**는 빨간색으로 점등하여 현재 상황을 알립니다.

스피드 리미터 (3/3)

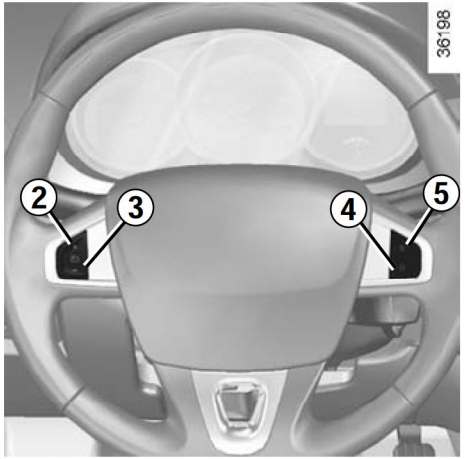

기능 일시정지

스위치 **4**(O)를 누르면 스피드 리미터 기능이 일시정지 됩니다. 이 경우, 제한 속도는 저장되고 더이상 **6**에 표시되지 않으며, 계기판에 "설정 속도" 메시지와 함께 저장된 속도가 표시됩니다.

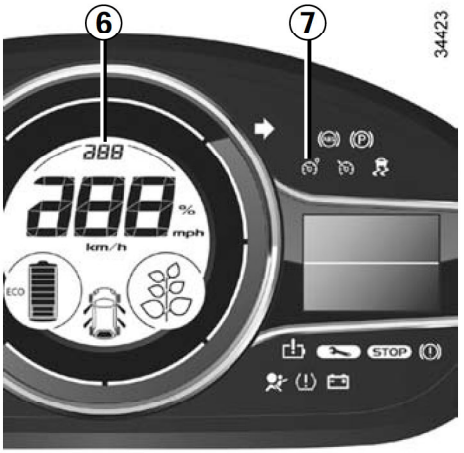

제한 속도 불러내기

속도가 저장되어 있을 경우, 스위치 **5**(R)를 한 번 눌러 저장된 속도를 불러 올 수 있습니다.

스피드 리미터가 일시 정지 되었을 때, 스위치 **2**(+)를 누르면 이전에 저장되었던 세한 속도는 시워시며 현새 차량의 주행 속도가 새로운 제한 속도로 사용됩니다.



스피드 리미터 비활성화

스위치 **1**을 누르면 스피드 리미터 기능이 비활성화 됩니다. 이 경우 속도는 더 이상 저장되지 않습니다. 계기판의 주황색 표시등 **7** 이 꺼져서 기능이 비활성화 되었음을 나타냅니다.

크루즈 컨트롤 (1/4)



크루즈 컨트롤 기능은 사용자가 선택한 속도로 주행 속도를 유지시켜주는 기능입니다.

속도는 30km/h 이상으로만 설정할 수 있습니다.

주의

크루즈 컨트롤 기능은 브레이크 시스템과 관련이 없습니다.

주의

이 기능은 추가적인 주행 보조 기능입니다.

이 기능은 운전자를 대신할 수 없습니다. 따라서, 운전자는 제한 속도를 준수하여야 하고 운전에 주의(운전자는 항상 브레이크를 밟을 준비가 되어 있어야 합니디)를 기울여야 할 책임이 있습니다.

크루즈 컨트롤은 교통 체증 지역, 울퉁불퉁하거나 미끄러운 도로(살얼음, 비포장 도로, 자갈 노면) 및 악천후 조건(안개, 비, 측면 바람 등)에서는 사용하지 마십시오.

사고의 위험이 있습니다.

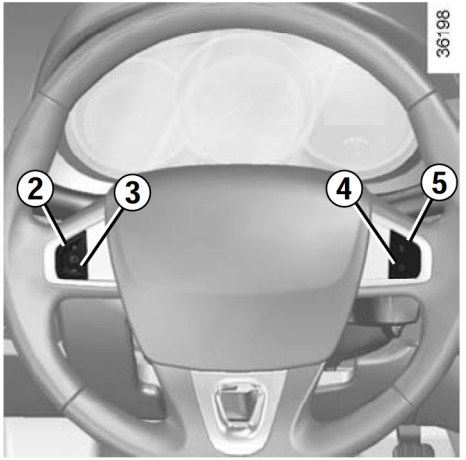

컨트롤

1 메인 ON/OFF 스위치

2 크루즈 컨트롤 속도 활성화, 저장 및 가속 스위치 (+)

3 크루즈 컨트롤 속도 감속 스위치 ( )

4 기능 끄기(저장된 크루즈 컨트롤 속도 포함) (O)

5 저장된 크루즈 컨트롤 속도 활성화 및 복귀 스위치 (R)

크루즈 컨트롤 (2/4)



스위치 켜기

스위치 **1**의 부분을 누릅니다.

표시등 **7**이 녹색으로 점등하고 계기판에 "크루즈컨트롤" 메시지와 함께 "– – – km/h"가 **6**에 표시됩니다. 이는 크루즈 컨트롤이 활성화되었으며 크루즈 컨트롤 속도가 입력되기를 기다린다는 것을 의미합니다.

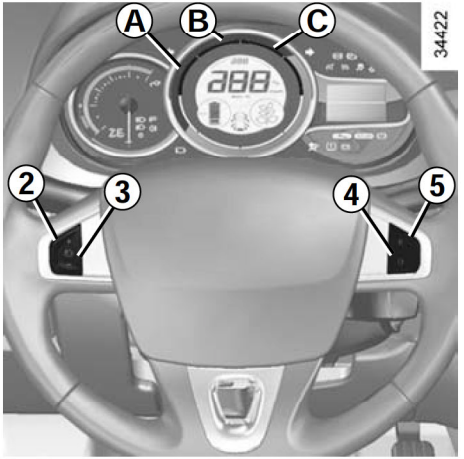

크루즈 컨트롤 활성화

일정한 속도(시속 약 30km/h 이상)에서 스위치 **2**(+)를 누르면 기능이 작동하고 현재 속도가 저장됩니다. 크루즈 컨트롤 속도는 **6**에 표시됩니다.

표시등 **7**의 점등과 함께 구간 **A**가 녹색으로 점등되어 크루즈 컨트롤이 작동 중임을 알려줍니다. 구간 **B**는 설정된 속도에 도달했을 때 녹색으로 점등됩니다.

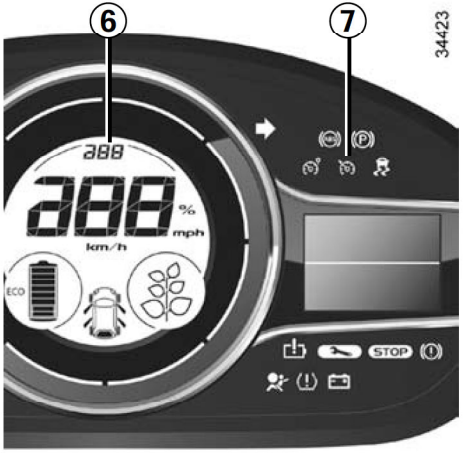

주행

크루즈 컨트롤 속도가 저장되고 크루즈 컨트롤 기능이 작동하면 가속 페달을 밟지 않아도 설정된 속도를 유지합니다.

주의

비상 시를 대비하여 발을 페달 근처에 두십시오.

크루즈 컨트롤 (3/4)

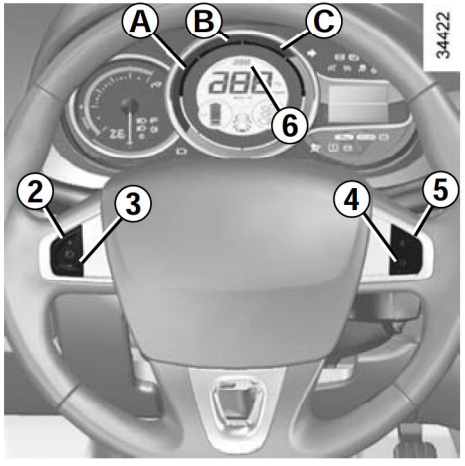

크루즈 컨트롤 속도 조정

크루즈 컨트롤 속도는 다음 스위치를 반복적으로 눌러 변경할 수 있습니다.

– 설정 속도를 높이려면 스위치 **2**(+)

설정 속도를 줄이려면 스위치 **3**( )

비상 시 크루즈 컨트롤 속도 초과

언제라도 가속 페달을 밟아 크루즈 컨트롤 속도를 초과할 수 있습니다. 속도가 초과되면 구간 **C**가 빨간색으로 점등되며, 계기판에 표시된 크루즈 컨트롤 속도가 점멸합니다.

비상 상황이 종료되면 가속 페달에서 발을 뗍니다. 몇 초 후에 설정된 크루즈 컨트롤 속도로 자동으로 돌아옵니다.

크루즈 컨트롤 속도를 유지 할 수 없음

경사진 언덕길을 오르거나 내려갈 때 같은 일부 주행 조건에서는 시스템이 크루즈 컨트롤 속도를 유지할 수 없으며 이 경우 구간 **C**가 빨간색으로 점등되며, 계기판에 표시된 크루징 속도가 점멸합니다.

기능 일시정지

다음과 같은 경우 기능이 정지됩니다.

– 스위치 **4**(O)를 누르는 경우

– 브레이크 페달을 밟는 경우

– 변속 레버를 N에 두는 경우

세 가지 경우 모두, 크루즈 컨트롤 속도가 저장되고**6**에 더 이상 설정된 속도가 표시되지 않으며, 계기판에 "설정 속도" 메시지와 함께 저장된 속도가 km/h 단위로 나타납니다.

구간 **A**, **B** 및 **C**가 소등되어 일시정지 되었음을 알려줍니다.

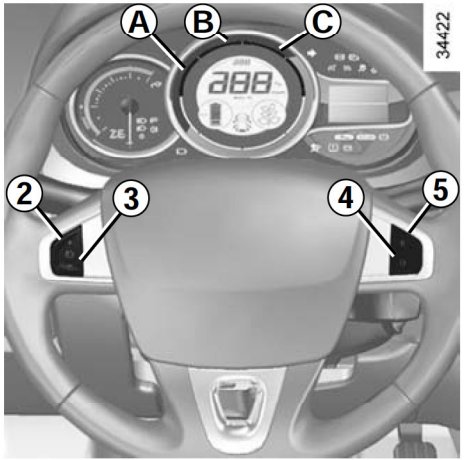

크루즈 컨트롤 속도 재작동

속도가 저정되어 있고 주행 속도가 시속 30km/h 이상일 때, 주행 조건(교통 상태, 노면 상태, 기상 상태 등)이 적절한 경우 스위치 **5**(R)를 눌러 크루즈 컨트롤 기능을 재작동 시킬 수 있습니다.

설정된 속도 재작동 시 구간 **A**가 점등됩니다. 구간 **B**는 설정된 속도에 도달했을 때 점등됩니다.



참고: 만약 이전에 저장되었던 크루즈 컨트롤 속도가 현재 속도보다 높게 설정 되었다면, 차량은 크루즈 컨트롤 속도에 도달하기 위해 더 빨리 가속합니다.

크루즈 컨트롤이 일시 정지 되었을 때, 스위치 **2**(+)를 누르면 이전에 저장되었던 크루즈 컨트롤 속도는 시워시며 현새 차량의 주행 속도가 새로운 크루징 속도로 사용됩니다.



기능 끄기

스위치 **1**을 눌러 크루즈 킨트롤 기능을 비활성화 합니다. 이 경우 속도가 저장되지 않습니다. 계기판의 표시등 **7** 및 구간 **A**, **B** 그리고 **C**가 소등되어 기능이 비활성화되었음을 알려줍니다.

주의

크루즈 컨트롤 기능을 끄거나 대기 상태로 전환하더라도 차량 속도가 급격하게 감속되지 않습니다. 제동하려면 브레이크 페달을 밟아야 합니다.

주차 경보 장치 (1/2)

작동 원리

리어 범퍼에 장착된 주차 보조 센서가 차량과 장애물 사이의 거리를 측정합니다.

이 측정 거리가 짧아질수록 경고음이 빨라지고 자량이 상애물과 약 30cm 이내로 섭근할 경우 경고음이 계속해서 울리게 됩니다.

차량이 약 7km/h 이하의 속도로 주행 중인 경우에만 주차 경보 장치가 작동하게 됩니다.

작동

변속 레버가 **R**에 있고 장애물이 차량 후방 약 1.2m(측면 센서로부터 약 60cm) 이내에 들어왔을 경우 이를 감지하여 계기판 중앙의 차량상태 표시창에 표시되고 경고음이 울립니다. 장애물이 가까워질수록 경고음이 빨라지고 약 30cm 이내로 접근할 경우 경고음은 계속해서 울립니다.



작동 해제

다음과 같은 경우 시스템의 작동이 해제됩니다.

- 차속이 약 7km/h 이상일 때
- 변속 레버 위치가 **N**이나 **P**일 경우
- 장애물이 차량 측면 약 30cm 이외에 존재하고 3초동안 장애물 접근이 없을 경우 경고음이 소거됩니다(측면 센서만 해당). 다시 접근하면 경고음이 울립니다.
- 장애물이 차량에서 멀어질 경우 경고음이 소거되고 다시 접근하면 경고음이 울립니다.

주의

이 기능은 주차 시 경고음 신호를 통해 차량과 장애물 사이의 거리를 알려주는 추가적인 보조 장치입니다.

어떠한 경우에도 운전자의 주의 및 책임이 매우 중요합니다.

운전자는 주차 경보 장치가 장착되어 있는 차량이라 하더라도 항상 후방의 장애물을 직접 확인하고 주행 시 갑작스러운 상황에 대처하기 위해 항상 주의를 기울여야 합니다. 운전 시 차량의 이동 방향에 어린이, 동물, 유모차 또는 자전거 등과 같은 움직이는 장애물 또는 돌, 기둥과 같은 작고 좁은 고정된 장애물이 없는지 항상 주의를 기울여야 합니다.

경고

차량 후진 시 차량 하부와 장애물과의 충돌(인도와 차도 사이의 연석 등)은 차량에 손상을 입힐 수 있습니다(리어 서스펜션의 변형 등).

만약 충돌이 있었다면, 주행 중 사고 예방을 위해 지정 정비업소에서 차량점검을 받으십시오.

주차 경보 장치 (2/2)

시스템 정지

주차 경보 장치를 사용자가 재활성화 하기 전까지 비활성화 시킬 수 있습니다.

차량 환경 설정 메뉴에서(1장의 "계기판: 차량 환경 설성 메뉴" 성보 참고) "후방경보상치" 항목을 선택하여 시스템을 작동하거나 작동해제 할 수 있습니다.

☐ : 기능 해제

☑ : 기능 설정

또한 차량 환경 설정 메뉴에서 "주차경보장치 볼륨"을 선택하여 후방 경보 장치 경고음의 볼륨을 조정할 수 있습니다.

주의

센서가 먼지, 진흙, 물방울, 눈 등에 의해서 가려지지 않았는지 확인하십시오.

작동 불량

시스템이 고장을 감지하면 "주차경보장치를 점검해 주십시오" 메시지와  경고등이 계기판에 표시되고 경고음이 약 5초간 울립니다. 이러한 경우 지정 정비업소에 문의하십시오.

주의

다음의 경우 주차 경보 장치가 정상 작동 하지 않을 수 있습니다.

- 센서가 먼지, 진흙, 물방울, 눈 등에 의해 가려질 경우 부드러운 천 등으로 닦아 주십시오.
- 센서가 결빙됐을 경우
- 센서와 장애물의 거리가 약 20cm 이내일 경우

다음의 경우 주차 경보 장치가 오작동할 수 있습니다.

- 요철길, 자갈길, 언덕길, 풀숲에서 주행할 경우
- 폭우나 물보라가 치는 경우
- 센서 주변에 과도한 장식을 하거나, 규정보다 긴 번호판을 설치할 경우
- 과도한 적재 또는 임의의 개조에 의해 차체가 낮아진 경우

다음과 같은 물체의 경우 주차 경보 장치가 감지하지 못할 수 있습니다.

- 뾰족한 물체나 로프와 같이 가는 물체
- 면이나 스폰지, 눈 등과 같이 음파를 흡수하기 쉬운 물체

특정 장애물(오토바이, 자전거, 화물차, 눈, 무선 송신기, 경음기 등)에 의해 경보음이 울리거나 오삭동할 수 있습니다.

후방 카메라 (1/2)

33767

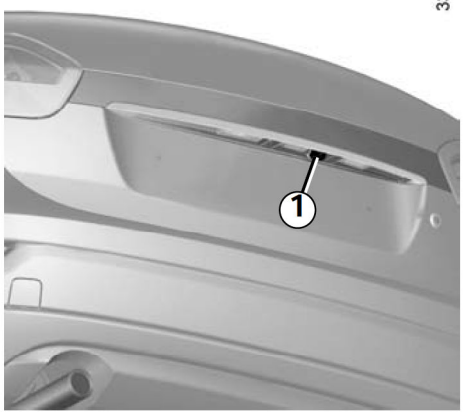

후방 카메라 1
(차량 사양에 따라서)

시동 스위치가 ON일 때 변속 레버를 **R** 위치에 놓으면 차량 후방이 내비게이션 디스플레이에 보여집니다.

주차 안내선

스티어링 휠을 돌리지 않고 후진 시, 그림 **A**와 같이 표시됩니다. 아래의 안내선은 차량 후방으로부터 떨어진 거리입니다.

2 빨간색: 약 0.3m 지점

3 노란색: 약 0.7m 지점

4 초록색: 약 1.5m 지점

5 초록색: 약 3.0m 지점

Ⓐ 33752

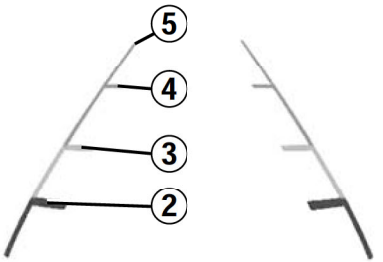

참고: 주차 안내선의 폭은 차량의 폭보다 양쪽으로 약 25cm씩 더 넓습니다.

다이내믹 주차 안내선

(ESC 장착 차량에만 해당)

후진 시에 스티어링 휠을 돌리면 내비게이션 디스플레이에 그림 **B**와 같이 주차 안내선과 다이내믹 주차 안내선(파란색)이 함께 표시됩니다. 아래의 안내선은 차량 후방으로부터 떨어진 거리입니다.

6 빨간색: 약 0.3m 지점

참고: 스티어링 휠이 다시 정위치에 오면 화면에 다이내믹 주차 안내선은 사라지고 주차 안내선만 남습니다(그림 **A**).

Ⓑ 33753

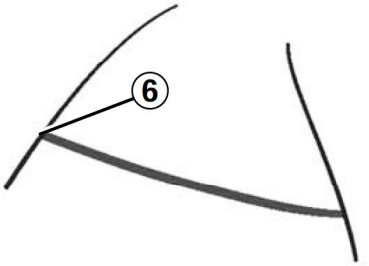

참고: 차량 후진 시 트렁크 리드가 열려 있는 경우 디스플레이에 "트렁크 열림" 메시지가 표시됩니다. 트렁크 리드를 닫고 후방 카메라를 사용하십시오.

후방 카메라 (2/2)

주의

후방 카메라는 주차 시 차량의 후방 상태를 화면으로 보여주는 추가적인 보조 장치입니다.

어떠한 경우에도 운전자의 주의 및 책임이 매우 중요합니다.

카메라에 나타나지 않는 사각 지역이 있으므로 항상 후방의 장애물을 직접 확인하십시오.

경고

차량 후진 시 차량 하부와 장애물과의 충돌(인도와 차도 사이의 연석 등)은 차량에 손상을 입힐 수 있습니다(리어 서스펜션의 변형 등).

만약 충돌이 있었다면, 사전 사고 방지를 위해 지정 정비업소에서 차량점검을 받으십시오.

- 후진 시에는 다른 화면(내비게이션, DMB 등)으로 전환할 수 없습니다.
- 변속 레버를 **R**에 위치했을 때 영상이 나타나는데 다소 시간이 걸릴 수 있습니다.
- 기온이 아주 높거나 낮을 때는 화질이 좋지 않을 수 있습니다.
- 후방 카메라 렌즈 표면에 이물질이 묻지 않도록 주의하십시오.
- 카메라 렌즈 세척 시에는 중성 세제를 희석한 물을 적신 수건으로 닦은 후 마른 수건으로 다시 닦아 주십시오.
- 카메라 렌즈 세척 시 알코올, 벤젠, 신나 등을 사용하지 마십시오.
- 카메라 렌즈에 강한 충격이 가해지지 않도록 주의하십시오.
- 세차 시 카메라 주변에 물이 닿지 않도록 주의하십시오.

3.편의장치

송풍구 3.2
좌우 독립 풀 오토 에어컨 3.4
좌우 독립 풀 오토 에어컨: 리모트 냉난방 시스템 작동 3.9
좌우 독립 풀 오토 에어컨: 냉난방 사전 예약 설정 3.10
에어컨: 정보 및 작동 참고 사항 3.12
파워 윈도우 3.13
실내 램프 3.15
선바이저 3.16
실내 장치 및 수납 공간 3.17
시가 라이터 3.20
트렁크 3.21
멀티미디어 기기 3.23

송풍구 (1/2)

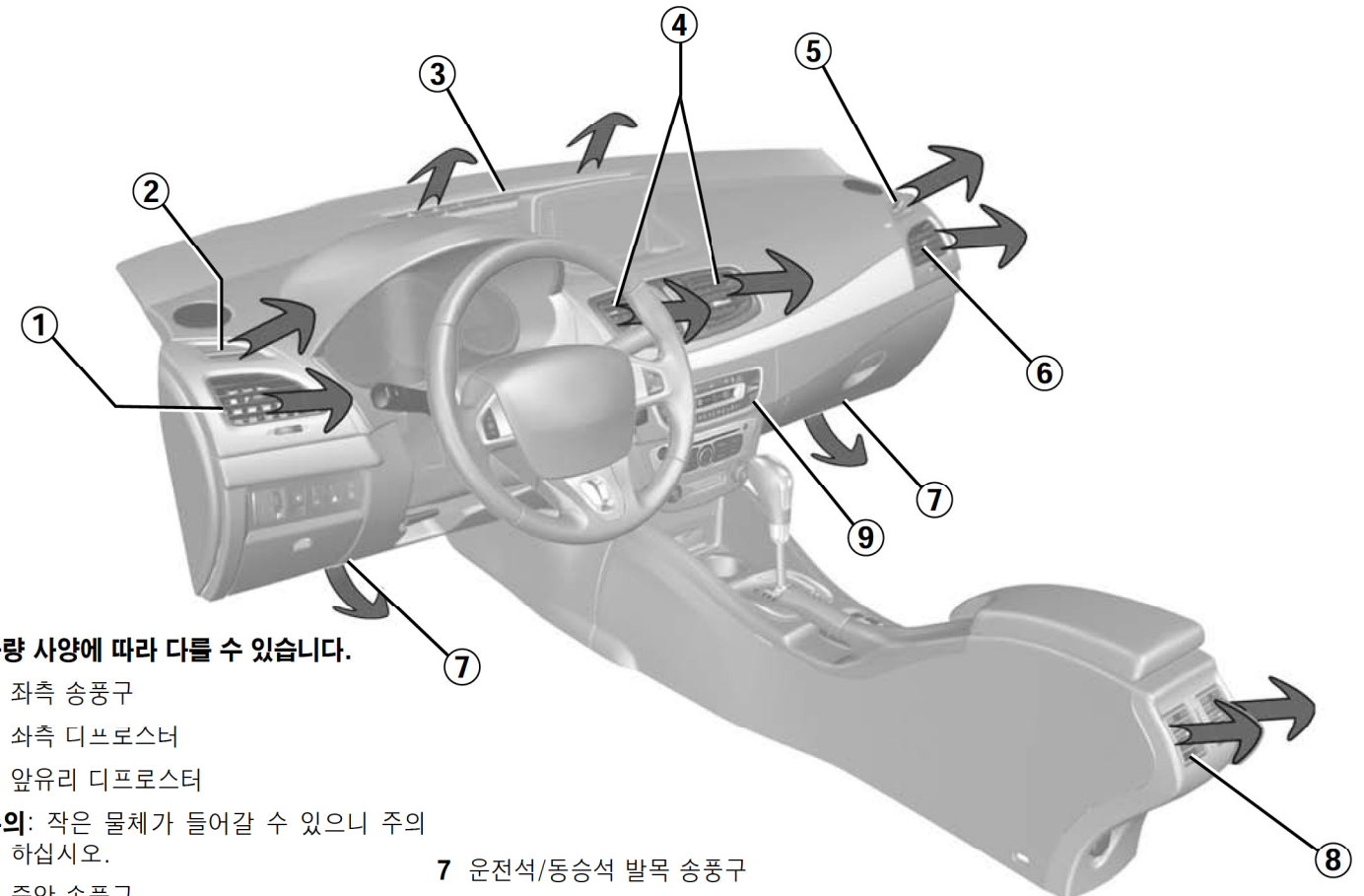

차량 사양에 따라 다를 수 있습니다.

1 좌측 송풍구

2 좌측 디프로스터

3 앞유리 디프로스터

주의: 작은 물체가 들어갈 수 있으니 주의하십시오.

4 중앙 송풍구

5 우측 디프로스터

6 우측 송풍구

7 운전석/동승석 발목 송풍구

8 뒷좌석 중앙 송풍구

9 에어컨 컨트롤러

송풍구 (2/2)

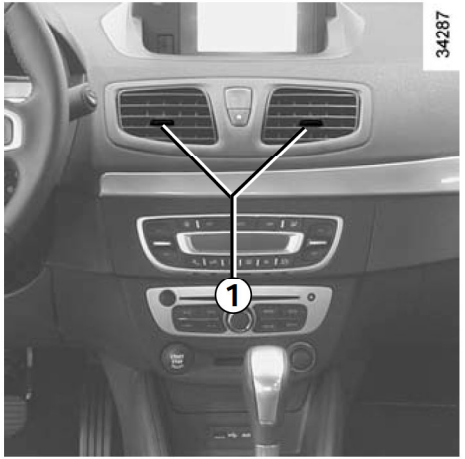

풍향 조절

우측/좌측: 탭 **1**을 좌우로 움직입니다.

위/아래: 각 송풍구의 위/아래 부분을 눌러 올리거나 내립니다.

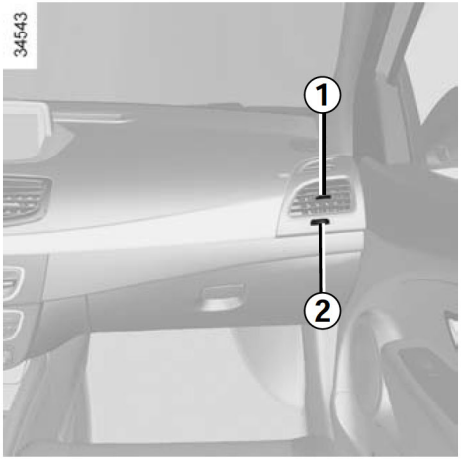

다이얼 **2**를 움직입니다.

윈도우 측: 최대 개방/실내 측: 최소 개방

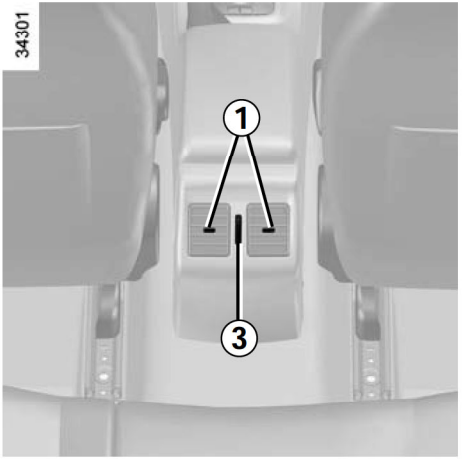

다이얼 **3**을 움직입니다.

위: 최대 개방/아래: 최소 개방

좌우 독립 풀 오토 에어컨 (1/5)



컨트롤

1 운전석 온도 조절 스위치

2 SOFT 모드 스위치

3 AUTO 모드 스위치

4 FAST 모드 스위치

5 송풍구 전환 스위치

6 동승석 온도 조절 스위치

7 냉난방 사전 예약 스위치

8 AC(에어컨) ON/OFF 스위치

9 뒷유리 열선, 사이드 미러 열선 ON/OFF 스위치

10클리어 뷰 스위치

11내/외기 전환 스위치

12송풍 속도 조절 스위치

13디스플레이

오토 모드(AUTO, SOFT, FAST)

오토 모드 ***2***, ***3***, 또는 ***4***를 누릅니다. 스위치의 표시등이 점등합니다.

좌우 독립 풀 오토 에어컨 시스템은 최적의 상태로 작동하면서 차내의 안락함을 더해주고 김서림을 방지하여 적절한 시야를 제공합니다(극한 조건 제외). 이 시스템은 송풍 속도, 송풍 분배 모드 변경, AC(에어컨) 기능 작동 및 정지, 공기 온도를 조절합니다.

다음의 세 가지 모드가 있습니다.

SOFT : 버튼 ***2***를 누르면 원하는 온도에 천천히 도달하며 도달한 온도는 조용하게 유지됩니다. 덥거나 춥지 않은 날씨일 경우 SOFT 모드를 사용하면 연비 향상에 도움이 될 수 있습니다.

AUTO : 외부 조건에 따라 선택한 온도에 도달하는 최적화 모드입니다. 버튼 ***3***을 누르십시오.

FAST : 원하는 온도에 신속히 맞추시려면 버튼 ***4***를 누르십시오.

좌우 독립 풀 오토 에어컨 (2/5)

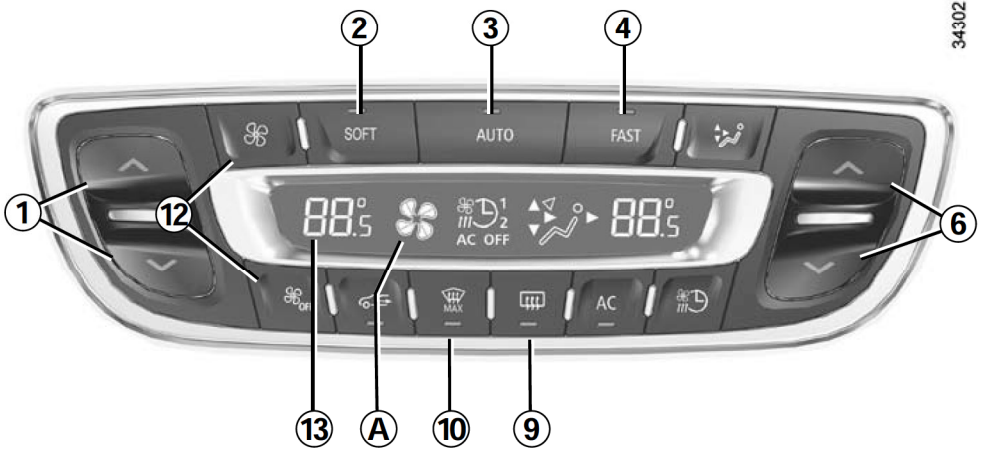

송풍 속도 조절

오토 모드에서 시스템은 가장 적절한 송풍 속도로 원하는 온도로 유지합니다.

스위치 ***12***를 눌러 송풍 속도를 조절할 수 있습니다. 송풍 속도가 디스플레이 ***A***에 표시됩니다.

이 경우 송풍 속도는 더이상 자동으로 조절되지 않습니다.

공기 온도 조절

스위치 ***1***은 운전석 온도를 조절하고, 스위치 ***6***은 동승석 온도를 조절합니다.

참고: 최대 또는 최소 온도로 설정하여 최대한 시원하게 혹은 최대한 따뜻하게 조절할 수 있습니다(디스플레이 ***13***에 "LO" 또는 "HI" 로 표시).

클리어 뷰 기능

스위치 ***10***을 누릅니다. 스위치의 표시등이점등합니다.

이 기능은 앞유리, 뒷유리 및 사이드 미러의 김시림을 신속하게 제거합니다. 이 기능이 작동하면 자동으로 에어컨과 뒷유리 열선이 작동됩니다.

뒷유리 열선을 작동하지 않도록 하려면 스위치 ***9***를 누릅니나. 스위치 ***9***의 표시등이 소등됩니다.

송풍의 세기(실내에 어느 정도의 소음이 발생할 수 있음)를 줄이려면 스위치 ***12***(아래)를 누릅니다.

클리어 뷰 기능을 종료하려면 스위치 ***10***을 다시 누르거나 스위치 ***2***, ***3*** 또는 ***4*** 중 하나를 누릅니다. 시스템은 이전 상태로 돌아갑니다.

좌우 독립 풀 오토 에어컨 (3/5)

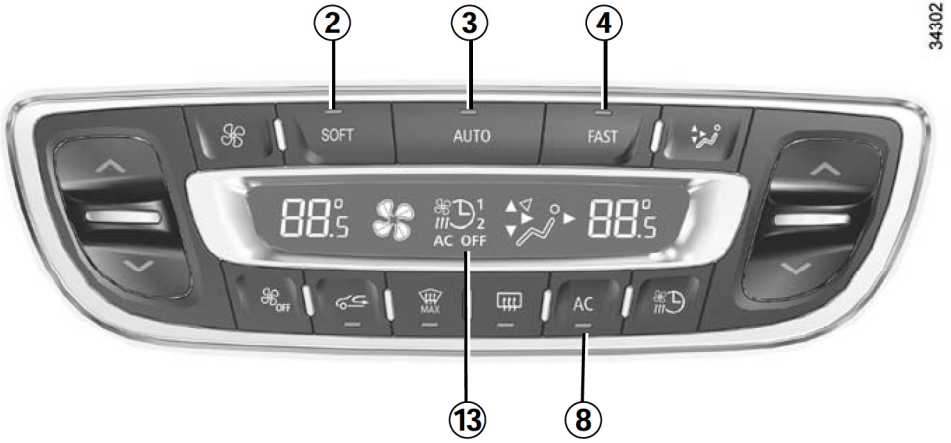

디스플레이에 표시되는 값은 실내 온도 설정값입니다.
춥거나 더운 날씨에 차량을 출발하는 경우 설정값을 올리거나 낮추더라도 표시되는 온도와 관계 없이 설정된 온도에 신속하게 도달할 수 없습니다. 특히 겨울철 난방 시에는 송풍 시스템이 즉시 최대로 작동하지 않으며 전기 엔진 온도가 충분히 상승할 때까지 점차적으로 송풍 속도를 최적화합니다. 이 과정은 몇 초에서 몇 분이 걸릴 수 있습니다. 일반적으로 특별한 문제가 없는 한 대시보드 송풍구는 열어 두십시오.

AC(에어컨) ON/OFF

오토 모드에서 시스템은 외부 기후 조건에 따라 에어컨을 자동으로 ON/OFF 합니다.

버튼 ***8***을 눌러 에어컨 기능을 ON(스위치의 표시등 점등) 하거나 OFF(스위치의 표시등 소등) 합니다.

오토 모드(AUTO, SOFT, FAST) 사용을 권장합니다.

좌우 독립 풀 오토 에어컨 시스템은 최적의 상태로 작동하면서 차내의 안락함을 더해 주고 김서림을 방지하여 적절한 시야를 제공합니다(극한 조건 제외).

오토 모드(AUTO, SOFT, FAST) 사용 시 신속한 냉/난방의 효과를 위해 작동 초기에는 송풍 속도가 최대로 설정되고(실내에 어느 정도의 소음이 발생할 수 있으나 SOFT 모드를 사용하면 소음 감소됨) 몇 분 후에는 자동으로 송풍 속도가 줄어듭니다. 언제든지 다른 스위치를 눌러 모드를 변경할 수 있으며, 이 경우 스위치 ***2, 3*** 또는 ***4***의 표시등이 소등됩니다.

모드를 변경하였을 경우, 가능한 신속하게 오토 모드로 재설정해 주는 것이 좋습니다.

좌우 독립 풀 오토 에어컨 (4/5)

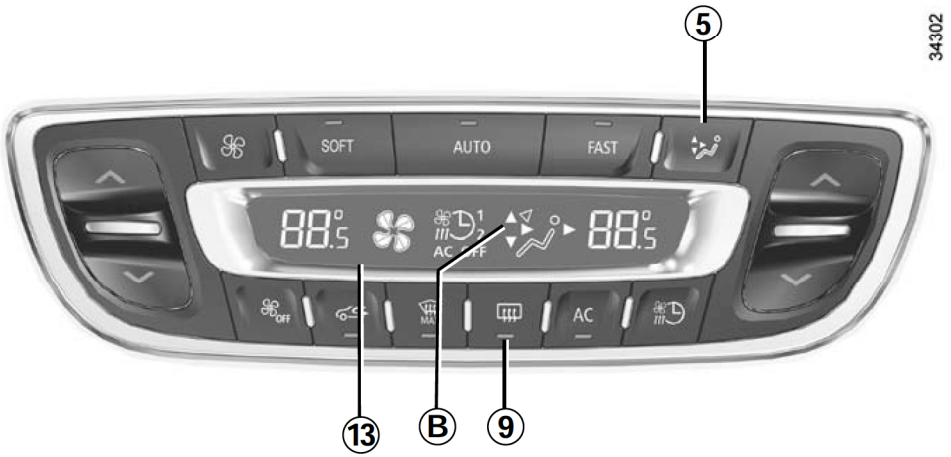

뒷유리 열선, 사이드 미러 열선

스위치 ***9***를 누릅니다. 스위치의 표시등이 점등합니다.

이 기능은 뒷유리와 사이드 미러의 열선을 작동시켜 김서림을 신속하게 제거합니다.

기능을 종료하려면, 스위치 ***9***를 다시 누릅니다. 해제하지 않은 상태에서 시간이 지나면 기능이 자동으로 해제됩니다.

송풍 분배 모드 변경

스위치 ***5***를 눌러 5가지 송풍 분배 모드 중 하나를 선택할 수 있습니다. 디스플레이 ***13***의 ***B*** 부분에 선택된 모드가 나타납니다.

모든 송풍의 흐름이 앞유리 및 도어 유리로 향하게 되어 김서림을 방지해 줍니다.

송풍의 흐름이 김서림 방지를 위해 앞유리와 도어 유리 방향과 발목 방향으로 분배됩니다.

송풍의 흐름이 앞좌석과 뒷좌석의 발목 방향으로 향하게 됩니다

송풍의 흐름이 앞좌석과 뒷좌석의 상반신과 발목 방향으로 분배됩니다.

모든 송풍의 흐름이 앞좌석과 뒷좌석의 상반신 방향으로 향하게 됩니다.

이 경우 차 내부의 송풍 분배는 더 이상 자동으로 조절되지 않고 선택된 모드가 디스플레이에 표시됩니다.

좌우 독립 풀 오토 에어컨 (5/5)

내/외기 변환

스위치 ***11***을 누르면 내기 순환 기능이 작동합니다(표시등 점등).

- 내기 순환 중에는 외기 도입 없이 차량 실내의 공기를 순환시킵니다.
- 내기 순환은 외부와 독립된 환경을 제공합니다(오염된 지역 주행 시 등).
- 내기 순환 중에는 신속하게 차량 내부의 온도를 높이거나 낮출 수 있습니다.

클리어 뷰 기능을 작동시키면 외기 도입 모드로 강제 전환됩니다.

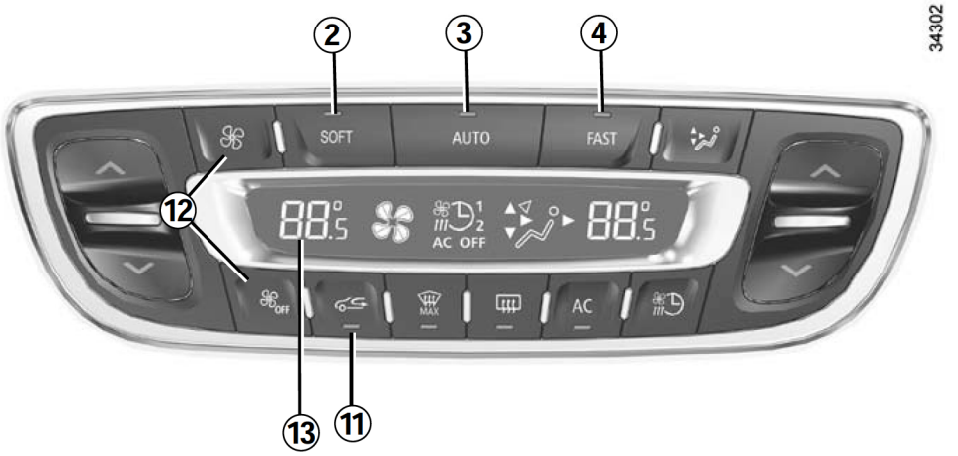

내기 순환 기능을 장시간 사용할 경우 신선한 외부 공기로 교체하지 않음으로 인해 냄새가 날 수 있으며 유리에 김서림이 발생할 수 있습니다.

따라서 실내 공기의 재순환이 더 이상 필요 없는 경우 즉시 스위치 ***11***을 눌러 외기 도입 모드로 전환하십시오.

시스템 정지

스위치 ***12*** 아래 버튼을 누르면 시스템이 정지되고 디스플레이 ***13***에 "OFF"가 표시됩니다.

시스템 재작동

다음 버튼을 눌러 시스템을 재작동할 수 있습니다.

- SOFT 모드 스위치 ***2***
- AUTO 모드 스위치 ***3***
- FAST 모드 스위치 ***4***

좌우 독립 풀 오토 에어컨: 리모트 냉난방 시스템 작동

35782



스마트카드를 사용하여 에어컨을 원격으로 켤 수 있습니다.

이 기능은 차량을 사용하기 전 미리 실내를 안락한 온도로 만들 수 있습니다.

차량의 주행 가능 거리를 고려하여 차량이 충전기에 연결되었을 때 이 기능을 사용하십시오.

작동 조건

- 시동이 꺼져 있어야 합니다.
- 구동 배터리의 충전량이 최소 45% 이상이어야 합니다.

기능 켜기

스마트카드의 작동 범위 내에서 (자세한 내용은 1장의 "인텔리전트 스마트카드: 일반 정보"를 참고하십시오.) 스마트카드의 버튼 ***1***을 길게 누릅니다.

다음을 통해 기능이 켜진 것을 확인할 수 있습니다.

- 비상 점멸 표시등과 방향 지시등이 약 3초간 켜집니다.
- 와 **AUTO** 스위치의 표시등이 점등합니다.

참고: 리모트 냉난방 시스템의 경우, 실내 온도 세팅은 21도로 고정되어 있습니다.

기능 끄기

다음의 경우 자동으로 기능이 꺼집니다.

- 약 5분간 작동 후
- 시동을 켠 후
- 에어컨의 오토 모드(SOFT, AUTO, FAST), 클리어 뷰, 또는 송풍구 전환 스위치를 누른 경우
- 사용된 에너지가 구동 배터리 충전량의 5%를 넘을 경우

참고: 재 작동을 원할 경우, 운전석 문을 열고 닫은 후, 버튼 ***1***을 길게 누릅니다.

경고

차량을 정차 또는 주차시 운전자의 책임

절대로 스마트카드를 차량 안에 두고 내리거나 어린이(또는 애완동물)를 잠시라도 차안에 홀로 남겨 두지 마십시오.

게다가 덥고 (또는) 햇볕이 강한 날에는 차량 내부의 온도가 급속하게 상승하므로 심각한 위험에 처할 수 있습니다.

좌우 독립 풀 오토 에어컨: 냉난방 사전 예약 설정 (1/2)



에어컨 예약 설정

(차량 사양에 따라서)

차량이 충전중인 상태에서 차량을 사용하기 전 실내 온도를 안락하게 만들 수 있습니다.

실내 온도를 안락하게 만들기 위해 설정된 시간보다 30분 먼저 기능이 작동합니다.

차량 사양에 따라서 예약 설정 기능이 없는 경우 스위치 ***1***을 눌러도 기능이 작동하지 않습니다.

경고

차량을 정차 또는 주차시 운전자의 책임

절대로 스마트카드를 차량 안에 두고 내리거나 어린이(또는 애완동물)를 잠시라도 차안에 홀로 남겨 두지 마십시오.

게다가 덥고 (또는) 햇볕이 강한 날에는 차량 내부의 온도가 급속하게 상승하므로 심각한 위험에 처할 수 있습니다.

시스템 작동 조건

- 시동이 꺼진 상태여야 합니다.
- 차량이 잠겨 있어야 합니다.
- 구동 배터리의 충전량이 최소 45% 이상이어야 합니다.
- 차량이 충전중이어야 합니다.
- 예약 설정은 차량을 떠나기 최소 1시간 전에 완료되어야 합니다.
- 예약 설정이 되어 있어야 합니다.

설정이 완료되면 스위치 ***1***의 표시등과 표시등 이 섬등합니다.

예약 시간 설정은 내비게이션에서 가능합니다. 내비게이션 설명서를 참고하십시오.

좌우 독립 풀 오토 에어컨: 냉난방 사전 예약 설정 (2/2)

34302



기능 작동

– 시동 스위치를 ON으로 하고 에어컨을 작동하십시오(3장의 "좌우 독립 풀 오토 에어컨"을 참고하십시오).

– 버튼 ***1***을 누릅니다.

– 내비게이션에서 설정된 시간을 확인합니다.

– 시동 스위치를 OFF로 합니다.

– 차량을 충전시킵니다.

– 차량을 잠급니다.

기능은 설정된 시간보다 1시간 먼저 작동하여 적당한 온도에 도달하게 합니다. 스위치 ***1***의 표시등과 표시등 이 점등합니다.

기능 자동 정지

이 기능은 설정된 시간 약 10분 후 자동으로 정지됩니다. 그러나 아래의 경우 기능이 비활성화됩니다.

– 차량이 충전중이 아닌 경우

– 리모트 냉난방 시스템 기능이 작동되어 있는 경우

– 구동 배터리의 충전량이 30% 미만인 경우

사용지침

경우에 따라(에어컨 정지, 내기 순환 작동, 송풍 속도 0이나 저속 등) 유리창에 김서림이 발생할 수 있습니다.

김서림이 발생하면 **"클리어 뷰"** 기능을 사용하여 김서림을 제거하고, 김서림이 발생하지 않도록 오토 모드 에어컨을 사용합니다.

AC 기능 사용 후에는 송풍구 내부에 습기가 남아 이로 인해 냄새가 날 수 있습니다. 되도록 전기 엔진 시동을 끄기 약 5분전에 미리 에어컨의 AC 기능을 OFF하여 송풍으로 송풍구 내부의 습기를 제거하십시오.

충전 중 에어컨 작동

충전 중 에어컨 시스템은 난방 기능만 작동합니다 (10분 후 자동 종료). 재난방이 필요한 경우 엔진 START 버튼을 누른 후 가동하십시오.

주의

차량에서 물이 떨어짐

에어컨 시스템을 장시간 동안 사용하면 차량 아래 물이 떨어지는 것은 정상적인 현상입니다. 이 현상은 응축 현상에 의해 발생됩니다.

연료 소비

일반적으로 에어컨이 작동 중인 경우 연료 소비가 증가하게 됩니다.

연료 소비를 감소시키고 환경 보호에 도움을 주기 위한 몇 가지 권장 사항

송풍구를 개방하고 윈도우를 닫은 상태로 주행하는 것이 좋습니다.
또한 쾌적한 실내 공기를 유지하기 위해 자주 윈도우를 열어 환기를 시켜주는 것이 좋습니다.
차량을 햇빛이 비치는 장소에 주차한 경우 전기 엔진 시동을 걸기 전에 더워진 실내 공기가 빠져 나가도록 도어를 잠시 열어 두는 것이 좋습니다.

유지 보수

차량에는 먼지, 꽃가루, 분진 등을 집진하는 에어컨 필터가 장착되어 있습니다. **에어컨을 쾌적하게 사용하기 위해서는 정기적으로 필터를 교환해야 합니다.** 필터 교환 주기는 4장의 "정기점검 및 교환주기표"를 참고하십시오.
에어컨 필터의 교환 주기가 경과하지 않더라도 시스템의 송풍량이 급격히 감소하거나 앞유리에 자주 김서림이 발생하는 경우 지정 정비업소를 방문하십시오.

작동 불량

일반적으로 고장이 발생하는 경우 지정 정비 업소에 문의하십시오.

- **디프로스터 또는 에어컨 성능 저하**

  에어컨 필터가 막혔을 경우 발생될 수 있습니다.

- **차가운 공기가 나오지 않음**

  컨트롤이 제대로 설정되어 있고 퓨즈 상태가 정상인지 점검합니다. 그래도 해결되지 않는 경우 에어컨을 OFF 하십시오.

경고

- 에어컨 및 히터를 켜 놓고 차 안에서 장시간 수면을 취하지 마십시오. 또한 밀폐된 상태로 에어컨 및 히터를 장시간 사용하지 마십시오.
- **냉매 액체 회로를 열지 마십시오.** 액체로 인해 눈이나 피부에 손상을 입을 수 있습니다.

파워 윈도우 (1/2)

이 시스템은 시동 스위치가 ON 또는 OFF에 위치해 있거나, 전기 엔진 시동 이후 혹은 시동을 끈 후 운전석 도어가 열릴 때까지 약 3분 동안 작동합니다.

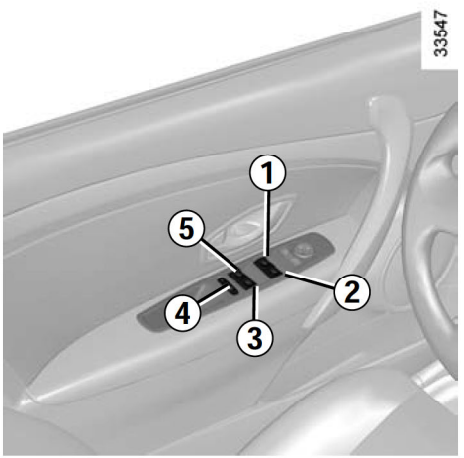

파워 윈도우

스위치를 누르거나 당겨서 윈도우가 원하는 위치에 오도록 조절합니다. 뒷좌석 도어 윈도우는 완전히 내려가지 않습니다.

운전석

다음 스위치를 조작합니다.

- 운전석의 경우 스위치 **1**
- 동승석의 경우 스위치 **2**
- 뒷좌석의 경우 스위치 **3**/**5**

동승석과 뒷좌석

해당 도어의 스위치 **6**을 조작합니다.

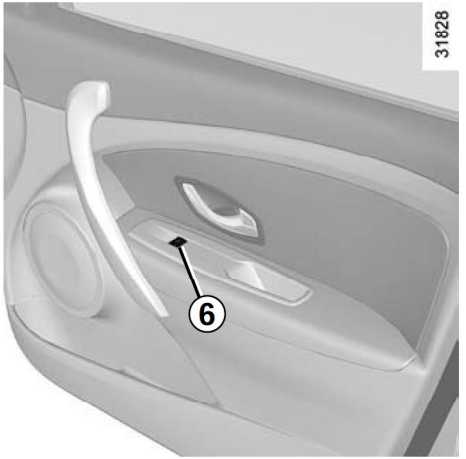

원터치 파워 윈도우

원터치 모드는 앞에 설명된 파워 윈도우의 추가 기능입니다. 이 모드는 운전석과 동승석 윈도우에 적용되어 있습니다.
윈도우 조작 버튼을 끝까지 누르거나 당기면 윈도우가 완진히 내려가거나 올라갑니다. 버튼을 다시 누르거나 당기면 윈도우 작동이 정지됩니다.

운전석과 동승석 윈도우 안티핀치(물체 끼임방지) 기능

윈도우를 닫는 동안 강한 저항(예: 나뭇가지 등의 딱딱한 물체)을 감지하는 경우 작동을 멈추고 다시 내려갑니다.

주의

뒷좌석 탑승자 안전

운전자는 스위치 **4**를 사용하여 뒷좌석 파워 윈도우의 조작을 막을 수 있습니다. 스위치의 표시등이 점등하여 잠금을 표시합니다.

파워 윈도우 (2/2)

주의

만약 무엇인가 윈도우에 끼었다면, 가능한 빨리 윈도우 내림 스위치를 눌러 윈도우를 내려 주십시오.

반쯤 열린 윈도우에 물건을 올려놓지 마십시오. 파워 윈도우가 손상될 위험이 있습니다.

경고

운전자의 책임

절대로 키 또는 스마트카드를 두고 내리거나 보호자 없이 어린이나 애완동물을 차 안에 남겨두지 마십시오. 스마트카드를 차안에 남겨 둘 경우 파워 윈도우가 조작될 가능성이 있고 어린이가 심각한 부상을 입을 위험이 있습니다(어린이의 목, 팔, 손 등이 끼일 수 있습니다).

만약 무엇인가 윈도우에 끼었다면, 가능한 빨리 윈도우 내림 스위치를 눌러 윈도우를 내려 주십시오.

작동 불량

파워 윈도우

시스템 오류로 인해 원터치 모드가 작동하지 않을 경우 시스템 초기화가 필요합니다.

시스템 초기화를 하기 위해서는 해당 윈도우를 완전히 닫은 상태에서 윈도우 조작 버튼을 놓은 후 다시 약 1초간 당긴 후 곧바로 윈도우를 끝까지 내렸다가 올리십시오. 이 방법으로 초기화가 완료되면 원터치 모드가 정상적으로 작동합니다.

필요한 경우 지정 정비업소에 문의하십시오.

경고

윈도우를 닫을 때, 손이나 머리 등 신체의 일부 또는 물체가 윈도우 사이에 끼이지 않도록 주의하십시오.

심각한 부상의 위험이 있습니다.

실내 램프 (1/2)



실내 램프

스위치 **2**를 누르면 다음과 같이 작동합니다.

- 왼쪽 : 상시 점등

  가운데(중간 위치): 도어가 열리면 점등하고 도어가 닫히면 소등됩니다. 도어가 닫힌 후 몇 초 후에 소등됩니다.
  또한 시동을 끄거나, 스마트카드로 도어를 잠금해제 하면 램프가 수 초 동안 점등됩니다.

– 오른쪽: 도어가 열려도 켜지지 않음

맵 램프

스위치 **1** 이나 **3**을 누르면 점등합니다.

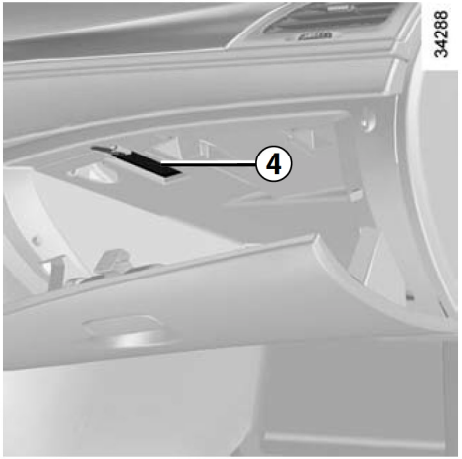

글러브박스 램프

글러브빅스를 열면 램프 **4**가 점등합니다.

실내 램프 (2/2)/선바이저

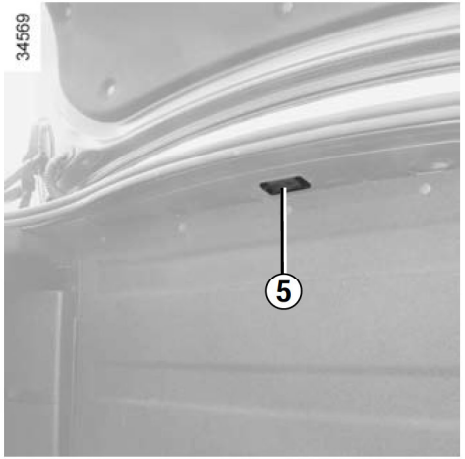

트렁크 램프

트렁크 리드를 열면 램프 **5**가 점등힙니다.



선바이저

선바이저 **6**을 앞유리 빙향으로 내리거나 후크를 빼서 사이드 도어 윈도우 방향으로 돌립니다.

선바이저 화장 거울

커버 **7**을 옆으로 밀어 엽니다. 차량 사양에 따라 커버를 열면 차량에 따라 램프가 점등힙니다.

실내 장치 및 수납 공간 (1/3)

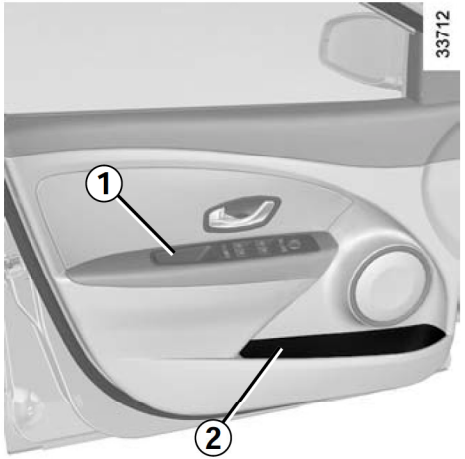

앞좌석 도어 암레스트 손잡이 1

운전석 도어 포켓 2

포켓 **2**에 책이나 지도, 음료 등을 보관할 수 있습니다.

경고

운전석 바닥에는 아무것도 놓지 마십시오. 급제동 시 페달 아래로 장애물이 굴러 들어가 페달 조작을 방해하여 심각한 사고를 야기시킬 수 있습니다.



컵 홀더

컵 홀더 **3**에 음료 또는 컵 등을 보관할 수 있습니다.

주의

코너링 가속 또는 급제동 시 컵의 내용물이 넘치지 않도록 주의하십시오. 뜨거운 음료수의 경우, 화상을 입을 수 있습니다.

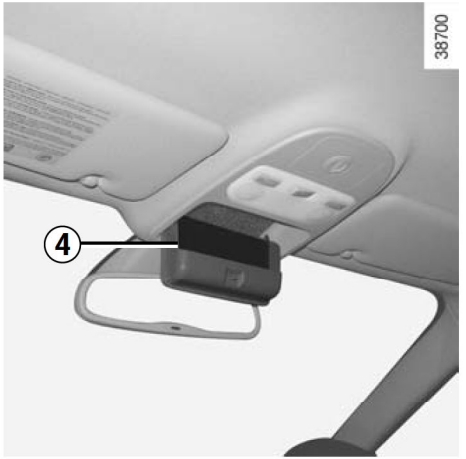

선글라스 케이스 4

(차량 사양에 따라서)

실내 장치 및 수납 공간 (2/3)

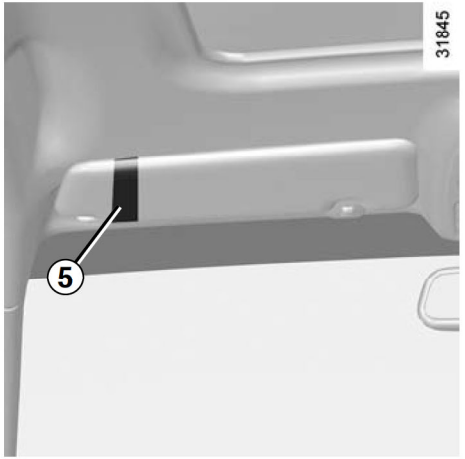

선바이저 정리 포켓

포켓 **5**에 고속도로 티켓이나 카드 등을 보관할 수 있습니다.

경고

코너링 또는 급제동 시 탑승객에게 날아올 가능성이 있는 위치에 딱딱하거나 뾰족한 물체를 두지 마십시오.

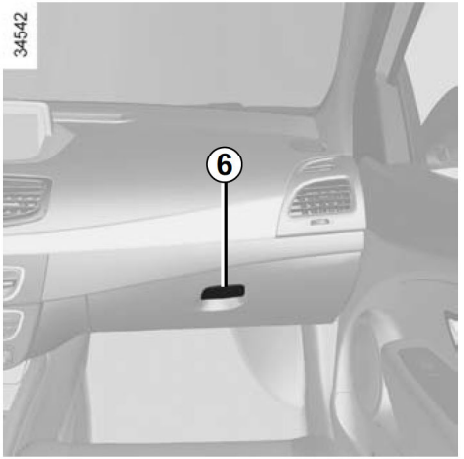

글러브박스

핸들 **6**을 당겨 엽니다.

글러브박스에는 A4 사이즈 문서나 큰 생수병 등을 넣을 수 있습니다.

글러브박스 내부에는 사용설명서가 보관되어 있습니다.

참고: 차량 주행 중에는 글러브박스 안의 물건이 움직여 소리가 날 수 있습니다.



어시스트 그립

그립 **7**은 주행 시 차량에 흔들림이 있을 경우 사용하십시오. 차량 승/하차 시에는 사용하지 마십시오.

뒷좌석 코트 걸이

코트 걸이 **8**에 옷 등을 걸어둘 수 있습니다.

실내 장치 및 수납 공간 (3/3)

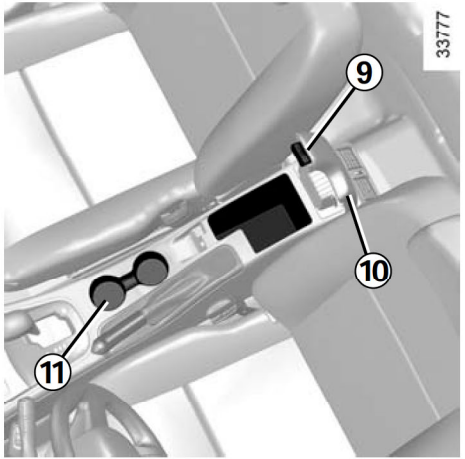

센터 콘솔

버튼 **9**를 누르고 커버 **10**을 들어 올립니다.

컵 홀더 11

경고

코너링 가속 또는 급제동 시 컵의 내용물이 넘치지 않도록 주의하십시오. 뜨거운 음료수의 경우, 화상을 입을 수 있습니다.

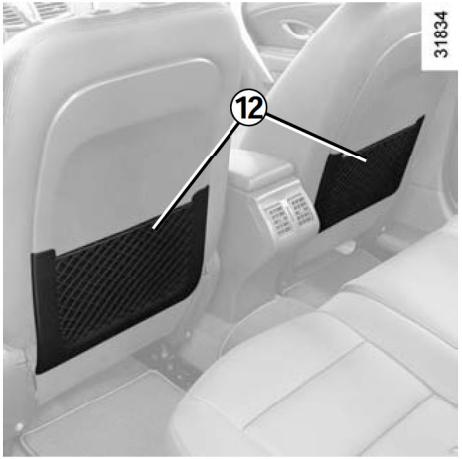

시트백 포켓 12

집지나 지도를 넣을 수 있습니다.



리어 암레스트 14

(차량 사양에 따라서)

리어 암레스트에 컵 홀더 **13**이 있습니다.

시가 라이터

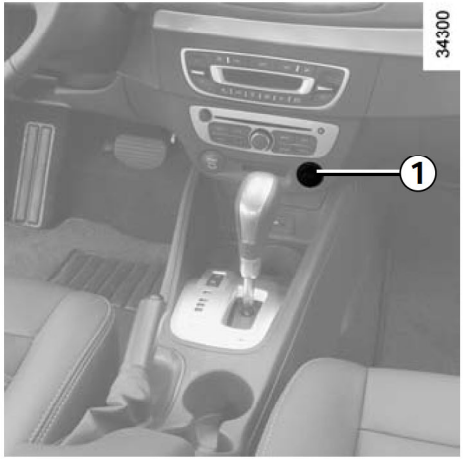

시가 라이터

시가 라이터 **1**을 누릅니다.
예열이 완료되면 딸깍 소리와 함께 뒤로 튀어나옵니다. 시가 라이터를 당겨 빼낸 다음 사용합니다. 사용한 후 원래의 위치로 다시 끼워 넣되 끝까지 밀어 넣지 않도록 주의하십시오.

주의

USB, AUX 및 SD 카드 단자 또는 시가 라이터에 금속 불질이 유입되지 않도록 주의하십시오. **화재의 위험이 있습니다.**

경고

– 교통 상황이 허용하는 경우에만 시가 라이터를 사용하십시오. 사고의 위험이 있습니다.

– 시가 라이터가 자동으로 뒤로 튀어나오지 않으면 원래 위치로 당겨 놓고 지정 정비 업소로 방문하십시오.

– 시가 라이터의 금속 부분에 닿지 않도록 하십시오. 화상을 입을 우려가 있습니다.

– 시가 라이터를 계속 누르지 마십시오. 과열 될 우려가 있습니다.

– 다른 차량의 시가 라이터 또는 규격품이 아닌 시가 라이터를 꽂지 마십시오. **화재의 위험이 있습니다.**

트렁크 (1/2)



열기

- 트렁크 리드 열림 스위치 **1**을 당깁니다.
- 스마트카드의 도어 및 트렁크 리드 잠금/잠금해제 버튼을 누른 후 버튼 **2**를 눌러 엽니다.
- 스마트카드를 가지고 있는 상태에서 버튼 **2**를 누릅니다. 이 기능은 운전석 도어 손잡이의 버튼을 이용해 차량을 잠갔을 경우 또는 오토 클로징 기능으로 차량을 잠갔을 경우에만 가능합니다. 1장의 "인텔리전트 스마트카드: 사용"을 참고하십시오.
- 트렁크 리드에 키 실린더 **3**이 있습니다. 스마트카드의 비상 키를 **3**에 넣고 돌립니다.

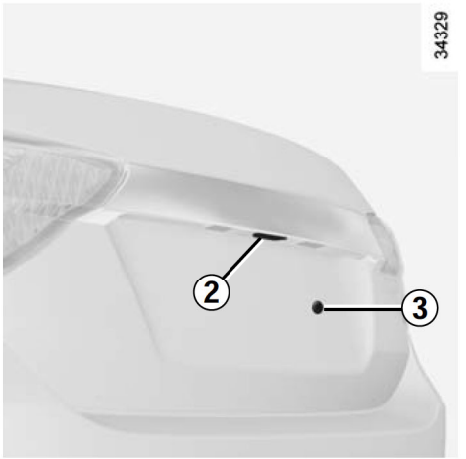

주의: 도난 경보 장치가 경계상태로 설정되어 있는 경우 비상 키로 트렁크 리드를 열면 도난 경보가 울립니다. 1장의 "엔진 이모빌라이저와 도난 경보 장치"를 참고하십시오.

주의

트렁크 리드를 완전히 열지 않은 상태에서 사용하면 트렁크 리드가 내려 올 수 있으니 트렁크 리드가 완전히 올려진 상태에서 사용하십시오.

닫기

트렁크 리드를 내려 완전히 닫습니다. 닫은 후에는 완전히 닫혔는지 확인하십시오.

참고: 트렁크 리드를 닫더라도 잠기지는 않습니다. 트렁크 리드를 삼그려면 스마트카드의 잠금 버튼 또는 도어 손잡이 버튼을 누르십시오.

주의

트렁크를 열거나 닫을 때, 크렁크 가까이에 동물이나 사람이 없는지 확인하고 손이나 머리 등 신체 부위가 끼이거나 부딪치지 않도록 주의하십시오.

심각한 부상의 위험이 있습니다.

트렁크 (2/2)

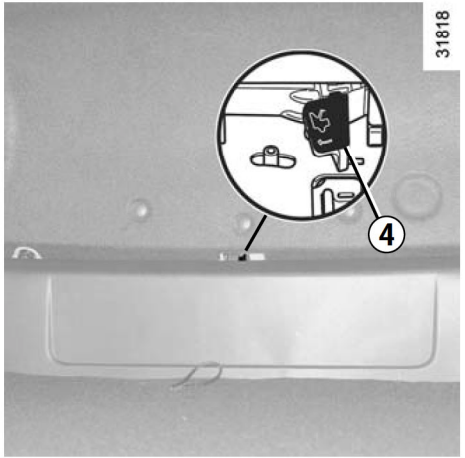

트렁크 내부에서 트렁크 리드 열기

비상 시 트렁크 내부에서 수동으로 트렁크 리드를 열 수 있습니다.

트렁크 래치부의 형광 비상 레버 **4**를 화살표 방향으로 강하게 밀면 트렁크 리드가 열립니다.

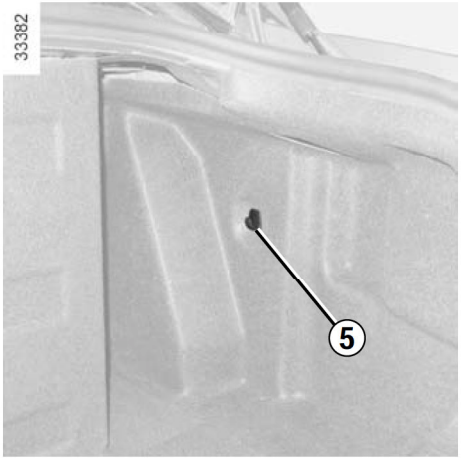

물건 운반

사이드 후크

사이드 후크 **5**는 물건을 고정시킬 때 사용할 수 있습니다.



정리함

트렁크 카페트의 끈 **6**을 사용하여 카페트를 걷어내고 물건을 적재할 수 있습니다.

주의

항상 가장 무거운 물건부터 트렁크 바닥에 놓습니다. 급제동 시 어떤 물건도 탑승자에게 튕겨 나가지 않도록 물건을 적재하십시오.

멀티미디어 기기

본 기기는 차량의 멀티미디어 장치의 사양에 따라 자이가 있을 수 있으며, DMB 및 핸즈프리 기능이 지원되지 않을 수 있습니다.

1 – 운전석 안전벨트 미착용 경고등:


운전석 안전벨트가 체결되지 않았음을 경고합니다.

– 메모리 카드 리더

– 차량에 따라 시간, 온도, 라디오 정보, 내비게이션 시스템 디스플레이

2 오디오

3 USB포트 및 AUX 단자

4 스티어링 휠 리모트 컨트롤

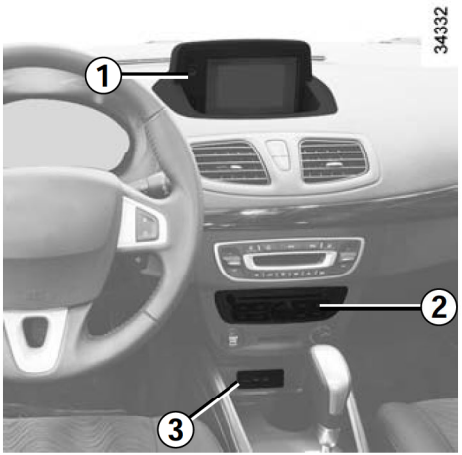

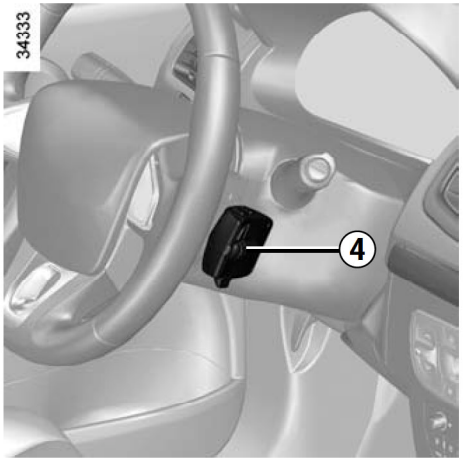

주의

USB, AUX 및 SD 카드 단자 또는 시가 라이터에 금속 물질이 유입되지 않도록 주의하십시오. **화재의 위험이 있습니다.**

본 기기의 자세한 기능에 대해서는 차량 글러브박스 내 멀티미디어(오디오, 내비게이션) 설명서를 참고하십시오.

4.정기점검

점검 및 정비의 필요성 4.2
소모품 세부사항 4.3
일상 점검 4.4
정기점검 및 교환주기표 4.6
후드 4.11
냉각수, 브레이크 액, 워셔 액 4.13
12볼트 배터리 4.15
타이어 공기압 4.17
차체 유지 관리 4.18
내장 유지 관리 4.21

점검 및 정비의 필요성

점검/정비는 차량의 건강진단입니다.

자동차는 많은 부품으로 되어 있기에 사용하는 사이에 각 부분이 마모되거나 열화 되어 갑니다.

차량의 성능을 유지하고 안전/쾌적하게 오래 사용하기 위해서도 일상적인 관리와 정기적인 점검을 하여 필요한 정비를 실시하는 것이 매우 중요합니다.

점검/정비를 게을리하면 차량의 고장이나 사고로 이어질 수 있습니다.

- 오일류, 액상류 등은 정기적으로 보충/교환해 주십시오.

차량에는 오일류(전기차 변속기의 오일)와 액상류(브레이크액, 12볼트 배터리 액, 냉각수 등)가 사용되어 장치의 작동, 윤활, 냉각, 녹 방지(방청) 등의 역할을 하고 있습니다. 사용하는 동안 서서히 줄거나, 더러워지고 열화 되어 방치할 경우 성능 저하나 고장(작동 불량, 눌러 붙음 등)의 원인이 됩니다.

차량을 최적의 상태로 유지하기 위해 정기 섬섬 시기나, 르노삼성자동차에서 지정하는 시기에 반드시 보충, 교환해 주십시오.

- 벨트 등의 고무 부품도 정기적인 점검, 교환이 필요합니다. 벤트나 호스(Hose), 부츠(Boots) 등의 고무부품은 오래되면 물러지고 균열을 일으킵니다.

또한 르노삼성자동차에서는 고객 개개인의 사용 상황에 따라 점검/정비를 하기 때문에 편하게 상담해 주십시오. 그대로 사용하면 벨트의 경우는 헐거워지거나 상황에 따라 끊어지면, 차량의 부조화(스티어링 휠이 무거워지거나, 12볼트 배터리가 충전되지 않거나, 과열 되거나, 에어컨의 효과가 저하되는 등)와 최악의 경우 전기 엔진이 파손되는 경우도 있습니다.

호스/부츠의 경우는 균열과 함께 파손되어 장치의 부조화 및 고장에 이르는 경우가 있습니다. 불의의 고장을 미연에 방지하기 위해서 꼭 정기 점검이나 교환을 실시해 주십시오.

- 마모(소모성) 부품은 사용 상황에 따라 점검, 교환이 필요합니다. 타이어, 브레이크 패드 등은 차량의 기본적인 성능을 부담하고 있는 중요한 부품으로, 사용과 함께 마모가 시작됩니다.

이것들은 영구적으로 사용 가능한 것이 아니고 사용 한도(마모 한도)가 있어, 한도를 넘는 사용은 고장이나 사고로 이어지는 일이 있기에 정기적인 점검과 적절한 시기의 교환이 필요합니다.점검/정비의 실시는 고객의 자기 관리 책임입니다.

차량을 언제나 양호한 상태에서 사용하기 위해서는 고객의 책임 하에 점검/정비를 확실히 하는 것이 법으로 규정되어 있습니다.

사용 상황에 따른 적절한 점검/정비 등에는 전용 장비와 지정된 유지류가 필요하고 또한 오일류 교환 후의 적절한 처리 등이 필요하기 때문에 지정 정비업소에서 점검 및 정비를 받으십시오.



위의 QR코드는 르노삼성자동차 홈페이지와 연계되어 있습니다. 스마트폰의 QR코드 검색 기능을 사용하면 편리하게 가까운 서비스 센터 위치를 찾을 수 있습니다.

소모품 세부사항

항 목	규정량	규정 유지(규격)
냉각수 (전기엔진/히터회로)	전기엔진: 5ℓ, 히터회로: 5.5ℓ	르노삼성자동차 순정 롱 라이프 쿨런트 (엔진 쿨런트)
브레이크 액	0.6ℓ	DOT4+(저점도형, 르노삼성자동차 순정부품)

- 냉각수 용량은 냉각수 보조탱크 용량(전기엔진: 0.75ℓ, 히터회로: 4.25ℓ)을 포함한 것입니다.
- 표에 기재된 용량은 설계치로서 각 시스템 내의 전체 용량이므로 참고만 하십시오.
- 점검, 교환이나 보충 시에는 각 게이지를 이용하여 확인하십시오.

일상 점검 (1/2)

일상 점검은 안전 운행을 위하여 매일 운행 전 실시하는 점검을 말하며 이는 안전 운행에 필요한 최소한의 점검이고 운전자의 의무이기도 합니다. 반드시 실시 하십시오.

점검 항목	점검 내용	비고
전기 엔진	400볼트 구동 배터리 충전 상태가 양호하고 시동이 용이한지 확인	
	냉각수의 양 및 누수 점검	4장의 "냉각수"를 참고하십시오.
브레이크	브레이크 페달의 작동과 유격이 올바른지 확인	
	브레이크 액의 양 및 누액 점검	4장의 "브레이크 액"을 참고하십시오.
전기차 변속기	변속레버의 조작이 용이한지 확인	
타이어	타이어 공기압 및 이상 마모 점검	5장의 "타이어"를 참고하십시오.
	휠 볼트의 조임이 충분하고 손상이 없는지 점검	
스티어링 휠	스티어링 휠의 유격 및 조작이 수월한지 점검	

일상 점검 (2/2)

일상 점검은 안전 운행을 위하여 매일 운행 전 실시하는 점검을 말하며 이는 안전 운행에 필요한 최소한의 점검이고 운전자의 의무이기도 합니다. 반드시 실시 하십시오.

점검 항목	점검 내용	비고
기타	속도계 및 각종 계기판, 경고등의 작동 상태	1장의 "계기판: 표시등"을 참고하십시오.
	램프의 점멸이 확실하고 파손되지 않았는지 확인	
	와이퍼의 작동이 용이하고 워셔 액이 충분한지 확인	4장의 "워셔 액"을 참고하십시오.
	경음기가 제대로 작동되는지 확인	
	미러의 비침 상태가 적당한지 확인	
	12볼트 배터리의 충전 상태가 양호한지 확인	
	안전벨트의 정상 작동 점검	
	냉/난방 장치의 작동 상태	
	차체 부식 점검	
	전일 운행 시 이상이 있었던 부분의 점검	

정기점검 및 교환주기표 (1/5)

정기점검 및 교환주기

일반조건 주행 시

점검 내용	점검 주기(km)	점검 주기(년)											
		1	2	3	4	5	6	7	8	9	10	11	12
타이어 위치 교환	매10,000	●	●	●	●	●	●	●	●	●	●	●	●
기본 점검(다음 페이지 참고)	매20,000	●	●	●	●	●	●	●	●	●	●	●	●
에어컨 필터 교환	매20,000	●	●	●	●	●	●	●	●	●	●	●	●
브레이크 액 교환	매40,000		●		●		●		●		●		●
냉각수 교환	최초 100,000 이후 매60,000					●			●			●	
12볼트 배터리 교환	–			●			●			●			●
전기차 변속기 오일 교환	무교환												

- **기간(년) 또는 주행거리(km) 중 먼저 도래한 시점에 점검을 받으십시오(아래의 예시 참고).**
  - 예시 1: 주행거리는 6,000km이지만 차량 구매 후 1년이 되었을 경우: 표의 점검 주기(**년**)에 따라 기본 점검, 에어컨 필터 교환을 지정 정비업소에서 받습니다.
  - 예시 2: 차량 구매 후 6개월이지만 주행거리가 20,000km가 되었을 경우: 표의 점검 주기(**km**)에 따라 기본 점검, 에어컨 필터 교환을 지정 정비업소에서 받습니다.
- 위의 점검 주기는 일반 조건에서 차를 주행했을 경우에 해당됩니다. 가혹 조건은 이어지는 페이지의 가혹 조건 시 교환주기표를 참고하십시오.

정기점검 및 교환주기표 (2/5)

1) 기본 점검(점검하여 조정, 수리, 청소 또는 필요 시 교환)

- 냉각수 및 누수 여부(농도 점검 및 미달 시 보충)
- 타이어 공기압 및 마모 상태
- 냉각 시스템
- 휠의 정렬 상태 점검(필요 시 휠 얼라이먼트)
- 브레이크 시스템
- 브레이크 패드, 디스크, 기타 브레이크 관련 부품
- 풋 브레이크, 주차 브레이크의 작동 상태
- 브레이크 부스터 진공호스 연결 부위, 체크 밸브
- 스티어링 기어& 연동부, 액슬 & 서스펜션 부품, 드라이브샤프트
- 헤드램프 각도 조절
- 컴퓨터 진단기(CLIP)로 종합 테스트
- 계기판의 차량 정비 시점 초기화

정기점검 및 교환주기표 (3/5)

가혹 주행 조건 시 정기점검 및 교환주기

아래와 같은 가혹한 조건에서 차량을 사용했을 때는 정기 점검 및 정비 시기를 앞당겨 주십시오.

○: 점검하여 조정, 수리, 청소 또는 필요 시 교환, ●: 교환

No	점검 내용	점검 및 정비	점검 및 교환 주기	차량사용조건
1	에어컨 필터	●	매 10,000km 또는 6개월	A
2	스티어링 기어 & 연동부, 액슬 & 서스펜션 부품, 드라이브샤프트	○	매 20,000km 또는 12개월	B,C,E
3	브레이크 패드, 디스크 & 기타 브레이크 관련 부품	○	매 10,000km 또는 6개월	A,B,C,D
4	샤시 및 바디의 볼트, 너트 조임	○	매 10,000km 또는 6개월	C
5	브레이크 호스 및 라인의 누유, 파손 여부	○	매 10,000km 또는 6개월	C

차량 사용 조건

A) 먼지가 많은 지역 주행 시
B) 소금기가 있거나 기타 부식성 물질이 있는 지역을 운행한 경우
C) 거친 도로, 진흙 또는 흙먼지가 많은 노면에서 주행한 경우
D) 브레이크 및 엔진 브레이크를 자주 사용하는 산악 지역에서 운행한 경우
E) 경찰차, 보안 용역, 택시, 상용차, 견인차, 렌터카 등의 목적으로 사용하는 경우

정기점검 및 교환주기표 (4/5)

일반 점검 및 정비 기록일지

점검 일자	주행거리	점검 및 정비 내용	기타 고객 요구사항	서비스점	전화번호	담당자
년 월 일	km					
년 월 일	km					
년 월 일	km					
년 월 일	km					
년 월 일	km					
년 월 일	km					
년 월 일	km					
년 월 일	km					
년 월 일	km					
년 월 일	km					
년 월 일	km					
년 월 일	km					
년 월 일	km					

정기점검 및 교환주기표 (5/5)

점검 일자	주행거리	점검 및 정비 내용	기타 고객 요구사항	서비스점	전화번호	담당자
년 월 일	km					
년 월 일	km					
년 월 일	km					
년 월 일	km					
년 월 일	km					
년 월 일	km					
년 월 일	km					
년 월 일	km					
년 월 일	km					
년 월 일	km					
년 월 일	km					
넌 월 일	km					
년 월 일	km					
년 월 일	km					
년 월 일	km					

후드 (1/2)



대시보드 왼쪽에 위치한 핸들 **1**을 당깁니다.



후드 안전 잠금해제

레버 **2**를 위로 올려 후드 잠금을 해제한 상태에서 후드를 들어 올립니다.

경고

전기 엔진이 뜨겁고 엔진 냉각 팬이 언제라도 작동할 수 있기 때문에 전기 엔진 가까이에시 작업할 경우 주의하십시오. 부상의 위험이 있습니다.

주의

라디에이터 그릴이나 엔진 후드에 가벼운 충격을 받은 경우라도 신속하게 지정 정비업소에시 후드 잠금 시스템에 대한 점검을 받으십시오.

후드 (2/2)

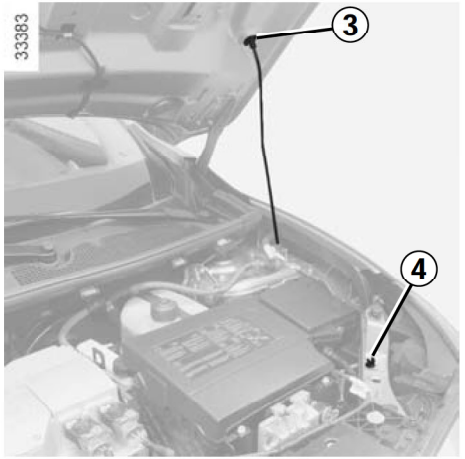

후드 열기

후크 **4**에서 스테이를 떼어 홈 **3**에 끼웁니다.

경고

차량이 충전 중이거나 시동이 완전히 꺼지지 않았을 때에는 전기 엔진룸에서 작업하지 마십시오.

경고

후드를 열고 작업 시 넥타이나 목도리, 목걸이 등이 전기 엔진룸에 닿지 않도록 주의하십시오. 부상의 위험이 있습니다.

후드 닫기

홈 **3**에서 스테이를 빼서 후크 **4**에 끼웁니다. 후드 중간을 잡고 닫힌 위치로부터 30cm 위까지 내린 다음 후드를 놓습니다. 후드 자체의 무게로 인해 저절로 잠깁니다.

주의

후드가 확실히 잠겼는지 확인하십시오.

주의

전기 엔진룸의 작업을 마친 뒤에는 수건이나 공구 같은 것을 두지 않았는지 확인하시기 바랍니다. 전기 엔진에 손상을 줄 수 있습니다.

냉각수, 브레이크 액, 워셔 액 (1/2)

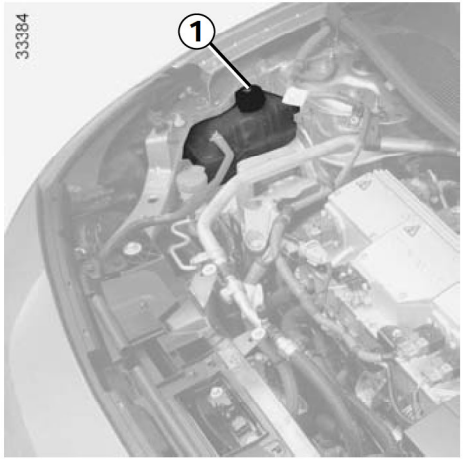

냉각수

평평한 장소에 주차하고 전기 엔진 시동을 끈 상태에서 레벨 점검을 합니다. **냉각수**의 양은 냉각수 탱크 ***1***과 ***2***에 표시된 "**MIN**"와 "**MAX**"사이에 있어야 합니다.
눈금이 "**MIN**"에 이르기 전에 **냉각수**를 보충해야 합니다.

경고

차량이 충전 중이거나 시동이 완전히 꺼지지 않았을 때에는 전기 엔진룸에서 작업하지 마십시오. 부상의 위험이 있습니다.

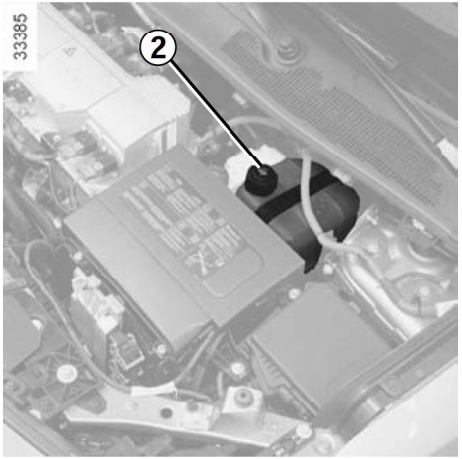

레벨 점검 주기

정기적으로 냉각수의 양을 확인하십시오(냉각수 부족 시 전기 엔진이 심하게 손상됩니다).

냉각수 보충이 필요할 때 순정 롱라이프 쿨런트를 사용하서야만 다음과 같은 사항을 보장받으실 수 있습니다.

– 동결 방지

– 냉각회로 부식 방지

교환 주기

4장의 "정기 점검 및 교환주기표"를 참고하십시오.

경고

전기 엔진이 뜨거울 때 냉각 회로에 어떠한 작업도 수행하지 마십시오. **화상의 위험이 있습니다.**

냉각수의 양이 비정상적으로 혹은 단시간에 반복하여 줄어드는 경우, 지정 정비업소에 문의하십시오.

냉각수, 브레이크 액, 워셔 액 (2/2)

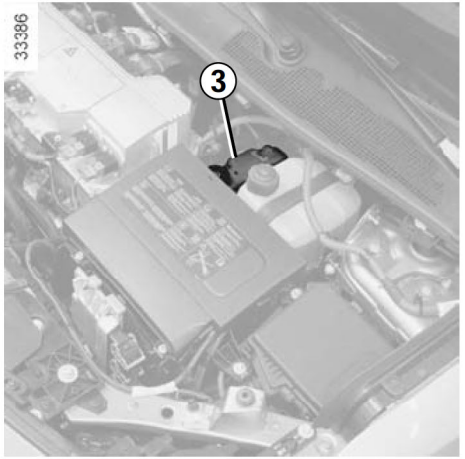

브레이크 액

평평한 장소에 주차하고 전기 엔진 시동을 끈 상태에서 레벨 점검을 해야합니다. 브레이크 액의 양은 자주 점검해야하며, 제동 성능이 약간이라도 떨어진다고 느끼는 경우 즉시 점검하십시오.

경고

전기 엔진이 뜨겁고 엔진 냉각팬이 언제라도 작동할 수 있기 때문에 전기 엔진 가까이에서 작업할 경우 주의하십시오. 부상의 위험이 있습니다.

브레이크 액의 양

브레이크 액의 양은 일반적으로 패드가 마모됨에 따라 떨어지는 것이 정상적이지만 탱크 ***3***의 경계수위 "**MIN**" 이하이면 지정 정비업소를 방문하십시오.

주입

브레이크 시스템에 대한 수리 작업을 했을 경우 지정 정비업소에서 브레이크 액을 교환해야 합니다.

반드시 순정 브레이크 액을 사용해야 하며, 사용된 액은 밀봉된 용기에 담아 회수하십시오.

교환 주기

4장의 "정기점검 및 교환주기표"를 참고하십시오.

브레이크 액이 비정상적으로 혹은 단시간 반복하여 줄어드는 경우 지정 정비업소에 문의 하십시오.



워셔 액

주입

캡 ***4***를 열고 워셔액이 보일 때까지 주입한 후 캡을 닫습니다.

워셔액

자동차 전용 워셔액(겨울철에는 부동액이 포함된 제품 사용)

분사 노즐

핀 등의 도구를 사용하여 앞유리 워셔 노즐의 각도를 조절할 수 있습니다.

12볼트 배터리 (1/2)

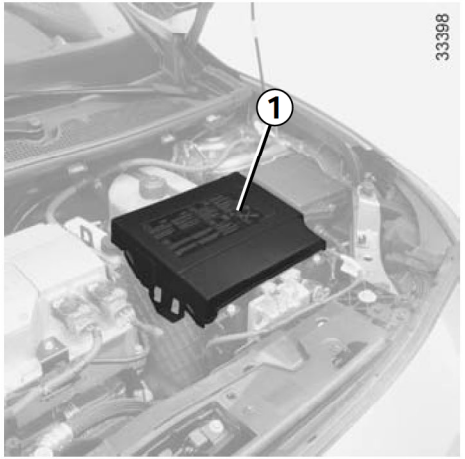

유지보수

4장 "정기점검 및 교환주기표"를 참고하십시오.

경고

12볼트 배터리에는 황산이 들어 있으니 눈이나 피부에 닿지 않도록 조심해서 다루십시오. 황산이 눈이나 피부에 닿으면 물로 충분히 헹궈내고 필요한 경우 의사와 상담하십시오.

12볼트 배터리 부품 근처에 어떠한 불꽃, 담뱃불, 모든 기타 화염 및 스파크가 발생하지 않도록 주의하십시오. 폭발의 위험이 있습니다.

특히 다음과 같은 경우 12볼트 배터리 *1*의 전압이 약해질 수 있습니다.

- 외부 기온이 낮을 경우
- 전기 엔진 정지 상태에서 전기 장치(라디 오 등)을 장시간 사용한 경우

교체

12볼트 배터리 교체가 필요한 경우 반드시 지정 정비업소에 문의하십시오.

경고

다음과 같은 경우에는 12볼트 배터리에 작업(충전, 교체 등)을 하지 마십시오.

- 시동이 꺼지지 않았을 때
- 구동 배터리가 충전 중일 때

1장의 "전기 자동차: 충전"을 참고하십시오. 중상의 위험이 있습니다.



주의

동일한 12볼트 배터리로 교체해야 합니다. 지정 정비업소에 문의하십시오.

12볼트 배터리 *1*에 케이블을 이용하여 다른 외부장치를 연결하지 마십시오. 차량 손상 및 부상의 위험이 있습니다.

인공 심장 등 인공 장기 사용자는 전기 엔진 작동 중 엔진 가까이에 접근하지 마십시오. 인젝터 등 전자 제어 장치의 고전류에 의한 이상 작동이 있을 수 있습니다.

12볼트 배터리 (2/2)

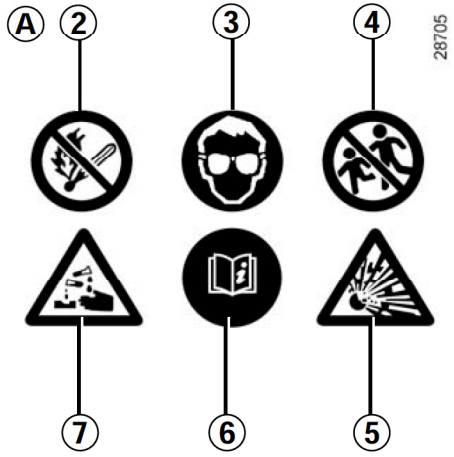

라벨 *A*

12볼트 배터리에 적힌 지시 사항을 유념하십시오.

- ***2*** 근처에 불꽃이나 담뱃불이 없도록 하십시오.
- ***3*** 반드시 보안경을 착용하십시오.
- ***4*** 어린이가 가까이 접근하지 못하게 하십시오.
- ***5*** 폭발성 물질을 함유하고 있습니다.
- ***6*** 사용설명서를 참고하십시오.
- ***7*** 부식성 물질을 함유하고 있습니다.

주의

전기 엔진이 뜨겁고 엔진 냉각 팬이 언제라도 작동할 수 있기 때문에 전기 엔진 가까이에서 작업할 경우 주의하십시오. 부상의 위험이 있습니다.

외부의 배터리 충전기 또는 다른 차량의 배터리를 사용하여 12볼트 배터리를 충전하지 마십시오.

지정 정비업소에 문의하십시오.

주의

12볼트 배터리의 연결을 해제하지 마십시오.

심각한 부상의 위험이 있습니다.

다른 차량의 시동을 걸기 위해(점프 스타트 등) 전기 차량을 사용하지 마십시오. 전기 차량의 12볼트 전력은 그와 같은 작업을 하기에 충분하지 않습니다.

차량에 손상이 생길 위험이 있습니다.

타이어 공기압



운전석 도어를 열면 차체 **A** 부위에 타이어 공기압 라벨이 부착되어 있습니다.

타이어가 냉각되었을 때 공기압을 측정해야 합니다.

B: 차량에 장착된 타이어 사이즈

C: 전륜 타이어 공기압

D: 후륜 타이어 공기압

참고: 휠의 크기에 따라 장착된 타이어의 사이즈가 달라집니다. 타이어의 사이즈는 타이어에 적혀 있습니다.

Ⓐ

33775

TIRE PRESSURE kg/cm² psi

TIRE SIZE	FRONT	REAR
Ⓑ	Ⓒ	Ⓓ
Ⓑ	Ⓒ	Ⓓ
Ⓑ	Ⓒ	Ⓓ

타이어 인플레이션 키트를 사용하여 수리된 타이어는 **80km/h(50mph)**이상 주행하지 마십시오. **80km/h(50mph)**이상 주행 시 타이어 손상의 원인이 될 수 있습니다.

타이어 안전과 스노우 체인의 사용

5장의 "타이어"를 참고하십시오.

주의

타이어를 교환할 때는 차량에 원래 장착되었던 타이어와 동일한 브랜드, 규격, 타입, 구조의 타이어로만 교환하십시오.

타이어는 기존에 장착되어있던 타이어와 동일하거나, 지정 정비업소가 권장하는 타이어만 사용해야 합니다.

차체 유지 관리 (1/3)

차량의 성능을 유지하고 오래 사용하기 위해서는 지속적인 관리가 필요합니다. 정기적으로 차체를 관리해 주십시오.

부식성 물질에 의한 부식 방지

본 차량은 고품질의 방청제를 사용하여 처리되어 있지만 다음과 같은 문제가 발생할 수 있습니다.

- **대기 및 도로 환경에 의한 부식**

  공기 오염(도시 및 산업 지역), 염분이 포함된 대기 환경(바다 근처, 특히 더운 날씨), 계절별 습한 기후 조건(겨울철 도로 제설제, 도로 세척제가 포함된 물 등)

- **먼지 또는 치핑(Chipping)에 의한 부식**

  바람에 의해 떠다니는 먼지, 모래, 진흙, 다른 차량에서 떨어져 날리는 모래 또는 작은 돌 등

- **사소한 충격**

위에서 언급한 위험 요소로부터 피해를 입지 않고 차량의 방청 효과를 유지하려면 다음 주의 사항을 준수해야 합니다.

주의 사항

- 차량을 직사 광선이 강하거나 또는 추운 날씨에 세차하지 마십시오.
- 마른 진흙 또는 먼지를 긁거나 문질러서 떼지 마십시오.
- 먼지가 쌓이지 않도록 하십시오.
- 사소한 충격 이후 녹이 발생하지 않도록 주의 하십시오.
- 얼룩을 제거하기 위해 가솔린, 솔벤트, 아세톤, 신나 등을 사용하지 마십시오. 사용할 경우 도장 표면에 손상을 줄 수 있습니다.
- 차량(특히 휠하우스 및 차체)을 정기적으로 세차하지 않은 상태에서 눈 또는 진흙이 쌓인 도로를 자주 주행하지 마십시오.
- 기계적 구성품(예: 전기 엔진 구성품), 차량 하체, 힌지가 있는 부품(예: 연료 주입구 부위) 및 도장 처리된 플라스틱 외부 구성품(예: 범퍼)에 대해 고압 세척 장비를 사용하거나 순정 용품이 아닌 제품을 분사하여 세척하거나 그리스를 제거하지 마십시오. 주의 사항을 제대로 준수하지 않을 경우 차량 부식 또는 작동 결함이 발생할 수 있습니다.
- 램프 세척 및 손질 시 휘발유나 아세톤과 같은 화학 용제가 포함된 세척제를 사용하는 경우 램프가 손상될 수 있습니다.
- 주차, 보관할 때는 통풍이 잘되는 차고나 지붕이 있는 상소에 주자하십시오. 나무 아래는 벌레나 조류 분비물, 수액 등이 떨어지므로 피해주십시오.
- 도장면에 묻은 이물질을 그대로 두면, 변색이나 녹 발생의 원인이 됩니다. 세차를 하거나 왁스를 칠해 꼼꼼히 관리해 주십시오.

경고

전기 엔진룸, 충전 인렛, 배터리는 절대로 세척하지 마시고, 충전 중일 때는 차량을 세차하지 마십시오. 전기 회로가 손상될 위험이 있습니다.

차체 유지 관리 (2/3)

- 차량 세차시에는 **항상 전기 엔진이 꺼져 있는지 확인하십시오.** 다음과 같은 방법으로 해당 이물질을 제거 하십시오.
  - 먼지, 이물질 등
    부드러운 천이나 먼지 털이 등으로 가볍게 닦아 주십시오.
  - 매연, 벌레, 나무 수액, 쇳가루 등
    세무가죽이나 부드러운 스폰지 등을 사용해 세차해 수십시오.
  - 콜타르, 지우기 힘든 얼룩, 물때 등
    순정 케미컬 용품으로 지워 주십시오.
- 조류 분비물(화학적 반응에 의하여 급속한 변색이나 도상 벗겨심이 발생할 수 있음)은 폴리싱에 의해서도 제거할 수 없기 때문에 이러한 자국들은 발견하는 즉시 세척해야 합니다.
- 해안 지역 및 도로 제설제를 살포한 도로를 주행한 후 휠하우스 및 하체에 묻은 염분 및 휠하우스 및 하체에 축축한 얼룩을 형성하는 진흙 등을 신속히 하체를 포함해서 세차해 주십시오.

다음 사항을 준수하십시오.

- 자갈이 많은 노면에서 주행하는 경우 도장, 외부 구성품 및 전기 엔진 구성품의 손상을 방지하기 위해 앞차와의 안전거리를 준수하십시오. 또한 자갈이 많은 노면에서는 급가속을 자제하십시오.
- 도장면의 작은 흠집은 터치업 페인트를 사용해서 신속히 흠집 부위를 보수하십시오. 녹발생을 막아 노장년의 수명을 연장 시킵니다.

  주의: 터치업 페인트의 색상은 차량 도장색과 약간 다를 수 있습니다.
- 차량 세차에 관한 법규를 준수하십시오.
- 세차에 의해 힌지 등 기계 구성품의 그리스나 보호제가 제거된 경우 순정 그리스를 도포하십시오.

차량관리에 필요한 순정 제품 구입에 대해서는 지정 정비업소에 문의하여 주십시오.

차체 유지 관리 (3/3)

올바른 세차 방법

- 차체에 물을 끼얹으면서 하체, 차체의 순서로 더러움을 닦아내 주십시오.
- 도장면은 높은 위치에서 낮은 위치의 순서로 물을 끼얹으면서 세무가죽이나 부드러운 스폰지 등을 사용해서 더러움을 닦아 주십시오.
- 얼룩이 남지 않도록 물을 닦아냅니다.
- 세차할 때는 전기 엔진룸 내에 물을 끼얹지 않도록 하십시오. 전기 엔진의 시동불량이나 엔진의 부조화, 전기부품 고장 등의 원인이 될 우려가 있습니다.
- 딱딱한 브러쉬나 수세미 등은 사용하지 마십시오. 도장면이 상처입을 우려가 있습니다.
- 타이어 휠을 세차할 때는 중성 세제를 사용해주십시오. 산성이나 알칼리성 세제를 사용할 경우 휠의 색깔이 변색되거나 코팅년이 벗겨질 수 있습니다.
- 하체를 씻어낼 때는 흠집이 나지 않도록 주의하십시오.
- 세제를 사용할 때는 도장면에 세제가 남지 않도록 충분히 물로 씻어내 주십시오.
- 자동 세차 장비에 진입하는 경우 외부 부품 혹은 추가로 부착된 주행 램프, 아웃사이드 미러 등이 제대로 고정되어 있는지 확인하고, 앞유리 와이퍼 암의 고정상태를 확인합니다.
- 고압 세차의 경우, 세차노즐과 차체의 거리를 충분히 떨어뜨리고 세차해 주십시오. 또한 수압이 너무 세거나 세차 노즐을 한 곳(전기 엔진룸, 구동 배터리, 충전인렛 등)에 몇 초 이상 발사할 경우 누수 또는 부품의 고장이 발생할 수 있습니다. 자동세차기로 세차하면 브러쉬에 의해 흠집이 생겨 도장의 광택이 손상되거나 열화를 촉진할 수 있습니다.
- 창, 유리 또는 트렁크 틈새 주변에 고압 노즐을 가까이 하지 마십시오. 차내에 물이 스며들 우려가 있습니다.
- 정기적으로 와이퍼 블레이드, 앞유리를 비눗물로 청소하십시오. 왁스 또는 발수 코팅액등은 사용하지 마십시오. 와이퍼 블레이드가 손상될 수 있습니다.

왁스 칠하는 방법

- 왁스는 월 1회 정도 또는 물튀김이 나빠졌을 때 하여 주십시오.
- 왁스 손질
  1. 도장 면을 깨끗하게 물로 세척합니다.
  2. 도장 면이 식었을 때(체온 이하가 기준) 왁스를 묻혀 골고루 칠합니다.
- 새 차에 왁스를 칠해도 됩니다.
- 도장 면에 열이 남아 있는 경우에는 얼룩이 남을 수 있습니다.
- 연마제가 들어 있는 왁스를 사용하면 도장의 광택 및 물방울 제거 특성의 기능이 감소될 수 있으므로 주의하십시오.
- 차의 도장에 따라 맞는 왁스를 선택하여 주십시오.

내장 유지 관리 (1/2)

차량의 성능을 유지하고 오래 사용하기 위해서는 지속석인 관리가 필요합니다. 성기적으로 차량 실내를 관리해 주십시오.

내장에 생긴 얼룩은 신속하게 조치를 취해야 합니다.

내장의 어떤 얼룩이든 **천연 비누를 푼 차가운**(또는 미지근한) **물**을 사용하여 제거하십시오.

세제(주방 세제, 가루 세제, 알코올 성분의 세제)나 벤젠, 신나 등 유기용제나 산, 알칼리성 용액을 사용하지 마십시오. 변색이나 탈색, 또는 얼룩의 원인이 됩니다.

부드러운 천을 사용하십시오.

내장에 묻은 비눗물은 씻어내고 남은 물기를 제거하십시오.

디스플레이

(예: 계기판, 시계, 외부 온도, 라디오 등)

부드러운 천이나 면 재질의 헝겊을 사용하십시오.
제대로 닦이지 않을 경우 부드러운 천 또는 면 재질의 헝겊에 비눗물을 약간 묻힌 다음 깨끗이 닦습니다.
마지막으로 부드럽고 마른 헝겊으로 **조심스럽게** 닦아 물기를 제거합니다.

알코올 성분이 포함된 세척제는 어떠한 경우도 사용하지 마십시오.

안전벨트

안전벨트는 항상 청결을 유지해야 합니다.
순정 클리너 또는 따뜻한 비눗물을 스펀지와 함께 사용하고 마른 헝겊으로 닦아 물기를 제거합니다.
세제 또는 염색약은 어떠한 경우에도 사용하지 마십시오.

직물(시트, 도어 트림 등)

진공 청소기를 사용하여 **정기적으로** 청소해 주십시오.

직물, 비닐, 가죽의 얼룩 제거

천연 비누를 푼 물을 부드러운 천에 묻힌 후 물기를 완전히 제거하고 닦아냅니다. 얼룩이 심할 경우 순정 용품을 사용하십시오.

액체에 의한 얼룩

비눗물을 사용하십시오.

부드러운 천으로 문지르지 말고 여러 번 살짝 두드려 얼룩을 제거한 후, 비눗물을 깨끗이 씻어내고 남은 물기를 제거하십시오.

고체 또는 끈적끈적한 물질에 의한 얼룩

발견 즉시 고체 또는 끈적끈적한 물질을 주걱을 사용하여(펴지지 않도록 가장자리부터 안쪽으로) 떼어냅니다.

액체에 의한 얼룩을 제거하는 방법으로 남은 얼룩을 제거하십시오.

사탕이나 껌이 묻었을 때: 얼음을 이물질에 묻혀 딱딱하게 만든 다음에 고체에 의한 얼룩을 제거하는 방법으로 얼룩을 제거하십시오.

내장 유지 관리 (2/2)

차량 구매 시 장착되어 있던 장치를 장착 또는 탈거할 때

차량 좌석이나 내장을 청소하기 위해 장치를 탈거할 필요가 있으면(예를 들면, 매트), 항상 원래 위치에 올비른 방법으로 장착되었는지 확인하고(예를 들면, 운전석 측 매트는 반드시 운전석에 바닥의 클립을 이용하여 고정시켜야 함), 장치에 부착된 구성품도 반드시 힘께 징칙되어야 힙니다.

차량 주정차 시, 운전을 방해하는 것(페달 작동에 방해가 되는 것 등)이 없는지 확인하십시오.ㅍ

피해야 할 사항

냄새 제거제, 방향제 등과 같은 물체를 송풍구 및 센터 콘솔 주변에 배치하지 마십시오. 배치할 경우 대시보드 부품 및 트림에 탈색 또는 부품 파손 등의 손상을 줄 수 있습니다

주의

차량 실내에서는 고압 또는 분사식 세척 장비를 절대로 사용하지 마십시오. 이러한 장비를 사용할 경우 차량의 전기 또는 전자 구성품의 기능에 손상 또는 기타 치명적인 영향을 줄 수 있습니다.

주의

차량 내부 바닥에 부착된 비닐을 반드시 제거하십시오. 비닐 위에 매트를 장착하면 매트가 미끄러져 안전운행을 저해할 수 있습니다. 또한 수분에 의해 비닐 내 곰팡이가 발생할 수 있어 위생에 좋지 않습니다.

5.자가정비

안전 삼각대, 공구 키트, 휠커버 5.2
타이어 리페어 키트 5.4
타이어 5.7
타이어 효율 등급 5.11
할로겐 헤드램프: 전구교환 5.12
안개등: 전구 교환 5.14
리어 램프와 사이드 램프: 전구 교환 5.15
실내 램프: 전구 교환 5.17
퓨즈 5.19
스마트카드: 배터리 5.21
액세서리 5.22
와이퍼 블레이드 5.23
견인: 견인 포인트, 견인 종류 5.24
견인: 에너지 공급 정지시 5.25
견인: 방법 5.26
사고, 화재 및 폭설 시 행동요령 5.28
고장 진단 5.29

안전 삼각대, 공구 키트, 휠 커버 (1/2)

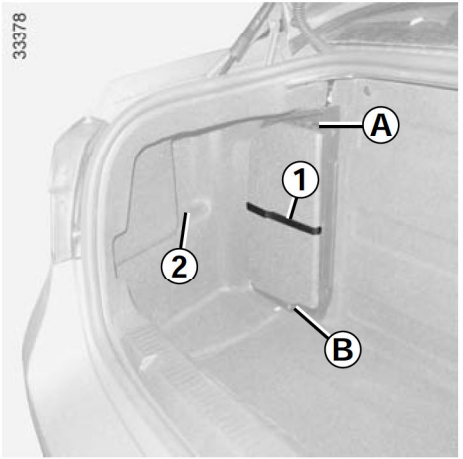

공구와 타이어 리페어 키트는 트렁크 안에 있습니다.

사용 방법:

– 끈 ***1***을 잡아서 ***2***에 고정합니다.

– 손을 ***A***와 ***B***에 놓고,박스 ***3***를 몸 쪽으로 당깁니다.

타이어 리페어 키트의 사용은 5 장의 "타이어 리페어 키트"를 참고하십시오.

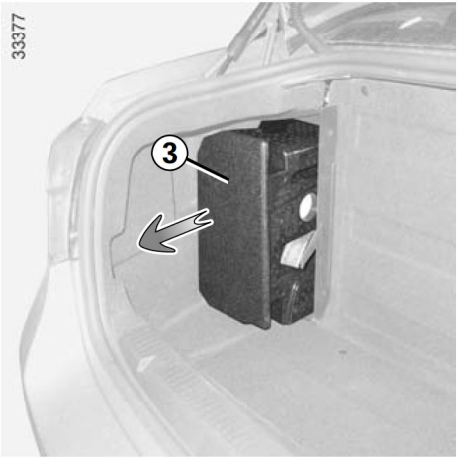

주의

차량 내부에 공구를 아무렇게나 두지 마십시오. 제동 시 튕겨나갈 위험이 있습니다. 사용 후 공구는 공구박스에 반드시 정리해서 보관하십시오. 상해를 입을 수 있습니다.

안전 삼각대

트렁크에 안전 삼각대가 있습니다.

케이스에서 안전 삼각대를 꺼내 좌/우 날개를 올려 삼각형으로 맞추어 서로 교차되게 고정홈에 고정하십시오.

안전 삼각대 하단에 위치한 네 개의 다리를 좌/우로 펼쳐 넘어지지 않도록 하여, 차량의 약 100m 후방(야간에는 약 200m 후방)에 설치하십시오.

주의

안전 삼각대를 설치 시, 주변의 통행 차량에 주의하여 설치하십시오.

안전 삼각대, 공구 키트, 휠 커버 (2/2)

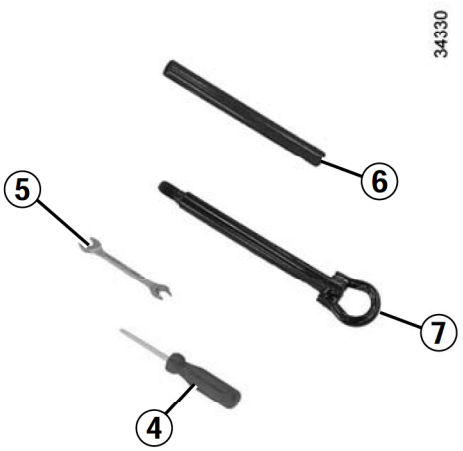

공구 키트

공구 키트(차량 사양에 따라 다름)는 트렁크에 있습니다.

드라이버 *4*

헤드램프용 스패너 *5*
헤드 램프의 나사를 풀 수 있습니다.

토잉 훅 레버 *6*

견인 링 *7*
5장의 "견인: 견인 포인트–견인 종류"을 참고하십시오.

주의
차량 내부에 공구를 아무렇게나 두지 마십시오. 제동 시 튕겨나갈 위험이 있습니다. 사용 후 공구는 공구박스에 반드시 정리해서 보관하십시오. 상해를 입을 수 있습니다.

타이어 리페어 키트 (1/3)



주의

타이어 리페어 키트는 액체를 공기와 함께 불어넣어 타이어 안쪽을 도포하는 방식입니다. 타이어 트레드 **A**가 4mm 이하로 손상된 타이어는 키트를 사용하여 수리할 수 있습니다. 4mm 이상 찢어지거나 타이어 사이드월 **B**가 손상된 경우 등에는 수리할 수 없습니다.

아울러 휠 림의 상태가 양호한지 확인하십시오.

펑크를 낸 이물질이 타이어에 남아 있으면 이를 제거하지 마십시오.

주의

손상된 타이어를 장착한 채로 주행하지 마십시오.

항상 주행 전 타이어의 옆면 등의 상태를 점검하십시오.

바람이 빠졌거나 펑크난 타이어로 주행하면 매우 위험할 수 있으며 타이어의 수리가 불가능할 수 있습니다.

본 타이어 리페어 키트를 사용한 수리는 임시 방법입니다.

임시로 수리된 타이어는 지정 정비업소에 방문하여 수리 및 타이어 내부를 세척한 후 재사용할 수 있습니다.

주의

본 키트는 키트가 장착된 차량의 타이어를 수리하는 용도로만 사용해야 합니다.

어떠한 경우에도 다른 차량의 타이어나 그 밖의 바람빠진 제품(고무 링, 고무 보트 등)에 절대 사용하지 마십시오.

수리액통을 다룰 때 수리액이 피부에 닿지 않도록 하십시오. 만약 적은 양이라도 닿은 경우 물로 깨끗이 씻어내야 합니다.

키트를 어린이 손이 닿지 않는 곳에 보관하십시오.

수리액 용기를 아무 곳에나 버리지 마십시오. 반드시 지정 정비업소나 전문 회수 기관에 맡기십시오.

키트 내 액체 용기의 라벨에는 유통 기한이 적혀 있습니다. 유통기한을 확인하십시오.

타이어 리페어 키트와 액체 용기를 교체하려면 지정 정비업소에 문의하십시오.

타이어 리페어 키트 (2/3)

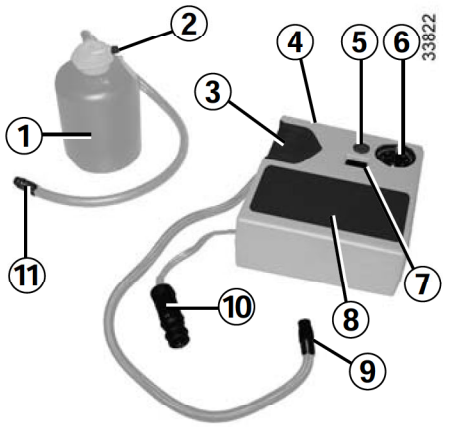

펑크가 난 경우 차량에 따라 트렁크에 있는 타이어 리페어 키트를 사용하십시오.

참고: 타이어 리페어 키트의 스티커 8에는 그림으로 된 간단한 사용방법이 기재되어 있습니다. 키트 사용 시에는 사용설명서의 내용과 함께 참고하십시오.

경고

키트를 사용하기 전 안전한 장소에 차량을 주차합니다. 비상 점멸 표시등을 켜두고 안전삼각대를 설치하십시오. 주차 브레이크를 체결하고 기어를 **P**에 위치해둡니다. 모든 탑승자를 하차시킨 다음 안전한 장소에 대기하도록 해주십시오.

- 트렁크 매트 밑에 있는 컴프레서 **4**와 액체 용기 **1**을 꺼내십시오.
- 컴프레서 **4** 밑에 있는 공기압 호스 **9**와 플러그 **10**을 펼치십시오. 액체 용기 **1**을 지지대 **3**에 고정시키고 공기압 호스 **9**를 플러그 **2**에 끼웁니다.

전기 엔진 시동을 걸고 주차 브레이크를 작동시킨 뒤,

- 수리할 휠의 밸브 캡을 풀어 공기압 호스 **11**을 밸브에 연결합니다.
- 플러그 **10**을 차량의 시가 라이터 잭에 연결합니다(3장의 "시가 라이터"를 참조하십시오). 스위치 **7**을 눌러 권장 공기압이 될 때까지 타이어에 공기를 주입합니다(운전석 도어 옆에 부착된 라벨 참조).
- 최대 5분이 지난 후 공기 주입을 멈추고 게이지 **6**에 표시된 공기압을 확인하십시오. 필요한 경우 압력을 조절하십시오. 압력을 높이려면 키트로 계속 공기를 주입하고 낮추려면 버튼 **5**를 누르십시오.

주의

차량 시동을 켜 둔 상태에서 작업을 진행해주십시오. 만약 차량 시동이 꺼진 상대에서는 작업을 진행할 때에는 12볼트 배터리 방전의 우려가 있습니다.

15분 후 최소 공기압 1.8 bar(또는 26psi)에 도달하지 않으면 수리는 불가능합니다.

주행을 삼가하고 지정 정비업소에 문의하십시오.

경고

도로 아래쪽에 주차한 경우라면, 다른 운전자들을 위해 삼각대나 법규에 정해진 다른 장치를 이용하여 주차 사실을 알려야 합니다.

타이어 리페어 키트 (3/3)

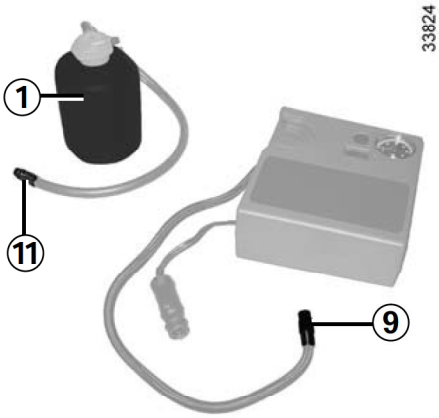

타이어 공기 주입이 원활하게 끝나면 다음과 같이 하십시오.

- 키트 사용을 중단합니다.
- 공기압 호스 **9**와 **11**의 플러그를 천천히 연결해제 시킵니다.
- 부품의 분실을 막기 위해 플러그 **11**을 용기 1에 연결합니다.
- 액체 용기 **1** 밑에 있는 주행 시 주의 사항 라벨을 다시 보드 위 운전석에서 잘 볼 수 있는 곳에 붙입니다.
- 키트를 정리합니다.
- 타이어에 공기압(액체) 주입하는 과정이 끝나면 액체가 타이어 틈을 메울수 있도록 주행을 해야만 합니다.
- 공기압 주입 후 주행까지 신속히 진행해 주십시오.
- 20~60km/h 속도로 3km 주행을 한 후 타이어 공기압을 점검합니다.
- 공기압이 1.3bar(18psi)이상이면 1.8~3.5bar(26~50psi)범위가 되도록 추가 충전하시고 가까운 정비소까지 서행 운행하십시오. **공기압이 1.3bar 이하이면 수리가 불가능합니다.** 지정정비업소에 도움을 요청하십시오.

참고: 리페어 키트를 사용한 후 지정 정비업소에 방문하여 공기주입튜브와 수리액을 교체하십시오.

리페어 키트 사용시 주의사항

키트를 15분 이상 연속 사용하지 마십시오.

주의

밸브 캡을 닫지 않거나 제대로 조이지 않으면 타이어에 공기가 빠지거나 공기압이 낮아질 수 있습니다.

항상 원래의 밸브 캡과 동일한 캡을 사용하여 완전히 잠그십시오.

경고

본 키트를 사용하여 수리한 타이어로 200km 이상 운전하지 마십시오. 또한 어떠한 경우에도 주행속도 80km/h를 초과하지 마십시오. 키트를 사용하여 수리한 타이어는 반드시 주행 후 지정 정비업소에서 타이어 내부 세척 및 수리하십시오.

타이어 (1/4)

타이어 및 휠 안전

타이어는 차량과 노면이 접촉하는 유일한 구성품이므로 양호한 상태를 유지하는 것이 매우 중요합니다.

타이어는 도로 교통 규성을 만족시켜야 합니다.

주의

타이어를 교체할 때는 차량에 원래 장착되었던 타이어와 동일한 브랜드, 규격, 타입, 구조의 타이어로만 교체하십시오. 주행 안전성 저하 및 1회 충전 주행거리가 줄어들 수 있습니다.

타이어를 교체할 때는 지정 정비업소에 문의하십시오.



타이어 유지 관리

타이어는 싱태가 양호하고 접지면의 홈이 깊어야 합니다. 폐사의 승인을 받은 타이어에는 타이어의 마모 상태를 나타내는 타이어 트래드 마모한계 표시선 **1**이 **접지면 홈 2의 여러 지점에 들어 있습니다.**

타이어의 트래드가 마모되어서 **접지면과 타이어 트래드 마모한계 표시선 1의 높이가 같아지면** 접지면 홈 **2**의 깊이가 **1.6mm 미만**인 것을 의미합니다.

이 경우 타이어는 **젖은 도로에서 접지력이 저하되므로** 타이어를 교체해야 합니다.

특히, 매우 더운 날씨에 과적하거나, 고속으로 장거리를 주행하거나, 포장 상태가 불량한 도로에서 오래 수행하면 타이어가 급속하게 마모되어 안전에 영향을 미치게 됩니다.

주의

주행 시에 도로의 연석에 부딪치는 것과 같은 사고가 발생하면 타이어와 림이 손상되어 프런트 액슬 또는 리어 서스펜션의 구조에 이상이 발생할 수 있습니다. 이 경우에는 지정 정비업소에서 점검을 받으십시오.

타이어 (2/4)

타이어 공기압

권장 타이어 공기압을 준수해야 합니다. 타이어 공기압을 최소한 한 달에 한 번, 그리고 장거리 주행 전에는 반드시 점검해야 합니다(4장의 "타이어 공기압"을 참고하십시오).

경고

타이어 공기압이 부적절하면

타이어가 비정상적으로 마모되고 주행 시에 과열되어 안전에 심각한 영향을 미치며 다음과 같은 상황이 초래될 수 있습니다.

- 도로 접지력 저하
- 고속 주행 시 타이어 파열 또는 이탈 위험
- 1회 충전 주행거리가 줄어들 수 있습니다.

공기압은 부하와 속도에 따라 달라집니다. 사용 조건에 따라 공기압을 조정해야 합니다. 타이어 공기압은 사용 조건에 따라 적정하게 조정해야 합니다(4장의 "타이어 공기압"을 참고하십시오).

타이어 공기압은 타이어가 식었을 때 점검해야 합니다. 날씨가 넙거나 고속으로 주행한 다음에는 측정한 공기압이 높으면 무시합니다.

타이어가 뜨거울 때는 타이어가 **식었을** 때보다 공기압이 **0.2~0.3** kg/cm²(또는 **3 psi**) 더 높게 측정됩니다.

절대로 뜨거운 타이어에서 공기를 빼지 마십시오.

특성

차량에 따라 타이어에 공기를 주입하기 전에 밸브에 설치하는 어댑터가 있을 수 있습니다.

주의

타이어 밸브의 캡을 느슨하게 조이거나 빼놓을 경우 타이어 공기압이 낮아지므로 주의하여 주십시오.

반드시 원래 장착되어 있던 타이어 밸브 캡을 완전히 조여주십시오.

새 타이어 장착

경고

안진상의 이유로, 이 작업은 진문가가 실시해야 합니다.

두 종류 이상의 타이어를 장착하면 차량에 다음과 같은 사항이 발생할 수 있습니다.

- 도로 교통 규정에 부합되지 않을 수 있습니다.
- 코너링 시에 조향성이 떨어질 수 있습니다.
- 스티어링 휠에 큰 힘을 가해야 할 수도ㅇ 있습니다.
- 타이어에서 소음이 발생할 수 있습니다.
- 스노우 체인의 사용에 영향을 미칠 수 있습니다.
- 1회 충전 주행거리가 줄어들 수 있습니다.

타이어 (3/4)

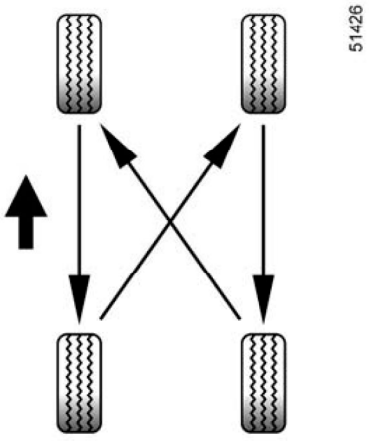

타이어 위치 교환

타이어의 편마모를 방지하기 위하여 4장의 "정기 점검 및 교환 주기표"에 따라 타이어 위치 교환을 점검하십시오.

타이어 위치 교환의 목적은 차량의 모든 타이어가 균일하게 마모될 수 있도록 하기 위한 것입니다.

이와 같이 정기적으로 타이어를 교환해 줄 경우 최상의 성능을 유지할 수 있을 뿐만 아니라, **타이어 교체시기를 늦추어 교체비용을 줄일 수 있습니다.**

타이어 위치 교환시 타이어의 이상마모 및 손상을 섬검하십시오. 이상마모는 보통 부적절한 타이어 공기압, 휠 얼라인먼트의 이상, 휠의 불균형과 급제동 등으로 발생됩니다.

또한 내/외측이 구분되는 비대칭 타이어의 경우 INSIDE, OUTSIDE 표시를 확인하여 장착하십시오 (INSIDE 표시가 있는 쪽을 차량 안쪽으로, OUTSIDE 표시가 있는 쪽을 차량 바깥쪽으로 장착하십시오).

위치 교환 후에는 일정거리를 주행한 후에 모든 휠 너트 (또는 휠 볼트)의 조임 상태를 점검하십시오.

주의

타이어 위치 교환을 하더라도 마모된 타이어를 지나치게 오래 사용할 경우 사고 위험이 증가할 수 있습니다. 타이어 마모상태에 따라서 필요할 경우 타이어를 교체하십시오. 자세한 내용은 5장의 "타이어"를 참조하십시오.

주의

타이어 위치를 교환하려면 반드시 지정 정비업소를 방문하여 주십시오.

주의

미모된 티이어를 시용히는 경우 미끄럼 사고가 발생할 위험성이 높으므로 타이어 위치를 교환하는 경우 반드시 타이어 마모상태를 확인하십시오. 자세한 내용은 5장의 "타이어"를 참조하십시오.

주의

휠이나 너트를 조인 부분에 녹이나 먼지가 쌓이면 휠 너트가 시간이 지나면서 느슨해질 수 있습니다. 휠이 떨어져 나가면서 사고가 발생할 수 있습니다. 휠을 교환할 때 휠이 차량에 부착된 부위의 녹이나 먼지를 제거하십시오.

타이어 (4/4)

겨울철 운전

스노우 체인

안전상의 이유로, 후륜 타이어에는 절대로 스노우 체인을 장착하면 안됩니다.

차량에 원래 장착되었던 타이어보다 큰 타이어에는 **체인을 장착하면 안됩니다.**

주의

체인은 차량에 원래 장착되었던 타이어와 동일한 규격의 타이어에만 장착해야 합니다.

타이어에는 규정된 체인만 징칙힐 수 있습니다. 자세한 내용은 지정 정비업소에 문의하십시오.

특수 장비를 사용하려면 지정 정비업소에 문의하십시오.

스노우 타이어(겨울용 타이어)

이러한 타이어는 차량이 최대한의 접지력을 유지할 수 있도록 **네 개의 휠**에 모두 장착하는 것이 좋습니다.

주의: 스노우 타이어(겨울용 타이어)는 타이어의 내/외측이 구분되는 비대칭 타이어일 수도 있습니다. 타이어를 장착할 때 타이어 옆면에 표시되어 있는 회전 진행 방향 표시나 INSIDE, OUTSIDE 표시를 확인하여 장착하십시오(INSIDE 표시가 있는 쪽이 차량 안쪽으로, OUTSIDE 표시가 있는 쪽이 차량 바깥쪽으로 장착하십시오).

또한 스노우 타이어(겨울용 타이어)의 최대 허용 속도는 차량 최대 속도에 비해 낮을 수 있으며 타이어 옆면에 알파벳으로 표기되어 있습니다.

타이어 공기압 자동감지 시스템이 장착된 차량

타이어 공기압이 정상보다 낮을 경우  표시등이 계기판에 점등됩니다. 자세한 내용은 2장의 "TPMS: 타이어 공기압 자동감지 시스템"을 참고하십시오.

어띠힌 경우라도, 차량에 가장 적합힌 스노우 타이어 또는 스노우 체인 등의 장비를 선택하려면 지정 정비업소에 문의하십시오.

타이어 효율 등급



타이어 등급표에서 등급을 확인하기 위해서는 장착된 타이어의 사이즈를 확인해야 합니다.

타이어 사이즈

차량에 장착되어 있는 타이어의 사이즈는 타이어 옆면 **1**에서 확인이 가능합니다.

타이어 사이즈	타이어 제조사	회전저항[1] 등급	젖은 노면 제동력 등급
205/55 R16 91H	금호타이어	2	3

– 회전저항 등급은 1등급부터 5등급까지 총 다섯 가지 등급이 있으며, 1등급에 가까울수록 에너지가 절약됩니다. 연비는 차량상태, 운행조건 및 적재중량에 따라 실주행연비와 차이가 있을 수 있습니다.

1) 회전저항: 단위 주행거리 당 소비되는 에너지(손실되는 에너지)를 의미합니다.

– 젖은 노면 제동력 등급은 1등급부터 5등급까지 총 다섯 가지 등급이 있으며, 1등급에 가까울수록 젖은 노면에서의 제동력이 좋습니다.

본 타이어 효율 등급표는 차량 출고 시 장착되어 있던 타이어에만 해당합니다. 출고 이후 장착한 타이어의 경우 사이즈가 같더라도 효율 등급은 다를 수 있습니다.

할로겐 헤드램프: 전구 교환 (1/2)

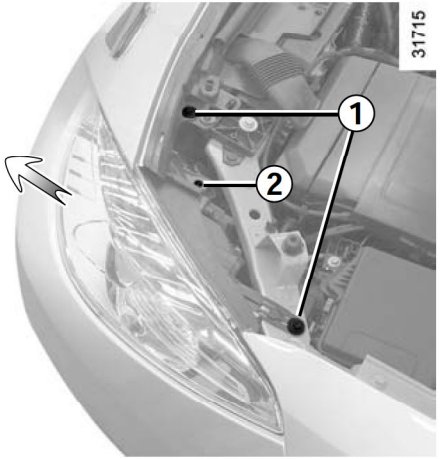

전구에 접근하기가 쉽지 않고 작업 중 상해를 입을 우려가 있습니다. 가급적 **지정 정비업소에서 전구를 교환하십시오.**

후드를 열고 제공된 스패너로 헤드램프의 볼트 **1**을 풀고 볼트 **2**를 별 렌치(T20)를 사용하여 풉니다.

헤드램프를 화살표 방향으로 저항이 느껴질 때까지 당깁니다.

주의: 헤드램프 유닛은 완전히 빠지지 않습니다. 무리한 힘을 가할 경우 연결 부위가 파손될 수 있습니다.

경고

차량이 충전 중이거나 시동이 걸려있는 상태에서 전기 엔진룸 내 어떠한 작업도 하지 마십시오.

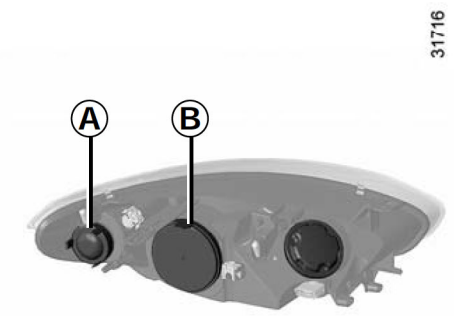

방향 지시등

커버 **A**를 떼어내고 전구 홀더 **3**을 반시계 방향으로 1/4바퀴 돌려 빼 낸 후 전구를 반시계 방향으로 1/4바퀴 돌려 빼냅니다.

전구 타입: PY21W

르노삼성자동차 정비업소에서 비상 시에 조치할 수 있도록, 예비 전구와 퓨즈를 구입할 수 있습니다.

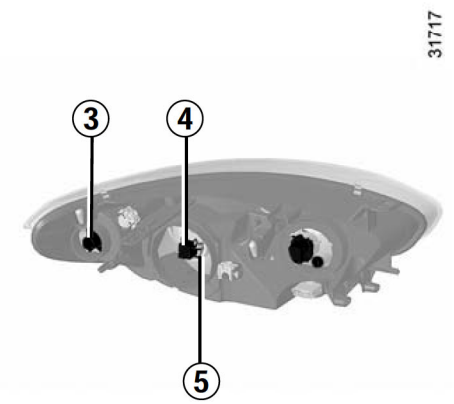

하향 헤드램프

커버 **B**를 떼어내고 하향 헤드램프 커넥터 **4**를 분리합니다.

클립 **5**의 윗부분을 하나씩 누른 상태에서 바깥쪽으로 빼낸 후 전구를 빼냅니다.

전구 타입: H7

반드시 자외선 차단형 55W 전구를 사용하여 헤드램프의 플라스틱 유리가 손상되지 않도록 하십시오.

전구의 유리 부분을 손으로 만지지 마십시오.

전구 교환이 끝나면 커버를 다시 끼웁니다.

할로겐 헤드램프: 전구 교환 (2/2)



상향 헤드램프

커버 **C**를 반시계 방향으로 약 1/4바퀴 돌려 떼어내고 상향 헤드램프 커넥터 **6**를 잡고 전구와 함께 빼냅니다.

커넥터에서 전구를 분리합니다.

전구 타입: H7.

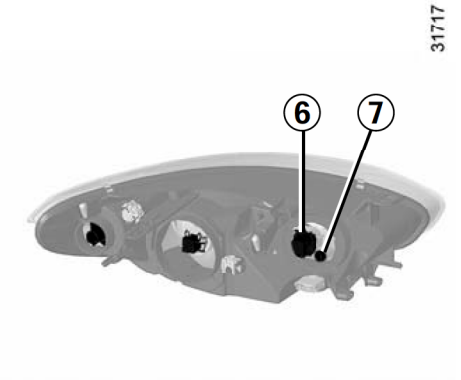

차폭등

커버 **C**를 반시계 방향으로 약 1/4바퀴 돌려 떼어내고 전구 홀더 **7**을 잡아 당겨 빼낸 후 홀더에서 전구를 분리합니다.

전구 타입: W5W

전구에 접근하기가 쉽지 않고 작업 중 상해를 입을 우려가 있습니다. 가급적 **지정 정비업소에서 전구를 교환하십시오.** 지정 정비업소에서 비상 시에 조치할 수 있도록, 예비 전구와 퓨즈를 구입할 수 있습니다.

주의

전구 내부는 고압으로 되어 있어 교환 중에 쉽게 파손될 수 있습니다. 부상을 입을 위험이 있으므로 주의하십시오.

주의

후드를 열고 작업하는 경우 엔진 냉각 팬이 언제라도 작동할 수 있으므로 주의하십시오. 부상의 위험이 있습니다.

안개등: 전구 교환

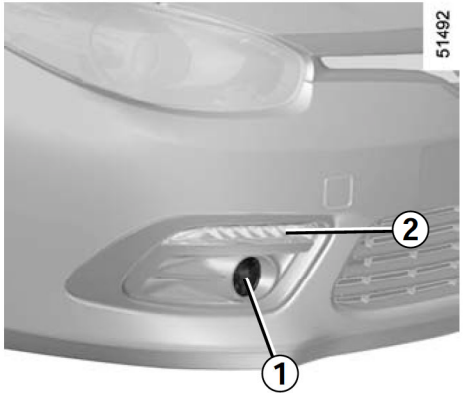

안개등

전구 교환

안개등 **1**의 전구 교환은 지정 정비업소로 방문하십시오.

LED 주간 주행등 2

전구 교환

지정 정비업소로 방문하십시오.

참고: 우천 주행 또는 세차 시 실외에 장착된 램프의 렌즈 내부에 일시적으로 습기가 생성될 수 있습니다. 이는 램프 내부와 외부의 공기의 온도 차이에 의한 자연 현상으로 우천 혹은 추운 날씨 조건에서 유리창이 흐려지는 것과 동일한 현상이며 기능 상으로 문제가 없습니다. **단, 램프 내부에 물방울이 흘러내린 자국이 있거나 램프에 물이 들어간 경우 지정 정비업소에 문의하십시오.**

램프를 점등하면 램프 내부의 습기를 더 빠르게 제거할 수 있지만 LED 사양인 경우에는 제거 시간이 길어질 수 있습니다.

주의

전구 내부는 고압으로 되어 있어 교환 중에 쉽게 파손될 수 있습니다. 부상을 입을 위험이 있으므로 주의하십시오.

주의

잘못된 연결로 인해 전기 연결부(전선, 구성품 및 특히 알터네이터)가 손상될 수 있으므로 전기 장치에 대한 작업(변경)은 반드시 지정 정비업소에서 실시해야 합니다.

리어 램프와 사이드 램프: 전구 교환 (1/2)

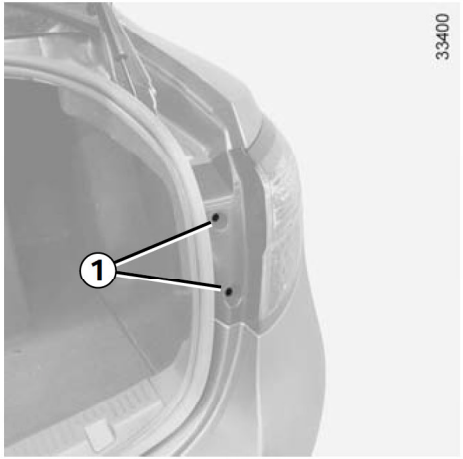

방향 지시등/차폭등/정지등

- 트렁크 리드를 열고 리어 램프용 렌치를 이용하여 볼트 ***1***을 푼 후(5장의 "공구키트"를 참고) 리어 램프 어셈블리를 차량 뒤쪽으로 당겨 분리합니다.
- 클립 ***3***을 풀고 전구 홀더 ***2***를 분리합니다.
- ***4***, ***5*** 중 교환하고자 하는 전구의 소켓을 돌려 풀고 전구를 교환합니다.

참고: 램프 어셈블리를 끼울 때는 케이블이 제 위치에 오도록 확인하여 주십시오.

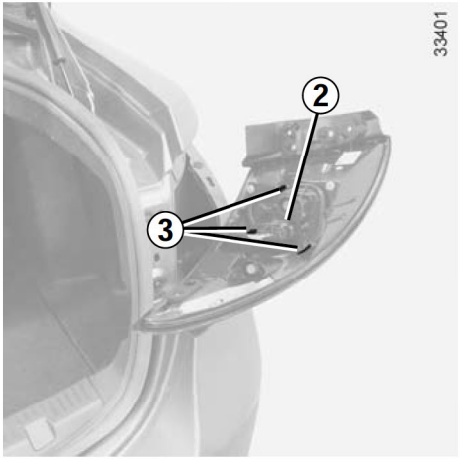

방향 지시등

방향 지시등 *4* 전구 타입: PY21W.

차폭등/정지등

차폭등/정지등 *5* 전구 타입: P21/5W.

주의: 정지등의 경우, 야간 제동 시 후방 차량의 안전 운행을 위해 주기적으로 점등 여부를 확인하십시오.

주의

전구를 교환할 때 전구를 끼우는 곳의 전기회로를 만지지 마십시오.램프에 손상을 줄 위험이 있습니다.

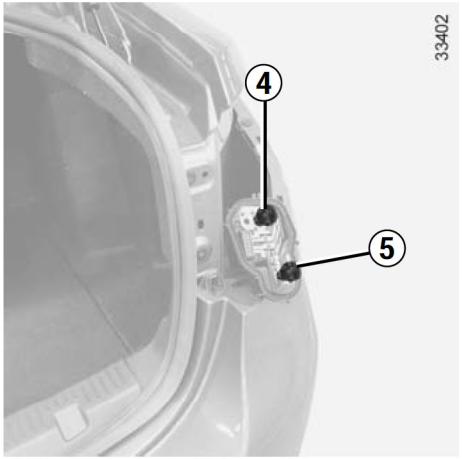

장착

전선이 손상되지 않도록 유의하면서 역순으로 장착합니다.

주의

전구 내부는 고압으로 되어 있어 교환 중에 쉽게 파손될 수 있습니다. 부상을 입을 위험이 있으므로 주의하십시오.

리어 램프와 사이드 램프: 전구 교환 (2/2)

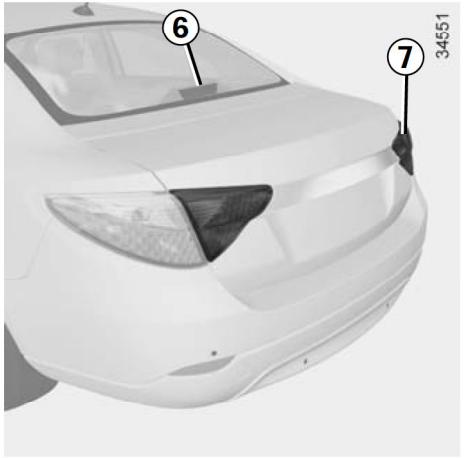

LED 보조 제동등

LED 보조 제동등 ***6***의 전구 교환은 지정 정비업소로 방문하십시오.

후진등

후진등 ***7***의 전구 교환은 지정 정비업소로 방문하십시오.

주의

전구 내부는 고압으로 되어 있어 교환 중에 쉽게 파손될 수 있습니다. 부상을 입을 위험이 있으므로 주의하십시오.



번호판 등

– 일자 드라이버를 홈 ***8***에 넣은 후 젖혀 번호판 등 ***9***를 분리합니다.

– 전구를 교환합니다.

공구 사용 시 헝겊 등을 대어 긁힘을 방지하십시오.

전구 타입 : W5W

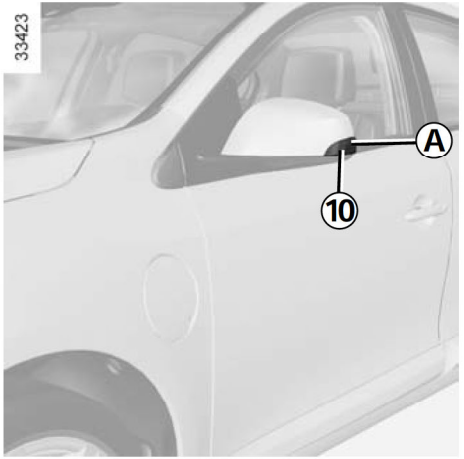

사이드 방향 지시등

– 일자 드라이버를 ***A***에 깊숙이 넣은 후 젖혀 지시등을 분리합니다.

– 사이드 방향 지시등 ***10*** 전구를 교환합니다.

공구 사용 시 헝겊 등을 대어 긁힘을 방지하십시오.

전구 타입 : W5W

LED 사이드 방향지시등
(차량 사양에 따라서)

지정 정비업소로 방문하십시오.

실내 램프: 전구 교환 (1/2)

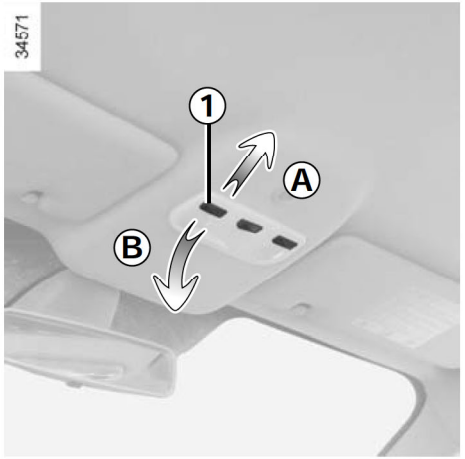

앞좌석 맵 램프/뒷좌석 퍼스널 램프

- 스위치 3개를 중간 위치에 놓습니다.
- 맵 램프를 뒤로 밀고(동작 **A**) 앞부분을 앞 쪽으로 기울입니다(동작 **B**).
- 맵 램프를 떼어낼 때 전선을 잡아당기지 않도록 주의하십시오.
- 해당 전구를 교환합니다.

참고: 이상이 있는 전구를 빼낼 때는 일자 드라이버 또는 유사 공구를 사용하십시오.

전구 타입: W5W

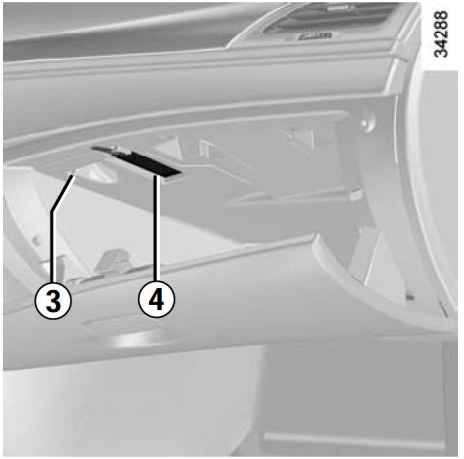

글러브박스 램프

커버 **3**을 열면 전구 홀더 **4**를 분리할 수 있습니다.

전구를 교환합니다.

전구 타입: C5W

주의

전구 내부는 고압으로 되어 있어 교환 중에 쉽게 파손될 수 있습니다. 부상을 입을 위험이 있으므로 주의하십시오.

실내 램프: 전구 교환 (2/2)



트렁크 룸 램프

트렁크 램프의 왼쪽 **5** 부분에 일자 드라이버 또는 유사 공구를 밀어 넣어 램프를 분리합니다.

공구 사용 시 헝겊등을 대어 긁힘을 방지하십시오.

주의

전구 내부는 고압으로 되어 있어 교환 중에 쉽게 파손될 수 있습니다. 부상을 입을 위험이 있으므로 주의하십시오.

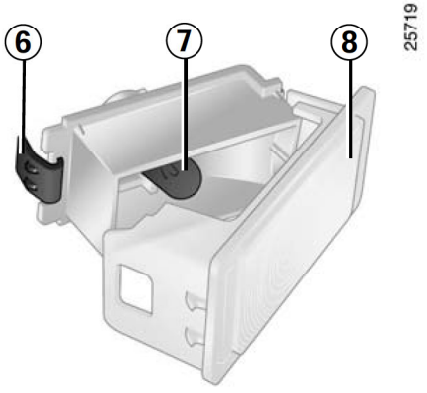

램프의 전원 연결을 해제합니다.

탭 **6**을 눌러 투명 커버 **8**을 분리하고 전구 **7**을 꺼내 교환합니다.

전구 타입 : W5W

퓨즈 (1/2)



퓨즈박스

전기 장치가 작동하지 않으면 퓨즈의 상태를 점검하십시오.

커버 ***A***를 벗겨내면 안쪽에 퓨즈 박스가 있습니다.

커버 ***A***에 있는 라벨과 다음 페이지에 수록된 퓨즈 배열을 참고하여 해당 퓨즈를 찾으십시오.

주의

전기 엔진 시동을 정지한 후 카드리더에서 스마트카드를 제거하고 모든 전기 장치를 OFF 시킨 후 퓨즈를 교환하십시오.

주의

퓨즈를 제거하기 위해 드라이버나 금속 물체을 이용할 경우, 합선 및 전기 장치 손상의 원인이 될 수 있습니다.

퓨즈 교환 이후에도 퓨즈가 단선된다면, 지정 정비업소에 문의하십시오.

경고

– 단선이 의심스러운 퓨즈를 점검하고 필요 시 동일한 용량, 동일한 모양의 퓨즈로 교환합니다. 용량이 높은 퓨즈를 상착하면 전기 장치에 과도한 전류가 유입되어 회로 과열로 인한 화재가 발생할 수 있습니다.

– 차량의 전기 배선을 임의로 변경하지 마십시오.

지정 정비업소에서 예비 전구 및 퓨즈를 구입하실 수 있습니다.

퓨즈 (2/2)

퓨즈 기호(차량 사양에 따라서)

기호	전기 장치
	실내 램프
	와이퍼 디아이서
	뒷유리 열선
BCM	BCM(Body Control Module)
DIAG	진단 소켓
	도어 모듈 또는 파워 윈도우
	열선 시트
	선루프
NAVI	내비게이션 시스템
EPB	전자식 주차 브레이크
STEER SW	스티어링 휠 스위치
LBC	구동 배터리 컨트롤 유닛
BCS	구동 배터리 냉각 시스템
BCB	구동 배터리 충전기

기호	전기 장치
STOP	정지등
	오디오 또는 오디오 앰프
	계기판
	주유구
	파워 시트
	송풍
	에어컨
	시가 라이터
	동승석 아웃사이드 미러 열선
	안전벨트 경고등
TAXI	택시미터 및 램프

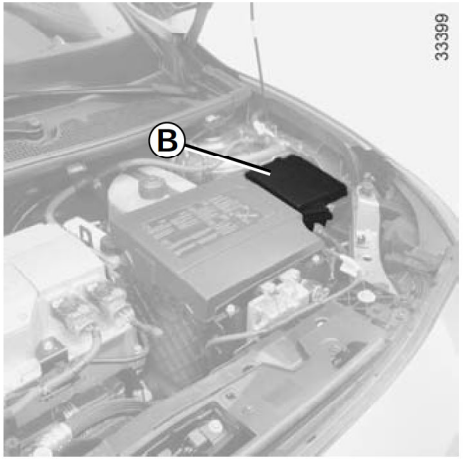

일부 액세서리에 해당하는 퓨즈는 전기 엔진룸의 퓨즈 박스 ***B***에 있습니다.

퓨즈 박스 ***B*** 내부의 퓨즈를 직접 교환하는 것은 쉽지 않으므로 지정 정비업소에서 퓨즈를 교환하십시오.

경고

차량이 충전 중이거나 시동이 완전히 꺼지지 않았을 때에는 전기 엔진룸 내에서 작업을하지 마십시오. 상해을 입을 위험이 있습니다.

35512

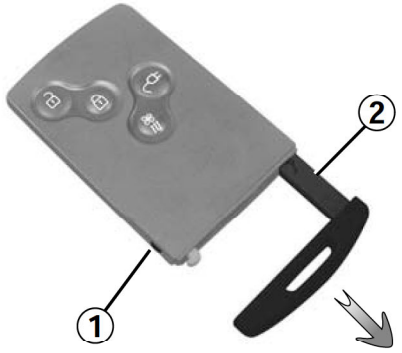

배터리 교환

계기판에 “SMART카드 전지를 교체해 주십시오” 메시지가 나타나면 스마트 카드의 배터리를 교환하십시오.

버튼 ***1***을 누른 상태에서 비상 키 ***2***를 당겨 빼냅니다. 그리고 나서 탭 ***4***를 낭겨 올려 커버 ***3***을 벗겨냅니다.

A처럼 배터리의 한쪽 끝을 누른 뒤 ***B***처럼 들어 올려 배터리를 들어낸 후 새 배터리를 넣습니다.

커버 ***3***에 배터리 모델과 +/−극이 표시되어 있습니다. 극이 바뀌지 않도록 주의하십시오.

26662

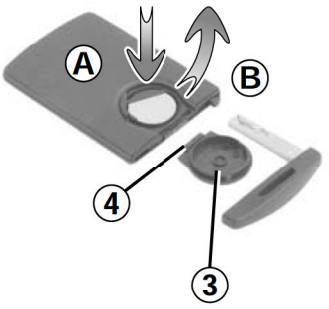

조립은 분해의 역순으로 하고 커버 ***3***이 올바르게 끼워지도록(완전히 끼워지지 않을 경우 올바르게 밀폐되지 않을 수 있음) 확인하십시오. 조립을 완료한 후 차량 근처에서 카드의 버튼 하나를 4회 눌러 주십시오. 계기판의 메시지가 사라집니다.

주의: 배터리를 교환할 때 전기 회로를 만지거나 단락 시키지 마십시오.

작동 불량

만약 배터리의 잔량이 거의 없어 스마트카드가 올바르게 동작하지 않더라도 차량 시동을 걸거나(스마트카드를 카드 리더에 집어 넣음) 도어를 잠금/잠금해제(1장의 "도어 잠금, 잠금해제"를 참고) 할 수 있습니다.

26613



주의

사용한 배터리는 버리지 말고 배터리 수거 및 재활용 절차에 따르십시오.

배터리는 지정 정비업소에서 구입할 수 있습니다. 이 배터리의 수명은 약 2년입니다.

배터리의 색이 변해있는 부분이 있는지 확인하십시오. 단락의 위험이 있습니다.

액세서리

경고

전기 및 전자 액세서리(차량용 무전기의 경우: 주파수, 출력 레벨, 안테나 위치 등)를 설치하기 전에 해당 기기를 귀하의 차량에 장착할 수 있는지 확인하십시오. 지정 정비업소에 문의하십시오.

차량의 12볼트 전기 회로와 관련된 것이라면, 장착전 다음의 주의 사항을 반드시 지켜주십시오.

- 구동 배터리 충전 케이블을 차량에서 분리합니다.
- 시동스위치를 OFF로 합니다.
- 12볼트 배터리 연결을 분리합니다.

심각한 부상을 입을 위험이 있으므로 주의하십시오.

최대 출력이 120W(12V, 10A) 이상의 액세서리를 연결하지 마십시오. **화재의 위험이 있습니다.**
차량의 전기 회로에 대한 작업은 지정 정비업소의 기술자가 실시해야만 합니다.
시스템을 잘못 연결하면 장비 또는 전기 장치에 연결된 구성품이 손상될 수 있습니다.
시중에서 구입한 전기 장치를 차량에 장착할 경우 해당 장치를 퓨즈로 적절히 보호해야 합니다. 이 퓨즈의 용량과 위치를 확인하십시오.
전기 엔진 정지 상태에서 장시간 사용하거나 많은 액세서리를 동시에 사용할 경우 12볼트 배터리가 방전될 수 있으니 주의하십시오.

차량용 무전기 사용

안테나가 내장된 차량용 무전기는 차량에 원래 장착된 전자 시스템을 방해할 수 있으므로 외장형 안테나가 장착된 장비만을 사용하는 것이 좋습니다. **또한 이러한 장비의 사용과 관련된 현행법규를 준수해야 합니다.**

액세서리를 추후에 장착할 때

귀하의 차량에 액세서리를 장착할 경우, 폐사에서 귀하의 차량용으로 개발되어 승인된 제품만을 사용하십시오.
검증되지 않은 액세서리를 장착할 경우 귀하와 타인의 안전을 해칠 수 있습니다.

와이퍼 블레이드

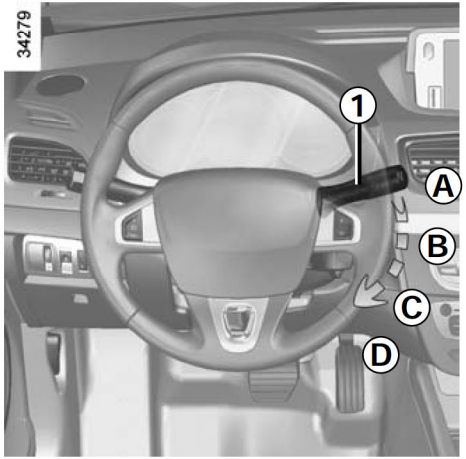

앞유리 와이퍼 블레이드 교환

서비스 위치

시동이 꺼진 상태에서, 레버 **1**을 내려 **D** 위치에 두면 와이퍼가 와이퍼 블레이드를 교환할 수 있도록 외이퍼 암 **3**이 서비스 위치로 올라와 멈춥니다.

탈거

와이퍼 암 **3**을 들어올려 탭 **2**를 **A** 방향으로 누르면서 블레이드 **4**를 위로 밀어 올려 와이퍼 암에서 빼냅니다.

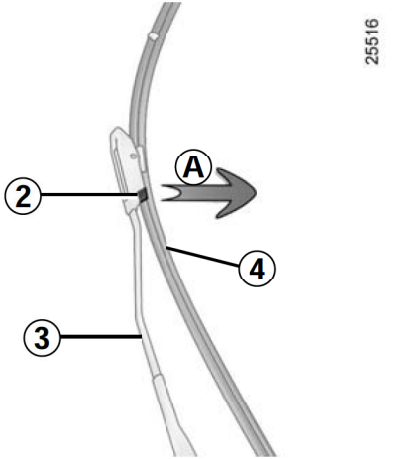

장착

탈기의 역순으로 블레이드를 암에 끼워 넣습니다. 와이퍼 블레이드가 제자리에 정확히 고정되었는지 확인합니다.

와이퍼 암 **3**을 서비스 위치에 내려 놓은 후 레버 **1**을 원래의 **A** 위치로 되돌립니다.

주의

와이퍼 블레이드 교환 또는 앞유리를 청소할 때 반드시 와이퍼를 서비스 위치에 놓은 후 와이퍼 암을 들어 올리십시오. 그렇지 않은 경우 와이퍼가 파손 되거나 와이퍼 암과 후드에 흠집이 발생할 수 있습니다.

와이퍼 블레이드의 상태를 확인히십시오. 사용 기간은 사용자의 관리 여하에 달려 있습니다.

- 정기적으로 블레이드 및 앞유리를 청소하여 항상 청결하게 유지하십시오. 왁스 또는 발수 코팅액은 사용하지 마십시오. 와이퍼 블레이드가 손상될 수 있습니다.
- 앞유리가 마른 상태에서는 와이퍼를 사용하지 마십시오.
- 날씨가 추울 때는 와이퍼 블레이드가 유리에 얼어붙지 않았는지 확인합니다(모터 과열 위험을 방지하기 위함).
- 항상 블레이드의 상태를 확인하십시오. 와이퍼 블레이드의 성능이 저하되기 시작하면 즉시 교환하십시오.

와이퍼 블레이드를 교환하는 동안, 와이퍼 암을 유리에 떨어뜨리지 않도록 주의하십시오. 유리가 깨질 수 있습니다.

견인: 견인 포인트, 견인 종류

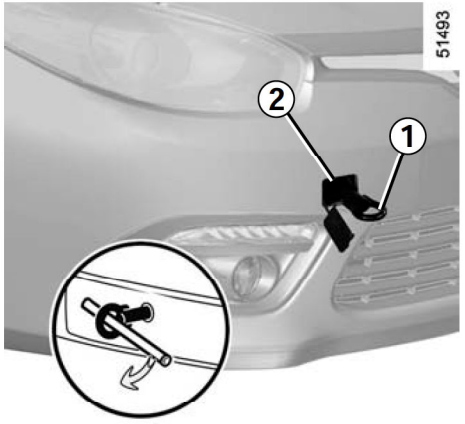

견인 포인트

앞쪽 견인 포인트 2와 뒷쪽 견인 포인트 4만을 이용하십시오(드라이브 샤프트를 사용하지 마십시오).

이 견인 포인트는 견인 시에만 사용해야 하며 직접 또는 간접적으로 차량을 들어올리기 위한 용도로 사용해서는 안됩니다.

주의

견인 전 르노삼성자동차 엔젤센터의 안내를 받으십시오. 7장의 "**엔젤센터 이용안내**"를 참고하십시오.

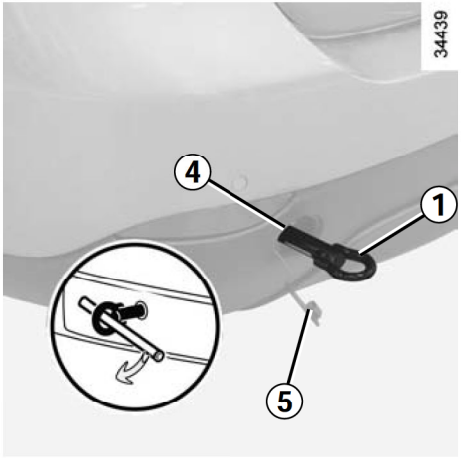

견인 링 사용

일자 드라이버를 커버 아래 틈에 밀어 넣어 커버 **3** 이나 **5**를 분리합니다.

견인 링 1을 장착합니다:

먼저 손으로 견인 링 **1**을 돌려 끼운 다음, 일자 레버로 완전히 조입니다.

– 반드시 트렁크 공구 키트에 있는 견인링 **1**과 일자 레버를 사용하십시오.
(5장의 '"안전 삼각대, 공구 키트"를 참고하십시오).

주의

견인 중에는 스마트카드를 카드리더에 꽂아 두십시오.

견인 종류

차량 견인에는 두 가지 방법이 있습니다.

에너지 공급 정지 시

구동 배터리가 완전 방전되었을 경우, "견인: 에너지 공급 정지시"와 "견인:방법"을 참고해서 견인해주십시오.

그 외의 경우

반드시 플렛배드 형식의 견인차량을 이용해서 견인하십시오("견인:방법"을 참고하십시오).

주의

차량 내부에 공구를 놓지 마십시오. 급제동 시 튕겨나갈 위험이 있습니다.
사용 후 공구는 공구 키트에 넣어 보관하십시오.

견인: 에너지 공급 정지시



에너지 공급 정지 시 견인

아래와 같이 배터리가 완전 방전된 경우, 차량을 견인할 수 있습니다. 또한, 플렛베드 차량을 이용해서 견인할 수 있습니다.

- 에너지량을 나타내는 눈금 ***1***이 모두 없어졌을 때.
- 계기판에 경고등 ***2*** 이 점멸할 때.



견인하기 전 기어 레버 ***5***를 **N**으로 놓고 스티어링 휠을 잠금해제 하십시오. 스마트카드를 리더 ***4***에 넣고 전기 엔진 시동 버튼 ***3***을 2초간 누릅니다.

스티어링 휠이 잠금해제되고, 액세사리 전기 장치에 전원이 공급되며, 비상 점멸 표시등, 정지등 등을 사용할 수 있습니다. 야간에는 차량의 비상 점멸 표시등, 정지등을 켜야 합니다.

견인에 대한 도로 교통 법규를 준수하십시오.

주의

시동이 꺼진 상태에서는 조향 및 제동 보조 장치는 작동되지 않습니다.



견인을 마치면 버튼 ***3***을 두번 누릅니다 (12볼트 배터리 방전 방지).

주의

브레이크 페달을 밟은 상태에서 변속 레버가 **P** 위치로 움직이지 않을 경우, 수동으로 변속 레버를 조작하실 수 있습니다. 수동으로 변속 레버를 조작하려면 단단한 막대를 홀 ***7***에 끼워 넣고 막대와 변속 레버에 있는 잠금해제 버튼 ***6***을 동시에 눌러주십시오.

견인: 방법 (1/2)

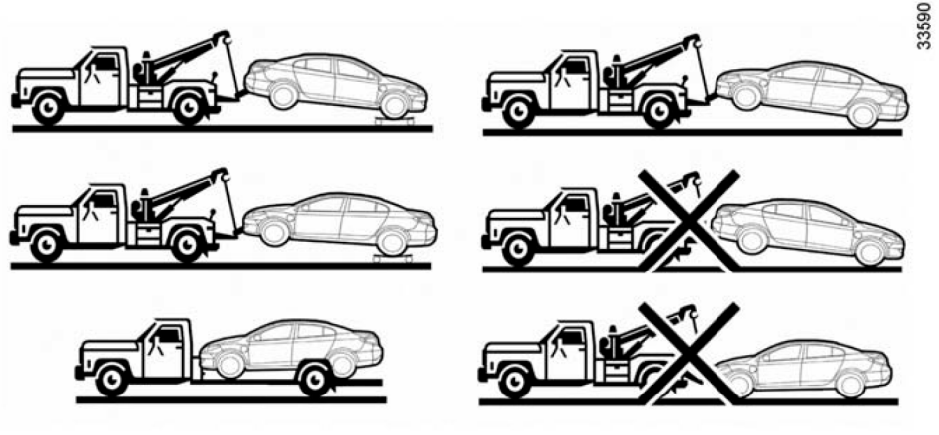

구동 배터리 방전 및 차량 고장 시 견인

상기의 그림에서 **반드시** 허용되는 방법으로 견인해주십시오.

견인에 앞서 차량 전원을 ON상태로 유지하여 스티어링 휠의 잠금을 해제해 주십시오.

견인에 대한 법규를 준수해야 합니다.

주의

견인 전 르노삼성자동차 엔젤센터의 안내를 받으십시오. 7장의 "**엔젤센터 이용안내**"를 참고하십시오.

경고

– 단단한 견인바를 사용하지 않고 로프나 케이블을 사용할경우에는(법규에 위배되지 않을 경우) 견인되는 차량의 제동이 가능해야 합니다.

– 견인에 적합하지 않은 차량을 견인해서는 안됩니다.

– 견인 시에 갑자기 가속하거나 제동하면 차량이 손상될 수 있으므로 주의하십시오.

– 차량을 견인할 때는 속도기 **25km/h**를 초과하지 않도록 하십시오.

견인: 방법 (2/2)

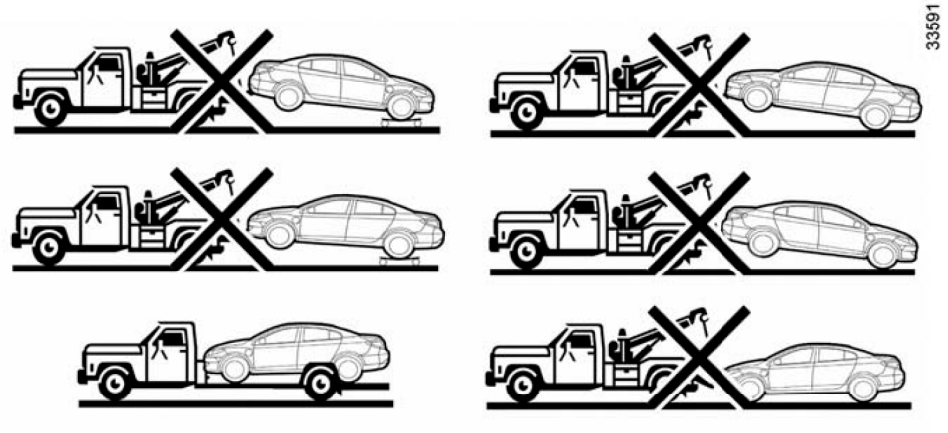

차량 사고 시 견인

상기의 그림처럼 **반드시** 플랫베드 차량으로 견인해야합니다.

견인에 앞서 차량 전원을 ON상태로 유지하여 스티어링 휠의 잠금을 해제해 주십시오.

견인에 대한 법규를 준수해야 합니다.

주의

견인 전 르노삼성자동차 엔젤센터의 안내를 받으십시오. 7장의 "**엔젤센터 이용안내**"를 참고하십시오.

경고

–단단한 견인바를 사용하지 않고 로프나 케이블을 사용할경우에는(법규에 위배되지 않을 경우) 견인되는 차량의 제동이 가능해야 합니다.

– 견인에 적합하지 않은 차량을 견인해서는 안됩니다.

– 견인 시에 갑자기 가속하거나 제동하면 차량이 손상될 수 있으므로 주의하십시오.

– 치량을 견인할 때는 속도기 **25km/h**를 초과하지 않도록 하십시오.

사고, 화재 및 폭설 시 행동요령

사고(고장) 및 차량 화재 시 행동요령

사고 또는 고장으로 정차 시 2차 사고 예방을 위해 다음 조치를 취하십시오.

1 신속히 비상등을 켜고 차량을 갓길로 이동시키십시오.
2 차량 후방에 안전삼각대를 설치하십시오.
3 운전자와 탑승자는 가드레일 밖 등 안전지대로 대피하십시오.
4 경찰서 및 119 또는 한국도로공사 (1588-2504)로 연락하여 도움을 요청하십시오.

51435

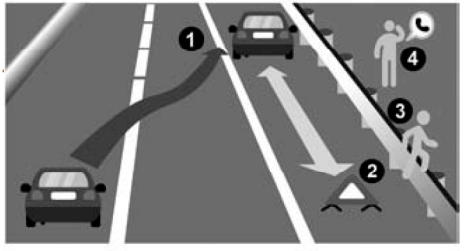

폭설 시 행동요령

- 라디오를 항상 청취하고 고속도로 안내전화 1588-2504를 이용합시다.
- 커브길, 고갯길, 교량 등에는 감속운전을 하십시오.
- 차량방치 및 갓길 주차는 제설작업에 지장을 초래하니 삼가 합시다.
- 부득이 이석 시 연락처를 반드시 남겨 두십시오.
- 차간 안진거리를 확보하고 브레이크 사용을 자제하십시오
- 수시로 차량 주변의 눈을 치워 배기관(머플러)이 막히지 않도록 하십시오.

[NSC(국가안전 보장회의) 권장 대국민 행동요령]

고속도로 콜센터 전화 및 권역별 라디오 주파수 안내

- 고속도로 안내전화
  1588-2504(지역번호 없이), 031-710-7240~5, 031-710-7251~6
- 재난 시 라디오 주파수

구분		서울	대전	대구	부산	광주	전주	원주	강릉
KBS	표준	97.3	94.7	101.3	103.7	90.5	96.9	97.1	98.9
MBC	FM4U	91.9	97.5	95.3	88.9	91.5	99.1	98.9	94.3
	표준FM	95.9	92.5	96.5	95.9	93.9	94.3	92.7	96.3
SBS(지역민방)		107.7	95.7	99.3	99.9	101.1	90.1	105.1	106.1
교통방송		95.1	102.9	103.9	94.9	97.3	102.5	105.9	105.5

고장 진단 (1/4)

다음 지침을 통해 신속하게 임시로 수리할 수 있습니다. 아래의 조치가 항상 문제를 해결해 주진 않습니다. 안전을 위해, 최대한 빨리 지정 정비업소로 문의 하십시오.

작동 이상	예상 원인	조치
구동 배터리 충전이 불가능합니다.	충전기에서 전류 공급이 원활하지 않거나 충전 케이블 연결에 문제가 있습니다.	충전기, 충전 케이블, 차량 인렛의 연결을 확인하십시오. 1장의 "SM3 Z.E.: 충전"을 참고하십시오.
	외부 온도가 영하 26° C이하입니다.	적절한 온도의 장소에서 차량을 충전하십시오. 필요하시면 5장의 "견인: 에너지 공급 정지시"을 참고하십시오.
	충전 케이블에 결함이 있습니다.	교체는 지정 정비업소에 문의하십시오.
냉난방 시스템 예약 기능이 작동하지 않습니다.	사용 조건 중 일부가 충족되지 않았습니다(구동 배터리가 충전되지 않았을 경우 등).	3장의 "좌우 독립 풀 오토 에어컨: 냉난방 사전 예약 설정"을 참고하십시오.

고장 진단 (2/4)

작동 이상	예상 원인	조치
스마트카드로 도어를 잠그거나 잠금을 해제할 수 없습니다.	스마트카드의 배터리가 방전되었습니다.	비상 키를 사용하십시오.
	스마트카드와 동일한 주파수를 가진 다른 장비(휴대전화 등)가 작동 중입니다.	장비 사용을 중지하거나 비상 키를 사용하십시오.
	차량이 고주파의 전자기장 내에 있습니다. 차량의 배터리가 방전되었습니다.	배터리를 교환합니다. 스마트카드의 배터리가 방전되었더라도 여전히 도어를 잠금/잠금해제 할 수 있습니다(1장의 "인텔리전트 스마트카드: 일반 정보"를 참고하십시오).
스티어링 휠이 잠겨 있습니다.	스티어링 휠이 잠겨 있습니다.	전기 엔진 시동 버튼을 누른 상태에서 스티어링 휠을 움직입니다(2장의 "전기 엔진 시동, 정지"를 참고하십시오).
운전시 진동이 느껴집니다.	타이어에 바람이 빠졌거나 휠 밸런스 이상 또는 타이어가 손상되었습니다.	타이어 공기압을 확인하십시오. 공기압으로 인한 진동이 아닌 경우 지정 정비업소에서 타이어 상태를 확인하십시오.

고장 진단 (3/4)

전기 장치		예상 원인	조치
와이퍼가 작동하지 않습니다.		와이퍼 블레이드가 고착되어 있습니다.	와이퍼를 사용하기 전에, 블레이드가 자유롭게 움직이도록 합니다.
		와이퍼 퓨즈가 끊어졌습니다.	지정 정비업소에 문의하십시오.
		와이퍼 모터가 고장났습니다.	지정 정비업소에 문의하십시오.
와이퍼가 정지하지 않습니다.		전기 회로에 이상이 있습니다.	지정 정비업소에 문의하십시오.
방향지시등이 너무 빠르게 깜박입니다.		전구가 끊어졌습니다.	전구를 교환합니다.
방향지시등이 작동하지 않습니다.	한 쪽만 그럴 경우	– 전구가 끊어졌습니다. – 전기 회로에 이상이 있습니다.	전구를 교환합니다. 금속판에 고정된 접지선을 찾아 그 끝을 긁어낸 후 주심스럽게 다시 고정시킵니다.
	두 쪽 모두 그럴 경우	– 퓨즈가 끊어졌습니다.	교체하십시오.
		– 방향지시등 릴레이 유닛에 이상이 있습니다.	교체는 지정 정비업소에 문의하십시오.

고장 진단 (4/4)

전기 장치		예상 원인	조치
헤드램프가 더 이상 작동하지 않습니다.	한 쪽만 그럴 경우	전구가 끊어졌습니다.	전구를 교환합니다.
		전선이 연결되지 않았거나 커넥터의 위치가 바르지 않습니다.	확인하여 전선이나 커넥터를 바르게 연결합니다.
		전구 접지 부분에 이상이 생겼습니다.	위의 부분을 참고하십시오.
	두 쪽 모두 그런 경우	과전류에 의해 퓨즈가 끊어졌습니다.	확인하고 필요하면 퓨즈를 교체하십시오.
헤드램프가 더이상 꺼지지 않습니다.		전기 회로에 이상이 있습니다.	지정 정비업소에 문의하십시오.
외부 램프에 습기가 생겨 내면이 흐려졌습니다.		이는 결함이 아닙니다. 램프의 내외부 온도 차이로 인한 자연 현상으로 시간이 지나면 습기는 자동적으로 사라집니다.	외부 램프를 점등하여 습기가 사라지는 시간을 줄일 수 있습니다.

6.차량정보

차대번호 및 원동기 형식: 차량 6.2
차대번호 및 원동기 형식: 전기 엔진 6.3
전기 엔진 정보 6.4
무게 6.5
치수 (mm) 6.6
스페어 부품 및 수리 6.7

차대번호 및 원동기 형식: 차량

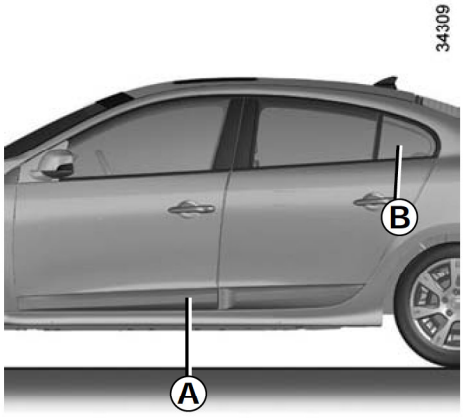

차대번호

차대번호는 차량의 등록과 소유권에 관련한 모든 법적인 사항에 사용됩니다. 차체에 새겨진 차대번호와 등록증에 기재되어 있는 차대번호는 일치하여야 합니다. 차대번호는 차종에 따라 표기법이 다릅니다.

차대번호 및 원동기 형식 라벨 *A*

1 제작년도

2 적차 시 차량 총 중량(kg)

3 적차 시 차량의 전축중량(kg)

4 적차 시 차량의 후축중량(kg)

5 차대번호

6 차명

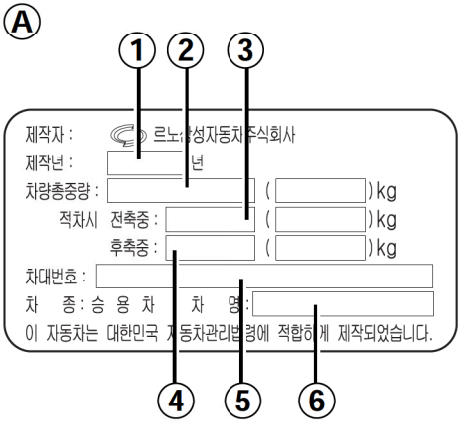

라벨 *B*

7 모델 식별번호

8 차대번호



차량의 차대번호 *C*

9 차체의 차대번호

동승석 아래 바닥의 차체에 차대번호가 타각되어 있습니다.

10 차대번호

운전석측 앞유리 아래에 차대번호가 있습니다.

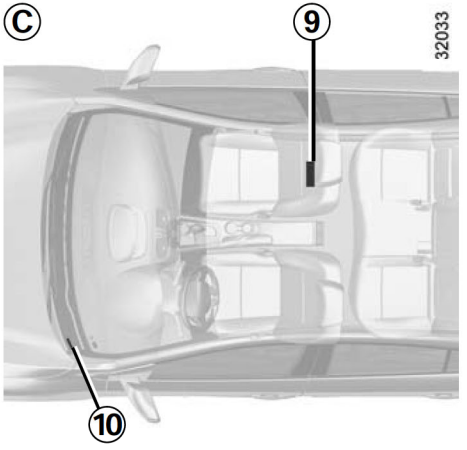

차대번호 및 원동기 형식: 전기 엔진

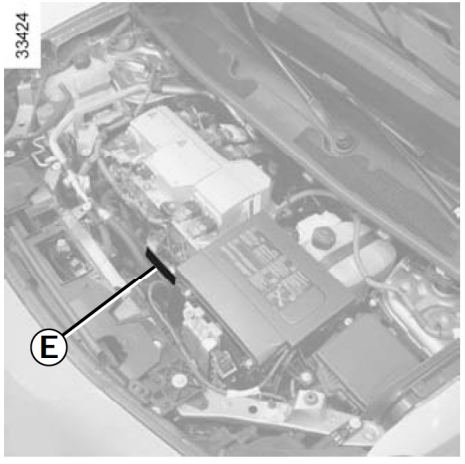

전기 엔진 번호

각 전기 엔진의 ***E*** 위치에 있습니다(엔진에 따라 위치가 다를 수도 있습니다).

전기 엔진 정보

전기 엔진 형식 (전기 엔진 식별 플레이트를 참고하십시오)	5 AM
최대 출력	70 kW

무게 (kg)

옵션이 없는 기본 차량을 기준으로 하며 중량은 귀하의 자동차 장비에 따라 바뀔 수 있습니다. 자세한 사항은 지정 정비업소에 문의하십시오.

차량 총 중량	이 중량은 차량의 차대번호 및 원동기 형식 라벨에 기재되어 있습니다(6장의 "차대 번호 및 원동기 형식"을 참고하십시오).

치수 (mm)

51072

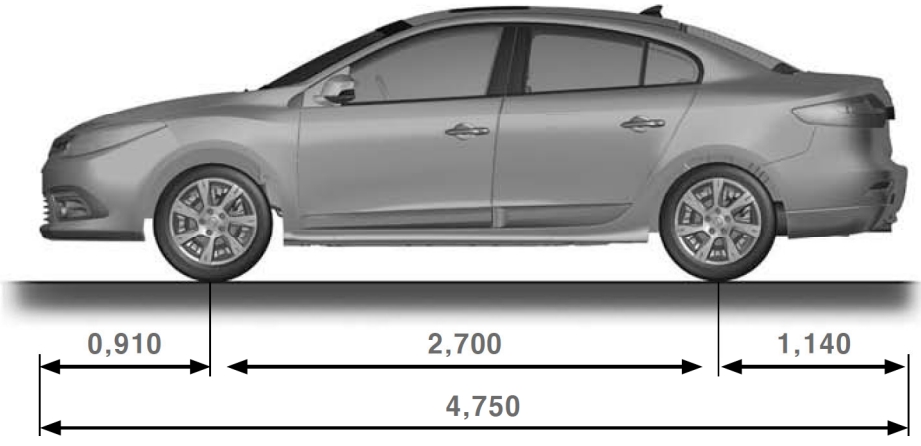



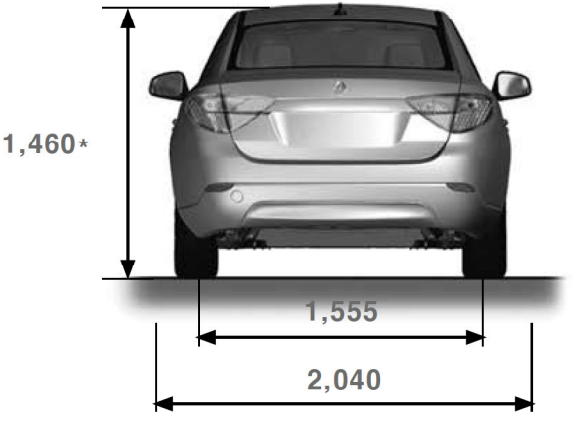

* 공차

스페어 부품 및 수리

순정 부품은 대단히 엄격한 사양서를 바탕으로 제작되어 특별 테스트를 거쳤습니다. 따라서 순정부품은 신형 차량에 장착된 부품과 최소한 동등한 품실 수준을 보유하고 있습니다.

순정 부품을 사용하면 귀하의 차량 성능을 유지할 수 있습니다. 또한 지정 정비업소에서 순정 부품을 사용하여 수리를 받으시면 수리지시서 이면에 적힌 조건에 따라 보장을 받으실 수 있습니다.

7. 서비스 제도

보증수리를 받으시려면 7.2
차량 일생관리 7.4
엔젤센터(고객상담실) 이용안내 7.5
예약 정비 7.6
긴급출동 서비스 – 무상대차 서비스 7.7

보증수리를 받으시려면 (1/2)

보증에 대해서

차량 구입 시에는 고장이 발생하였을 경우 무료로 수리를 받을 수 있는 보증 권리가 포함되어 있습니다. 이 보증 권리는 폐사 차량이 보증 기간에 해당하면서 정상적인 사용에도 불구하고 자동차를 구성하는 각 부품에 재질 또는 제조상의 결함이 발생한 경우, 해당 부품을 무상으로 수리 또는 교환하는 것(이하 "보증수리"라고 한다)을 약속하는 것 입니다.

보증서에는 보증수리를 받을 수 있는 범위 및 조건이 기재되어 있으니 반드시 읽어 주십시오.

아래 사항을 지켜 주십시오.

- 정기 점검에 규정된 일상 점검의 실시 및 관리 사용
- 르노삼성자동차가 지정하는 일상 점검의 실시와 기록의 보존
- 정기 점검에 명시된 정기 교환 부품의 정상적인 교환

보증수리는 어디서 받을 수 있습니까?

직영 정비망

- 르노삼성자동차 오토스테이션 ○○사업소
- 르노삼성자동차 오토스테이션 ○○지점 지정 정비망
- 르노삼성자동차 지정 정비점(ESC)
- 르노삼성자동차 협력 정비센터
- 르노삼성자동차 협력 정비코너

보증수리는 어떠한 고장이라도 받을 수 있습니까?

보증서에 기재되어 있는 귀하의 차량을 구성하는 부품의 재질상 또는 제조상의 결함이 발생된 경우에 보증 기간에 해당한다면 보증수리를 받으실 수 있습니다.

보증서의 "1.보증의 범위"를 참고하십시오.

보증수리는 언제부터 언제까지 받을 수 있습니까?

신차 출고일로부터 적용되며 차체 및 일반 부품은 3년 이내. 다만, 주행 거리가 60,000km를 초과한 경우에는 보증수리 기간의 만료로 간주합니다.

엔진 및 동력 전달 계통의 주요 부품은 5년 이내. 다만, 주행 거리가 100,000km를 초과한 경우에는 보승수리 기간의 만료로 간주합니다.

배출 가스 정화 장치의 주요 부품의 경우, 자세한 사항은 보증서의 "2.보증수리 기간 및 관련부품"을 참고하십시오.

서비스 지점 위치정보

위의 QR코드는 르노삼성자동차 홈페이지와 연계되어 있습니다. 스마트폰의 QR코드 검색 기능을 사용하면 편리하게 가까운 서비스 센터 위치를 찾을 수 있습니다.

보증수리를 받으시려면 (2/2)

보증수리를 받을 수 없는 경우는 어떠한 경우입니까?

여기서는 보증이 적용되지 않는 경우에 대해서 예를 들어 설명하고 있습니다. 기타 자세한 사항은 보증서의 "3.보증에서 제외되는 사항"을 참고하십시오.

- 폐사에서 지정하는 정기 점검의 미실시가 원인인 결함
  (예: 엔진 오일을 정기적으로 교환하지 않은 채 계속 사용하였기 때문에 엔진 내부에서 이상음이 발생하고, 베어링류가 손상된 경우)
- 자동차의 성능에 영향을 미치는 개조, 변경에 의한 고장
  (예: 엔진의 출력을 높이려고 르노삼성자동차의 순정 부품과 함께 다른 얇은 헤드 가스켓이나 비순정 컨트롤 유닛을 사용했기 때문에 엔진이 과열되어 피스톤과 실린더가 손상됨)
- 폐사의 지정 서비스점에서 수리하지 않아 발생한 고장이나 폐사의 순정 부품을 사용하지 않아 발생된 고장
  (예: 가까운 인근 비지정 카센터에서 수리를 하였으나 동일 부위에 결함이 재발됨)
- 폐사에서 지정하는 오일류 및 냉각수 이외의 비순성품을 사용하여 발생한 고상이나 오일교환 주기 미준수 및 미보충으로 인한 고장
  (예: 르노삼성자동차 지정 이외의 자동변속기 오일을 사용하였기 때문에 변속 쇼크가 나타남)
- 차량의 무리한 운행 또는 취급 부주의 등에 의한 고장
  (예: 자동차 경주 대회에 참가하여 엔진을 과회전시켜 주행을 한 이후 엔진 부조가 발생함)
- 사용자 과실이 인정되는 결함
  (예: 도로의 연석에 강하게 부딪히거나, 도로변의 도랑에 떨어져서 서스펜션이 파손됨)

주소가 변경되거나 매매로 인하여 소유자가 변경된 경우는 어떻게 해야 하나요?

고객 정보나 소유자가 변경되었더라도 보증기간이 남아 있는 경우 보증수리를 받을 수 있습니다. 단, 소유자가 변경된 경우에는 차량등록증을 지참한 후 지정 정비업소에 방문하면 차량과 차량등록증 확인 후 변경이 가능합니다. 자세한 사항은 엔젤센터(080-300-3000)로 연락하여 주십시오.

리콜에 대한 부탁

보증서와는 별개로 법에 기준하여 폐사의 판단 또는 책임에 의하여 리콜(부품의 점검 또는 교환 등)을 실시할 경우가 있습니다.

만일, 고객의 차가 리콜 대상에 해당할 경우, 개별 연락(우편 발송)을 드리며, 주소이전 또는 차량 매매로 인하여 개별 연락을 못 받을 것을 대비하여 중앙 일간지에 결함 내용과 해당 차량 정보 등 관련 내용을 공고합니다.

리콜 실시에 협조하여 주십시오.

차량 일생관리

점검 항목

구분	점검 항목	구분	점검 항목
제동장치	브레이크 유격조정 브레이크 패드 주차 브레이크 유격조정	오일	브레이크 액 냉각수의 양, 농도
램프	각종 램프 점검	12볼트 배터리	배터리 액의 양, 비중 및 부하 테스트
전기 엔진	시동 상태 이상음 점검	와이퍼	블레이드 마모 상태 워셔 액 분사 상태
하체	하체 손상 및 오일 누유 점검	타이어	이상 마모 점검
안전장치	안전벨트 손상 비상등 점검		

- 편안하게 차량을 이용하기 위해 점검 주기에 맞는 정비를 실시해야 하며 지정 정비업소를 방문하여 점검받으시기 바랍니다.
  신차 구매 후 제공되는 다양한 멤버십 서비스는 르노삼성자동차 홈페이지 또는 엔젤 센터 등을 통해 확인하실 수 있습니다.

엔젤센터(고객 상담실) 이용안내

엔젤센터란?

"어떻게 하는 거야. 너무 복잡해서 모르겠다!"

"사고를 냈는데 이제 어떻게 하나!"

"차량가격, 옵션가격, 세금 등등 다해서 얼마야. 참 보험료도 있지!"

위의 사항 이외에도 자동차 구입, 사용, 정비, 처분 시 어려운 점이나 자동차와 관련된 궁금하신 사항이 있으시면 엔젤센터로 전화해 주십시오.

르노삼성자동차에서는 고객 여러분의 궁금증을 풀어드리고, 고객 여러분께 한 차원 높은 서비스를 제공하고자 통합 고객 상담실인 엔젤센터를 운영하고 있습니다. 엔젤센터의 모든 상담원들은 항상 고객 여러분들의 소리를 기다리고 있습니다.

많은 이용 부탁드립니다.

운영 시간

상담 시간

상담원 응대:

평일: 09:00~19:00

토요일: 09:00~18:00

일요일: 미 근무

공휴일: 09:00~18:00

(단, 설날/추석 당일 미 근무)

ARS 응대: 상기시간 이외

긴급 출동: 24시간 응대

이용 방법

전화 상담

080-300-3000

FAX 상담

051-979-7449

우편 상담

부산시 강서구 르노삼성대로 61

르노삼성자동차 엔젤센터

상담 내용

일반 안내

르노삼성자동차 각 오토스테이션의 위치, 교통편/각종 이벤트 내용, 언론 홍보・광고된 내용/르노삼성자동차 회사 안내 등

구매 상담

차량 안내(가격, 색상, 옵션, 제원, 특징 등)/구입 방법, 할부, 납기, 차량 등록 절차/제세금 금융 안내(할부금, 자동차 카드 적립금, 자동차 보험 등)/중고차 안내(신차 구입 시 중고차 처리, 가격, 매매 절차 등)/예약 판매, 폐차 안내

정비 상담

긴급 출동(접수, 응급 조치 등)/자가 정비 요령(차량 관리 요령, 점검 사항, 주의사항 등)/기기 사용법(기기 조작법, 계기 판독법 등)/정비 예약, 서비스 기술 상담

고객 불만 접수 및 상담

고객 제안 접수

기타 자동차 관련 모든 사항

예약 정비

예약 정비란?

"어휴! 차 고치는 시간보다 기다리는 시간이 더 많이 걸리네!"

르노삼성자동차에서는 고객이 원하시는 시간에 최상의 서비스를 제공하기 위해서 전국의 오토 스테이션 또는 엔젤 센터에서 예약 접수 및 정비를 실시하고 있습니다. 먼저 전화 한 통으로 사전 예약을 하신 후 입고하시면 대기 시간 없이 최대한 빨리 정비를 받으실 수 있습니다.

예약 접수

- 오토 스테이션(각 오토 스테이션의 전화번호와 주소에 대해서는 8장의 "오토스테이션"을 참고하십시오.)
- 엔젤 센터(080-300-3000)

예약 정비는 이렇게

르노삼성자동차 오토 스테이션 또는 엔젤 센터에 전화

고객의 성함과 차량 번호를 말씀해 주십시오.

고객 요구 사항 및 예약 일시, 정비업소 접수

고객이 원하시는 정비업소와 예약 일시를 결정 후 고객의 차량 증상 및 서비스 요구 사항을 말씀해 주십시오.

예약 사후 관리

예약일 하루 전 전화, 휴대폰 문자메시지 및 기타의 방법으로 해당 오토 스테이션에서 고객의 예약 사실을 확인해 드립니다.

예약일에 방문

정비가 예약 시간에 맞춰 진행될 수 있도록 약속 시간 15분 전에 르노삼성자동차 정비업소를 방문하시면 별도의 접수 대기 없이 바로 프런트 맨의 응대 후 차량 수리를 정시에 받으실 수 있습니다.

긴급출동 서비스 - 무상대차 서비스

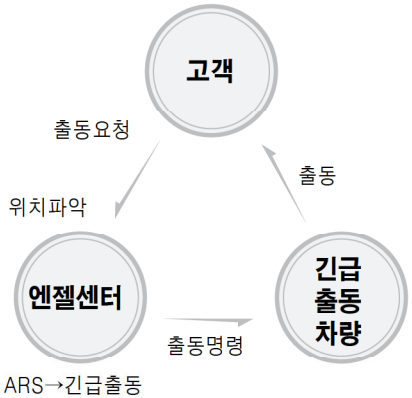

긴급출동 서비스

노싱에서의 차량 고장 등으로 운행이 불가능할 때 르노삼성자동차 엔젤센터로 연락주시면 현장 응급 조치 및 견인 서비스를 24시간 제공하여 드립니다.

출동 서비스 내역

- 현장에서 응급 조치 제공
- 응급 조치 후 주행 불가능 시 르노삼성자동차 정비업소까지 견인
- 간단한 정비 지식 및 차량 관리 요령 설명

문의 안내

엔젤센터:

080-300-3000

긴급출동 서비스에 따른 부품 및 기타 발생 비용은 고객이 부담하셔야 합니다.

단, 보증수리일 경우에는 무료로 제공해 드립니다.

무상 대차 서비스

보증 기간 내에 폐사 차량의 제품 하자가 발생, 차량이 운행 불가한 상태에서 수리 작업 소요 예상 시간이 48시간을 초과하는 경우, 고객님께 수리 기간 동안 무상으로 렌트카(동급 내연 기관 차량)를 제공하여 드립니다. 단, 수리 작업 소요 예상 시간 산정 시 아래와 같은 경우는 예외 적용됩니다.

- 토, 일요일 및 공휴일 제외
- 영업일 16:00 이후 입고 시 다음 영업일 09:00 입고 적용
- 고객의 감성적인 불반이나, 신난 결과 운행이 가능하다고 판단되는 경우

자차를 포함한 종합보험 비용은 폐사가 모두 부담합니다(사고로 인한 보험 처리 시 면책금은 고객님께서 부담하셔야 합니다).

렌트카 대차 시 사용된 연료 비용은 고객님께서 부담하셔야 합니다. 대차에 관한 기타 세부 사항은 고객님과 렌트카 업체와의 계약 약관에 따릅니다.

8. 서비스센터 위치

오토스테이션: 서비스 거점 8.2
오토스테이션: 협력 서비스센터 8.4
오토스테이션: 협력 서비스코너 8.5
부품대리점: 직영점 8.8
부품대리점: 협력점 8.9

오토스테이션: 서비스 거점 (1/2)

아래의 서비스 거점에서는 **400볼트 구동 배터리의 수리를 포함한** 모든 수리서비스를 받으실 수 있습니다.

지역	사업소	전화번호	주소
서울	성수사업소	02)3409-3333	서울시 성동구 광나루로 270
	서부사업소	02)2632-3003	서울시 금천구 가산디지털2로30 RSM타워
충청	대전사업소	042)622-3100	대전시 동서대로 1695번길77
경상	동래사업소	051)550-6800	부산광역시 동래구 명륜로 51
	대구사업소	053)563-3333	대구시 서구 와룡로 392
	창원사업소	055)273-3200	경남 창원시 의창구 남면로 7
전라	광주사업소	062)676-3001	광주시 남구 송암로 32
제주	르노삼성제주정비사업소	064)713-1100	제주시 연삼로 75

차량 사고 / 이상현상 시, 즉시 **엔젤센터(080-300-3000)에 연락하여 전기차 고객담당자의 상담을 통해 수리가 가능한 가까운 서비스 센터를 안내 받으십시오.**

오토스테이션: 서비스 거점 (2/2)

아래의 서비스 거점에서는 **400볼트 구동 배터리 수리를 제외한** 고전압 전기회로와 관련된 수리 및 경정비 수리서비스를 받으실 수 있습니다.

지역	사업소	전화번호	주소
서울	도봉사업소	02)954-3000	서울시 도봉구 도봉로180길 17
경기	수원사업소	031)218-3333	경기도 수원시 영통구 삼성로 300
	인천사업소	032)509-3330	인천시 부평북로 25 르노삼성자동차

아래의 서비스 거점에서는 **400볼트 구동 배터리 및 고전압 전기회로와 관련된 수리를 제외한** 경정비 수리서비스를 받으실 수 있습니다.

지역	사업소	전화번호	주소
경기	일산지점	031)901-3997	경기도 고양시 일산동구 경의로29
경상	신호지점	051)979-8319	부산시 강서구 르노삼성대로 61

오토스테이션: 협력 서비스센터

고객에게 신속하고 편리한 서비스를 제공하고자 르노삼성자동차에서 계약을 맺은 협력 성비공상입니다.

구분	업체명	전화번호	주 소
서울	㈜르노삼성자동차 강남정비사업소	02)501-3552	강남구 테헤란로6길 8
	르노삼성자동차 송파잠실정비사업소	02)420-3030	송파구 백제고분로51길 29
부산	르노삼성자동차 사상정비사업소	051)311-2400	사상구 학감대로 184-1
	(주)르노삼성자동차 남부산정비사업소	051)759-3389	수영구 수영로 62
인천	(주)르노삼성자동차 남동정비사업소	032)579-6666	남동구 논현고잔로135번길 22
	르노삼성자동차 동인천정비사업소	032)765-6122	동구 염전로 10
대구	르노삼성동대구정비사업소㈜	053)985-3400	동구 동촌로 7
광주	르노삼성자동차광산정비사업소	062)945-3000	광산구 용아로 202
대전	르노삼성자동차 서대전정비사업소	042)546-0100	유성구 유성대로 34
경기	㈜르노삼성일산정비사업소	031)911-9845	일산서구 법곳길115번길 82-25
	㈜르노삼성자동차 경기광주정비사업소	031)797-0300	곤지암읍 경충대로184번길 7-5
	㈜르노삼성분당정비사업소	031)726-9800	광주시 오포읍 신현로 60
	㈜르노삼성군포정비사업소	031)391-0003	군포시 고산로 138
	(주)영통정비사업소	031)217-8101	수원시 영통구 매영로 142
	㈜르노삼성자동차북수원정비사업소	031)268-2388	수원시 장안구 천천로 235
	르노삼성자동차 안양정비사업소	031)442-3000	안양시 만안구 만안로 100
	르노삼성자동차 용인정비사업소	031)322-6833	용인시 처인구 금학로 521
	㈜르노삼성자동차남분당정비사업소	031)262-8855	기흥구 용구대로2469번길 164

구분	업체명	전화번호	주 소
경남	르노삼성자동차김해정비사업소	055)333-2626	김해시 김해대로2635번길 6
경북	르노삼성자동차 시지경산사업소	053)817-3000	경산시 압량면 대학로405
	르노삼성자동차 구미정비사업소㈜	054)461-7777	구미시 수출대로 12
	포항정비사업소	054)286-1800	포항시 남구 연일읍 동문로 88
충남	르노삼성자동차 천안정비사업소	041)556-9191	천안시 서북구 천안대로 1112
충북	르노삼성자동차 청주정비사업소	043)232-1801~2	청주시 흥덕구 2순환로 1033
전남	르노삼성자동차 순천정비사업소	061)755-8572	순천시 서면 백강로 563
전북	르노삼성자동차전주정비사업소	063)211-1125	전주시 덕진구 서귀로 11
제주	르노삼성자동차 제주정비사업소	064)713-1100	제주시 연삼로 75

*최신 현황은 당사 홈페이지(www.renaultsamsungM.com)내 서비스 안내란에서 확인 하실 수 있습니다.

오토스테이션: 협력 서비스코너 (1/3)

고객에게 신속하고 편리한 서비스를 제공하고자 르노삼성자동차에서 계약을 맺은 협력 경성비센터 입니다.

구분	업체명	전화번호	주 소
서울	르노삼성자동차지정정비코너 논현점	02)512-8879	강남구 논현로150길 21
	르노삼성자동차지정정비코너 천호점	02)3428-2700	강동구 천중로 11
	르노삼성자동차지정정비코너 서초점	02)598-3002	서초구 반포대로22길 4
	르노삼성자동차서비스코너 방배점	02)587-3575	서초구 효령로 33
	르노삼성자동차서비스코너 잠실점	02)418-3066	송파구 올림픽로 370
부산	르노삼성자동차서비스코너 대연점	051)626-0081	남구 유엔로 218
	르노삼성자동차온천점	051)503-3203	동래구 아시아드대로 210
	르노삼성서비스코너 해운대중동점	051)741-3381	해운대구 해운대로767
	르노삼성자동차서비스코너 부암점	051)808-3367	부산진구 동평로181번길 6
	르노삼성지동차지정정비코너 북구점	051)341-1400	북구 의성로 85
	르노삼성자동차지정정비코너 동삼점	051)404-3336	영도구 절영로 495
인천	르노삼성자동차지정정비코너 용현점	032)867-8017	남구 한나루로477번길 3
	르노삼성자동차지정정비코너 주안점	032)428-2828	남구 주안로 130
	르노삼성 지정정비코너 인천일신점	032)518-3330	부평구 일신로 65
	르노삼성자동차서비스코너 서인천점	032)564-3303	인천광역시 서구 서곶로 364
	르노삼성자동차지정정비코너 마전점	032)567-7784	시구 원당대로 635
	르노삼성자동차지정정비코너 석남점	032)574-3382	서구 길주로 14번길
	르노삼성자동차서비스코너 송도점	032)834-8333	연수구 능허대로 261

구분	업체명	전화번호	주 소
대구	르노삼성자동차서비스코너 상인점	053)636-8100	달서구 월곡로45길 5
	르노삼성자동차서비스코너 본리점	053)572-3320	달서구 와룡로 33-2
	르노삼성자동차 서비스코너 신당점	053)585-3788	달서구 달구벌대로 1178
	르노삼성 서비스코너 대구죽전점	053)553-3302	달서구 와룡로 244
	르노삼성자동차서비스코너 다사점	053)592-3304	달성군 다사읍 다사로 29
	르노삼성자동차서비스코너 강북점	053)314-9300	북구 칠곡중앙대로 523
	르노삼성자동차서비스코너 태전점	053)324-3301	북구 학정로 73
	르노삼성자동차만촌점	053)743-0403	수성구 화랑로 162
	르노삼성자동차 수성점	053)763-0333	수성구 들안로 162
광주	르노삼성 서비스코너 광주북구점	062)573-3002	북구 양산댁지로 2
대전	르노삼성 서비스코너 유성반석점	042)825-0233	유성구 북유성대로316번길 57
울산	르노삼성자동차지정정비코너 신정점	052)716-3000	남구 돋질로 141

*최신 현황은 당사 홈페이지(www.renaultsamsungM.com)내 서비스 안내란에서 확인 하실 수 있습니다.

오토스테이션: 협력 서비스코너 (2/3)

구분	업체명	전화번호	주 소
경기	르노삼성 지정정비코너 덕양화정점	031)978-7799	고양시 덕양구 성신로 6-23
	르노삼성자동차지정정비코너 소하점	02)894-1500	광명시 하안로 178
	르노삼성 서비스코너 경기광주점	031)798-5500	광주시 광주대로 48
	르노삼성 서비스코너 김포양곡점	031)985-6122	김포시 양촌읍 양곡로 362
	르노삼성자동차서비스코너 오산점	031)377-0175	오산시 경기대로 346
	르노삼성자동차지정정비코너 신곡점	031)844-0054	의정부시 신곡로 72
	르노삼성 지정정비코너 파주교하점	031)957-0299	파주시 파주로 584
	르노삼성자동차지정정비코너 송탄점	031)667-3599	평택시 송탄로 238
	르노삼성자동차지정정비코너 반월점	031)202-9984	화성시 삼성1로 292
경북	르노삼성자동차서비스코너 장평점	055)637-6373	거제시 장평1로 95
	르노삼성자동차서비스코너 거제점	055)638-0330	거제시 연초면 효촌길 14
	르노삼성자동차서비스코너 거창점	055)945-5045	거창군 거창읍 대평3길 23
	르노삼성자동차서비스코너 대성점	055)321-4651	김해시 구지로 108-1
	르노삼성자동차서비스코너 장유점	055)335-3003	김해시 삼문로57번길 4
	르노삼성자동차서비스코너 양산점	055)374-3370	양산시 양산역 1길 7 양산시외버스터미널 2층 205호
	르노삼성자동차서비스코너 물금점	055)366-6681	물금읍 황산로 517
	르노삼성자동차서비스코너 진주점	055)757-4533	진주시 진주대로 951
	르노삼성자동차서비스코너 사파점	055)284-3386	창원시 성산구 창이대로706번길 4
	르노삼성자동차서비스코너 진해점	055)547-7730	창원시 진해구 진해대로 1002

구분	업체명	전화번호	주 소
경북	르노삼성자동차서비스코너 사림점	055)274-5333	창원시 의창구 사림로158번길 26-12
	르노삼성자동차서비스코너 양덕점	055)251-3777	창원시 마산회원구 양덕로 112-2
	르노삼성자동차서비스코너 통영점	055)648-3200	통영시 광도면 죽림3로 20
충남	르노삼성자동차서비스코너 공주점	041)858-5802	공주시 신금1길 44-13
	르노삼성자동차서비스 읍내점	041)358-3386	당진시 무수동로 63
	르노삼성자동차서비스 모종점	041)532-8007	아산시 번영로224번길 36
	르노삼성자동차서비스코너 보령점	041)931-5678	보령시 대해로 42
	르노삼성자동차서비스 천안점	041)523-3939	천안시 동남구 충절로 216

*최신 현황은 당사 홈페이지(www.renaultsamsungM.com)내 서비스 안내란에서 확인 하실 수 있습니다.

오토스테이션: 협력 서비스코너 (3/3)

구분	업체명	전화번호	주 소
중북	르노삼성자동차서비스코너 제천점	043)648-9470	제천시 명륜로 3길 9
	르노삼성자동차서비스코너 분평점	043)286-3334	청주시 서원구 1순환로 1142
	르노삼성자동차서비스코너 서운점	043)250-3312	청주시 상당구 대성로 45
	르노삼성자동차서비스코너 율량점㈜	043)241-3331	청주시 청원구 공항로 132
	르노삼성자동차서비스코너 청주성화점	043)265-2355	청주시 서원구 2순환로 1510
전남	르노삼성자동차 하당점	061)282-9988	목포시 백년대로 231
	르노삼성자동차 순천점	061)744-3266	순천시 구암1길 6
	르노삼성자동차서비스코너 영광점	061)351-1479	영광군 영광읍 물무로 64
전북	르노삼성자동차지정정비코너 수송점	063)465-3096	군산시 신평안길 16-2
	르노삼성자동차지정정비코너 호성점	063)247-7777	전주시 덕진구 동부대로 784
	르노삼성자동차서비스코너 완산점	063)228-7007	전주시 완산구 유연로 306
	르노삼성자동차서비스코너 송천점	063)252-5885	전주시 덕진동 권삼득로430
	르노삼성자동차서비스코너 전주효자점	063)232-8998	전주시 완산구 천잠로 219
강원	르노삼성자동차 원주점	033)766-5561	원주시 서원대로 432
	르노삼성자동차서비스코너 학곡점	033)263-0951	춘천시 학곡동2길 5

*최신 현황은 당사 홈페이지(www.renaultsamsungM.com)내 서비스 안내란에서 확인 하실 수 있습니다.

부품대리점: 직영점

르노삼성자동차에서는 직영으로 운영하는 전국 오토스테이션과 지성부품대리점에서 순성부품을 판매하고 있습니다.

특히 전국 부품대리점은 저희 르노삼성자동차와 특별히 계약을 맺은 업체로 직영점에서와 마찬가지로 최상의 서비스로 고객에게 부품정보 및 제품을 제공해드리고 있습니다.

르노삼성자동차 순정부품은 폐사의 엄격한 품질검사테스트에 합격한 부품으로 품질을 보증하는 부품입니다. 따라서 불량부품 발생시에는 해당 부품 교체는 물론 기타 폐사가 제공하는 다양한 서비스를 무상으로 제공받으실 수 있으나 반일 시중의 유사품을 사용하셨을 경우에는 피해보상을 받지 못합니다. 항상 순정부품을 사용해주시기 바라며, 유사품(비규격품)의 유통방지를 위해 제보를 받고 있으니 “엔젤센터” 로 연락해주시면 감사하겠습니다.

(고객상담실 TEL: 080-300-3000)

부품 대리점 (직영점)

구분	업체명	전화번호	주 소
서울	도봉사업소	02)954-3000	서울시 도봉구 도봉로180길 17
	성수사업소	02)3409-3333	서울시 성동구 광나루로 270
	서부사업소	02)2632-3003	서울시 금천구 가산디지털2로30 RSM타워
경남	동래사업소	051)550-6800	부산광역시 동래구 명륜로 51
	창원사업소	055)273-3200	경남 창원시 의창구 남면로 7
	신호지점	051)979-8319	부산시 강서구 르노삼성대로 61
경북	대구사업소	053)563-3333	대구시 서구 와룡로 392
전라	광주사업소	062)676-3001	광주시 남구 송암로 32
충청	대전사업소	042)622-3100	대전시 동서대로 1695번길77
경기	인천사업소	032)509-3300	인천시 부평북로 25 르노삼성자동차
	수원사업소	031)218-3333	수원시 영통구 삼성로 300
	일산지점	031)901-3997	고양시 일산동구 경의로29

*최신 현황은 당사 홈페이지(www.renaultsamsungM.com)내 서비스 안내란에서 확인 하실 수 있습니다.

부품대리점: 협력점 (1/4)

구분	업체명	전화번호	주 소
서울	동명부품	02)2057-3199	서울 강남구 개포로 244
	㈜르노삼성강남부품센터	02)562-4400	서울 강남구 논현로63길 47
	㈜두양부품	02)562-9900	서울 강남구 역삼로 506
	Speesmate사업부	02)2000-0938	서울 강남구 봉은사로 503
	동남상사	02)473-8909	서울 강동구 천중로52길 9-13
	강동르노삼성부품	02)482-3492	서울 강동구 천중로 22
	강서삼성	02)3661-9524	서울 강서구 강서로74길 16
	수민상사	02)885-5988	서울 관악구 봉천로 287
	대평상사	02)455-3995	서울 광진구 자양번영로 56-1
	서서울부품㈜	02)2688-5577	서울 구로구 중앙로15길 77
	㈜동아에스앤지	02)856-9948	서울 구로구 디지털로32다길 55
	㈜서울종합상사	02)896-6211	서울 금천구 시흥대로73길 12
	노원 자동차 부품㈜	02)971-7100~2	서울 노원구 동일로173가길 140
	웅신사	02)904-0055	서울 도봉구 우이천로 210
	㈜창도봉센터	02)907-3076	서울 도봉구 노해로279
	부일부품판매(주)장안지점	02)2213-0013	서울 동대문구 황물로17길 19
	신우상사	2)2242-0651~3	서울 동대문구 황물로 175
	남북상공시	02)2214-5596	서울 동대문구 한천로10길 41
	엔진오토	02)2213-1551~2	서울 동대문구 한천로 22
	동교상사㈜	02)375-0871	서울 마포구 모래내로7길 38, 102
	대영상사	02)332-3323	서울 마포구 신수로 12
	삼호상사	02)302-0908	서울 서대문구 모래내로 245
	에스엠	02)587-9077	서울 서초구 동광로12길120-6
	서울삼성부품	02)583-9633	서울 서초구 효령로 355

구분	업체명	전화번호	주 소
서울	마장삼성	02)2299-7637	서울 성동구 마조로15가길 27
	동우상사	02)464-9651	서울 성동구 아차산로11길 38
	성북삼성상사	02)777-5656	서울 성북구 성북로 33
	잠실삼성부품센터	02)3432-4440	서울 송파구 가락로 8
	삼성오금센터	02)430-7901	서울 송파구 성내천로 77
	금호상사	02)2653-0653~4	서울 양천구 목동중앙남로3가길 124
	목동삼성자동차부품대리점	02)2648-3900	서울 양천구 신월로 368
	동준상사	02)2068-2668	서울 영등포구 선유로 97
	용산삼성부품	02)718-4041~2	서울 용산 청파로 330-1
	명신상사	02)373-7777	서울 은평구 응암로 277
	만능상사	02)975-8501	서울 중랑구 중랑역로 222
부산	흑백상사	051)271-4310	부산 강서구 명지새동네길1번길 10
	보승상사	051)516-8779	부산 금정구 수림로 26
	부린상사	051)625-3002	부산 남구 조각공원로 34
	세인상사	051)465-5949	부산 동구 초량중로 66-2
	부산상사	051)558-4846	부산 동래구 명륜로45번길 18
	경북상회	051)335-6262	부산 북구 기찰로 56
	우성상회	051)315-2260	부산 사상구 가야대로 229-14
	영일부품상사	051)264-6288	부산 사하구 을숙도대로 670
	태승상사	051)757-3380	부산 수영구 무학로 26
	부산개인택시조합	051)500-8500	부산 연제구 월드컵대로 399
	대성상사(부산)	051)852-4831~2	부산 연제구 중앙대로 1164
	르노삼성영도상사	051)418-0023	부산 영도구 태종로 153

*최신 현황은 당사 홈페이지(www.renaultsamsungM.com)내 서비스 안내란에서 확인 하실 수 있습니다.

부품대리점: 협력점 (2/4)

구분	업체명	전화번호	주 소
부산	부호상사	051)817-1855	부산 진구 신천대로 184
	한진상사	051)804-3314	부산 진구 전포대로 216-1
	동래상사	051)526-6209	부산 해운대구 선수촌로 203
인천	르노상사(인천)	032)544-3503	인천 계양구 까치말로49번길 11
	남동상사	032)873-6062	인천 남구 길파로 48
	정수상사	032)885-7748	인천 남구 제물량로24번길 79
	우정상사	032)437-9200	인천 남동구 남동대로 738
	태오상사	032)525-0406	인천 부평구 길주로602번길 6
	한길상사	032)821-9996	인천 연수구 샘말로 106-7
광주	하남상사	062)941-3999	광주 광산구 우산로 77
	㈜동양물산	062)674-2048	광주 남구 송암로42번길 5
	종합부품(광주)	062)521-6868	광주 북구 자동차로 57
	광주상사	062)383-0760	광주 서구 상일로54번길 9-8
대구	르노삼성부품대구대리점	053)654-3131	대구 남구 대명복개로 174-2
	동운상사	053)638-3366	대구 달서구 조암남로 85
	안심삼성상사	053)961-3332	대구 동구 안심로 319
	SM상사(대구)	053)312-1870	대구 북구 칠곡중앙대로45길 9
	르노삼성부품(대일유통)	053)556-5007~9	대구 서구 북비산로 98
	삼일상사(대구)	053)744-6666	대구 수성구 국채보상로 980
대전	삼성부품 대양상사	042)626-5345	대전 대덕구 오정로76번길 81
	대전센타	042)623-7190	대전 동구 계족로512번길 24
	㈜아우벤코리아	042)631-4334	대전 동구 한밭대로 1291
	미진상사	042)822-4141	대전 유성구 계룡로113번길 17
	㈜삼성보성상사	042)585-7520	대전 중구 대둔산로316번길 9

구분	업체명	전화번호	주 소
울산	경은상사	052)269-1452	울산 남구 꽃대나리로 73
	청진상사	052)221-2420	울산 남구 삼호로 21
	SK네트웍스㈜울산정비공장	052)227-2940	울산 남구 처용로 108
	일광사	052)288-4402	울산 북구 명촌로 8
	백두상사	052)254-6562	울산 울주군 삼남면 교동로 40
경기	㈜원당센타	031)966-7474	고양시 덕양구 마상로114번길 18-4
	삼일사(고양)	031)971-3144	고양시 덕양구 용현로53번길 40
	알에스엠코리아	031)913-8245	고양시 일산서구 덕이로172번길 4-20
	하안상사	02)897-3456	경기 광명시 안재로2번길 15
	삼광센터	031)766-7630	경기 광주시 오포읍 양벌로 132
	르노삼성원창센터	031)551-0581~2	구리시 안골로 10
	군포삼성상사	031)459-3353	경기 군포시 봉성로 108
	하나로자동차서비스㈜	031)989-5717	경기 김포시 옹주물로 108
	동부삼성부품	031)559-9791	경기 남양주시 금곡로19번길 44
	마석센타	031)594-7657~8	경기 남양주시 화도읍 묵현로 200
	삼성상사(부천)	032)665-0114	경기 부천시 소사구 경인로138번길 9
	유진사	032)673-9777	경기 부천시 원미구 수도로76번길 16
	㈜분당삼성부품	031)786-0451	경기 성남시 분당구 백현로144번길 15
	성남삼성	031)757-8484	경기 성남시 중원구 둔촌대로 236
	삼성부품센타(수원)	031)231-9989	경기 수원시 권선구 경수대로409번길 19
	삼성상사㈜	031)221-3900	경기 수원시 권선구 권선로 770
	삼일상사	031)211-3704	경기 수원시 영통구 매탄로 208
	시화한남상사	031)432-6675	경기 시흥시 군자천로 267

*최신 현황은 당사 홈페이지(www.renaultsamsungM.com)내 서비스 안내란에서 확인 하실 수 있습니다.

부품대리점: 협력점 (3/4)

구분	업체명	전화번호	주 소
경기	한남상사	031)419-6002	경기 안산시 상록구 충장로 8
	르노삼성안성부품	031)675-2275	경기 안성시 서동대로 5086
	성진상사	031)468-3320	경기 안양시 동안구 갈산로 35-8
	양평삼성	031)774-0016	경기 양평군 양평읍 경강로 1744
	중앙상사	031)374-4050	경기 오산시 경기대로 211
	인덕상사	031)263-2581	용인시 수지구 신수로683번길 26
	창유상사	031)339-6372	용인시 처인구 백옥대로 1289-3
	킴스상사	031)429-3388	경기 의왕시 전주남이길 37
	르노삼성의정부부품	031)878-2217	경기 의정부시 천보로569번길 6
	충남상사	031)842-7305	경기 의정부시 태평로 224
	이천자동차부품	031)634-3100	경기 이천시 증신로 78
	(주)의영상사	031)945-8490	경기 파주시 평화로 45-6
	삼성제일상사	031)664-5510	경기 평택시 경기대로 707
	삼성송우센타	016)405-3765	경기 포천시 소흘읍 송우로 172
	르노삼성화성부품	031)227-8119	경기 화성시 봉담읍 덕우공단1길 31
충남	르노삼성세종부품	044)867-3326~7	세종시 조치원읍 세종로 2710
	공주상사	041)858-2178	충남 공주시 장척로 30
	삼성부품 논산점	041)735-5290	충남 논산시 부창동 195-27
	르노삼성 부품 당진점	041)355-8244	충청남도 당진시 당진2동 37-7
	태영상사	041)935-2450	충남 보령시 대해로 47
	신반도상사	041)663-1425	충남 서산시 동서1로 74
	르노삼성아산부품	041)531-6868	충남 아산시 삼동로 101
	대기상사	041)551-2681	충남 천안시 천안대로 1024-4
	르노삼성천안부품	041)522-9966	충남 천안시 충절로 216

구분	업체명	전화번호	주 소
충남	르노삼성 부품대리점(홍성)	041)631-4335	충남 홍성군 금마면 충서로 1999
충북	단양종합상사	043)423-9081	충북 단양군 단양읍 삼봉로 223
	대성상사(옥천)	043)733-3361	충북 옥천군 옥천읍 마장로 82
	성원상사	043)646-2725	충북 제천시 신백로 124
	르노삼성 서청주부품	043)284-0776~7	충북 청원군 남이면 양촌3길 8-23
	르노삼성센타(청주)	043)268-2880	충북 청주시 흥덕구 사북로 35
	명성상사(충주)	043)853-8811	충북 충주시 두루봉길 16
경남	거제SM부품	055)632-6999	경남 거제시 고현로14길 67
	신진상사	055)944-4037	경남 거창군 거창읍 거창대로 11-1
	르노삼성동김해부품대리점	055)336-7887	경남 김해시 김해대로 2633
	르노삼성서김해부품대리점	055)346-1998	김해시 진영읍 김해대로 566번길 3
	대삼상사	055)863-2323	남해군 남해읍 남해대로 2895-9
	신동아종합부품(밀양)	055)356-7282	경남 밀양시 밀양대로 1807
	장원상사	055)855-0199	사천시 정동면 정동중앙로 27-15
	명성상사(양산)	055)374-9932	경남 양산시 북안북6길 8
	진화상사	055)364-6614	경남 양산시 웅상읍 웅상대로 941
	성남상사	055)761-6571	경남 진주시 큰들로 63
	진주삼성상사	055)755-1125	경남 진주시 대신로 247-1
	르노삼성녹산대리점	055)546-7600	경남 진해시 진해구 가락대로 261
	삼성상사(마산)	055)242-1225	경남 창원시 마산합포구 해안대로 497
	르노삼성마산부품	055)232-2121	경남 창원시 마산회원구 내서읍 중리공단로 177
	새한부품부	055)256-2877	경남 창원시 마산회원구 봉암공단5길 25
	르노삼성창원대리점	055)263-6049	경남 창원시 의창구 우곡로3번길 79

*최신 현황은 당사 홈페이지(www.renaultsamsungM.com)내 서비스 안내란에서 확인 하실 수 있습니다.

부품대리점: 협력점 (4/4)

구분	업체명	전화번호	주 소
경남	동부상사	055)543-1009	창원시 진해구 천자로 413번길15
	통영에스엠부품	055)646-8448	경남 통영시 무전5길 12-14
경북	경산자동차부품	053)812-6055	경북 경산시 대학로 32길39
	이반종합상사	054)771-6983	경북 경주시 초당길27번길 1
	르노삼성부품 구미점	054)465-2387~8	경북 구미시 1공단로3길 95
	ㄹㄴ삼성카ㅍ라임	054)442-5223	경북 구미시 지산동 594-36
	르노삼성부품 김천점	054)433-3101	경북 김천시 신음3길 2
	대중상사	054)535-3221	경북 상주시 중앙로 26
	경안부품	054)856-3600	경북 안동시 경북대로 180
	진영상사	054)732-4268	경북 영덕군 영덕읍 하저길 15
	삼성상사(영주)	054)635-0630	경북 영주시 구성로 101
	남부부속상회	054)331-7700	경북 영천시 최무선로 225
	동경상사	054)783-1963	경북 울진군 울진읍 월변6길3
	재경상사	054)272-3533	경북 포항시 남구 중앙로 42
	르노삼성(대덕상사)	054)282-0949	경북 포항시 북구 새천년대로 549-3
전남	에스엠상사	061)793-6547	전남 광양시 강변로 157
	영산포상사	061)333-4092	전남 나주시 삼영1길 23
	대륙지동치부품	061)243-4212	전남 목포시 삼학로 191
	르노삼성 순천부품	061)745-7401	전남 순천시 서면 화정길 51
	엔젤종합부품	061)722-0258	전남 순천시 순광로 20
	(주)종합상사(여수)	061)663-2573	전남 여수시 연등8길 19-1
	지원상사	061)537-2380	전남 해남군 해남읍 읍사무소길 41
	동아모터스(화순)	061)371-8252	전남 화순군 화순읍 서양로 469

구분	업체명	전화번호	주 소
전북	군산상사	063)443-1569	전북 군산시 진포로 175
	종합부속(김제)	063)542-1313	전북 김제시 동서로 74
	대일상사	063)625-5412	전북 남원시 충정로 127
	익산모터스	063)854-6779	전북 익산시 서동로 77
	삼성사랑	063)254-1026	전북 전주시 덕진구 벚꽃로 30
	르노삼성혁성	063)212-5336	전북 전주시 덕진구 신행로 41-2
	대진상사(정읍)	063)535-2722	전북 정읍시 충정로 365
강원	대양상사	033)652-2266	강원 강릉시 강변로534번길 37
	보원상사	033)652-3621	강원 강릉시 경강로2334빈길 3
	르노삼성(동해)	033)521-1749	강원 동해시 효가로 42
	미래상사	033)636-9308	강원 속초시 선사로1길 6-1
	르노삼성 원주부품	033)742-1850	강원도 원주시 평원로 95
	대성상사(원주)	033)744-5433	강원 원주시 호저면 원문로 383
	춘천동우상사	033)255-7300	강원 춘천시 소양로 21
	춘천모범	033)254-4986	강원 춘천시 춘천로407번길 25-8
	르노삼성부품(태백)	033)553-7230	강원 태백시 황지로 103
제주	제주삼성부품	064)753-3007	제주 제주시 연북로 668
	서귀포삼성부품	064)732-7039	제주 서귀포시 516로 133

*최신 현황은 당사 홈페이지(www.renaultsamsungM.com)내 서비스 안내란에서 확인 하실 수 있습니다.

색인

12V 배터리 ..... 4.15 – 4.16
’400V’ 전기회로 ..... 1.2 → 1.5

ㄱ
개인별 맞춤환경 자동 메모리 메뉴 ..... 1.56 – 1.57
견인
  고장 5.24
견인 슬링거 5.3, 5.24
경고등 ..... 1.53 → 1.55
경고음 1.18
경음기(horn) 1.80
경음기와 지시등 1.79
계기판 ..... 1.50 → 1.55, 1.58 → 1.64
계기판 메시지 ..... 1.58 → 1.64
고장
  작동 불량 ..... 5.29 → 5.32
공구키트 ..... 5.2 – 5.3
글로브 박스 ..... 3.17 → 3.19, 3.19
긴급출동 서비스 7.7
기어시프트 ..... 2.4 – 2.5
견인
  에너지 부족에 의한 정지시 5.25

ㄴ
내장
  유지관리 ..... 4.21 – 4.22
냉각수 4.13
내비게이션 3.23
내비게이션 시스템 3.23

ㄷ
도난 방지 경보 1.23
도어 ..... 1.18 – 1.19, 1.22
도어 닫힘 ..... 1.18 → 1.21
도어 열기 ..... 1.18 → 1.21
도어 삼금 ..... 1.18 – 1.19, 1.22
도어 잠금해제 ..... 1.20 – 1.21
디스플레이 ..... 1.53 → 1.55

ㄹ
램프 :
  내부 ..... 5.17 – 5.18
  방향지시등 5.2, 5.15
  번호판 램프 ..... 5.15 – 5.16
  안개등 5.14
  정지등 5.15
  차폭등 1.81, 5.15
  헤드 램프 1.81
  후진등 5.3, 5.16

ㅁ
맵 램프 ..... 3.15 – 3.16
무게 6.5
무상대차 서비스 7.7

ㅂ
배터리(리모콘) 5.21
변속 ..... 2.4 – 2.5
변속레버 ..... 2.4 – 2.5
보조 안전장치
  측면 보호 1.34
보증수리 ..... 7.2 – 7.3
부식 방지 4.18
브레이크 오일 4.14
비상 브레이크 지원 시스템 ..... 2.16 → 2.20
비상점멸 표시등 1.79, 1.81
비상키 ..... 1.12 – 1.13
비품 ..... 3.17 → 3.19

색인 (계속)

ㅅ

선바이저 3.16
송풍 ..... 3.4 → 3.8
송풍구 ..... 3.2 – 3.3
스마트카드
  사용 ..... 1.12 → 1.17
스마트카드 배터리 1.12
스티어링 휠
  조정 ..... 1.47 – 1.48
스페어 부품 6.7
스피드 리미터 ..... 2.21 → 2.23
시가 라이터 3.20
시계 1.49
실내등 ..... 3.15 – 3.16, 5.17 – 5.18

ㅇ

안전벨트 ..... 1.28 → 1.30, 1.34
안전벨트 프리텐셔너 ..... 1.31 → 1.33
안전벨트에 추가되는 안전장치 ..... 1.31 → 1.36, 1.36
앞유리 와이퍼/워셔 ..... 1.83 – 1.84
앞유리 워셔 ..... 1.83 – 1.84, 4.14
앞좌석 시트 조절 ..... 1.26 – 1.27
액세서리 5.22
어린이 ..... 1.18 – 1.19
어린이 안전 ..... 1.39, 1.41 → 1.46, 3.13
어린이 안전장치/시트 ..... 1.44 → 1.46
어린이 탑승 ..... 1.39 – 1.40, 1.44 → 1.46
어린이용 보조시트 ..... 1.39 → 1.46
에너지 절약 ..... 2.6 – 2.7
에어백 ..... 1.31 → 1.38
  에어백 1.36
에어컨 ..... 3.4 → 3.8, 3.12
엔젤센터 7.5
엔진 시동 ..... 2.2 – 2.3
엔진 이모빌라이저 1.23
엔진 정지 ..... 2.2 – 2.3
예약정비 7.6
온도 조절 ..... 3.4 → 3.8
와이퍼 ..... 1.83 – 1.84
와이퍼 블레이드 5.23
외기 온도계 1.49
외기온도 1.49
운전석 ..... 1.50 – 1.51
운전석 자세
  조정 ..... 1.28 → 1.30
워셔 ..... 4.18 → 4.20
유지보수 :
  실내 피팅 ..... 4.21 – 4.22
  차체 ..... 4.18 → 4.20
이코노미터 ..... 2.9 → 2.11
일상점검 ..... 4.4 – 4.5
에너지 소비 1.52
에너지 ..... 2.9 → 2.11
  소비 ..... 2.9 → 2.11
  이코노미터 (기능) ..... 2.9 → 2.11

ㅈ

자동차 개인별 맞춤환경 조정 1.65
작동 불량 1.63
잭업 5.3
전구 교환 ..... 5.14 → 5.16
정기점검 및 교환주기표 ..... 4.6 → 4.10
주차 보조 센서 ..... 2.28 – 2.29
주행 ..... 2.4 – 2.5, 2.16 → 2.27
중앙 도어 잠금장치 ..... 1.20 – 1.21
지시등 :

색인 (계속)

계기판 지시등 1.52
자동자의 1회 충전 주행거리 ..... 2.6 – 2.7
전기자동차 소개
운전 1.6
전기자동차
소개 ..... 1.7 → 1.11
운전 ..... 1.5, 2.6 – 2.7
소음 ..... 1.2 → 1.5

ㅊ

차량 정보 6.7
차속 감응 오토 도어록 1.22
청소 :
차량 내부 ..... 4.21 – 4.22
측면 안전장치 1.34
충전 코드 ..... 1.7 → 1.11

ㅋ

컨트롤 기기 ..... 1.50 – 1.51
크루즈 컨트롤 ..... 2.21 → 2.27

ㅌ

타이어 ..... 5.7 → 5.10
타이어 공기압 4.17, 5.8
타이어 공기주입 키트 ..... 5.2, 5.4 → 5.6
트랙션 컨트롤 : TCS ..... 2.16 → 2.20
트랙션 배터리
충전 ..... 1.2 → 1.5
트랙션 배터리 충전 ..... 1.7 → 1.11

ㅍ

파워 스티어링 ..... 1.47 – 1.48
파워 윈도우 ..... 3.13 – 3.14
파킹 브레이크 2.5
페인트작업
유지관리 ..... 4.18 → 4.20
폭설 시 행동요령 5.28
퓨즈 ..... 5.19 – 5.20
프론트 시트
조정 ..... 1.28 → 1.30
프리텐셔너 ..... 1.31 → 1.33

ㅎ

핸스프리 휴대선화 통합 컨트롤 3.23
헤드램프 에스코트 기능 1.82
헤드램프 워셔 1.84
헤드램프 패싱 1.79
헤드레스트 ..... 1.24 – 1.25
화물 운송
트렁크 내 3.21
화장거울 3.16
환경 2.8
후드 ..... 4.11 – 4.12
후방 카메라 ..... 2.30 – 2.31
후진기어
선택 ..... 2.4 – 2.5
휠 (안전) ..... 5.7 → 5.10
휠 너트 렌치 5.3
휠 커버 5.3
휠 커버 툴 5.3
휴대전화 3.23
히팅 시스템 ..... 3.4 → 3.11
히터 및 에어콘: 설정 ..... 3.9 → 3.11
히터 및 에어콘 설정 ..... 3.9 → 3.11

A

ABS ..... 2.16 → 2.20

색인 (계속)

I
Isofix ..... 1.41 → 1.43

M
MMI 시스템 ..... 1.58 → 1.64

V
VDC ..... 2.16 → 2.20